1406874HF1203

MITSUBISHI ELECTRIC

三菱学校用ロスナイ

形　名

SCH-50ESH2 SCH-40ES2（天吊露出形）　SCF-50LS2 SCF-40LS2（床置形）

取扱説明書

お客さま用

SCH-50ESH2 SCH-40ES2（天吊露出形）

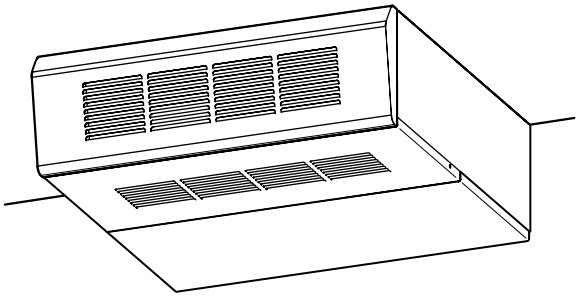

SCF-50LS2 SCF-40LS2（床置形）

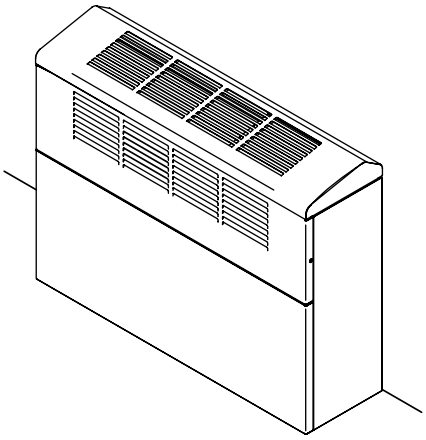

もくじ　ページ

お使いになる前に

安全のために必ず守ること……2
特長……3
各部のなまえ……3

使いかた

使いかた……4

お手入れ・困ったとき

お手入れ…… 4～7
「故障かな？」と思ったら……7
アフターサービス……8
仕様……8

★ご使用の前に正しく安全にお使いいただくため、この取扱説明書をよくお読みください。その後大切に保管し、必要なときにお読みください。

★同封の「三菱電機 ご相談窓口・修理窓口のご案内」は大切に保管してください。

★この製品は日本国内用ですので日本国外では使用できず、またアフターサービスもできません。
This appliance is designed for use in Japan only and can not be used in any other country.
No servicing is available outside of Japan.

安全のために必ず守ること

●誤った取扱いをしたときに生じる危険とその程度を次の表示で区分して説明しています。

⚠ 警告　誤った取扱いをしたときに死亡や重傷などに結びつく可能性があるもの

禁　止	**可燃性ガスが漏れた場合はコントロールスイッチを入・切しない** (電気接点の火花により爆発する原因になります) **窓を開けて換気する**
	グリルから指や物を入れない (火災や感電のおそれがあります)
分解禁止	**改造や必要以上の分解をしない** (火災・感電・けがの原因になります)
水ぬれ禁止	**製品を水につけたり、水をかけたりしない** (火災や感電のおそれがあります)
指示に従い必ず行う	**交流100Vを使用する** (直流や交流200Vを使用すると火災や感電の原因になります)
	お手入れの際は必ず分電盤のブレーカーを切る (通電状態では感電やけがをすることがあります)
	異常時(こげ臭い等)は、運転を停止して分電盤のブレーカーを切り、お買上げの販売店または「三菱電機 ご相談窓口・修理窓口」に相談する (異常のまま運転を続けると故障や感電・火災等の原因になります)

⚠ 注意　誤った取扱いをしたときに軽傷または家屋・家財などの物的損害に結びつくもの

禁　止	**ロスナイの風が直接あたるところに燃焼機器を置かない** (不完全燃焼による事故の原因になることがあります)
	本体上部に物を乗せたり、腰を掛けたりしない (故障や感電・火災・変形等の原因になります)
	高温(40℃以上)や直接炎があたったり、油煙の多い場所には使用しない (火災のおそれがあります)
	機械および化学工場など酸・アルカリ・有機溶剤・塗料など有害ガス・腐食性成分を含んだガスが発生する場所には使用しない (故障の原因になります)
指示に従い必ず行う	**お手入れ後の部品の取付けは確実に行う** (落下によりけがの原因になります)
	お手入れの際は手袋を着用する (着用しないとけがをすることがあります)
	長期間使用しないときは、必ず分電盤のブレーカーを切る (絶縁劣化による感電や漏電火災の原因になります)

特　長

最近の学校はパソコン教室や視聴覚室などにエアコンが整い、気密性がよく、冷暖房効果・しゃ音効果が高いというメリットがあります。
その反面、換気不足による室内空気の汚染・結露の発生など健康を損なう心配があります。

そこでロスナイ換気が必要になります。
ロスナイは…室外の空気を室内の温・湿度に近づけながら室内に給気するとともに、汚れた空気を室外に排気します。

主な特長

1	強制同時給排なので **新鮮空気**	強制同時給排機能によって、きれいな外気を取り入れながら汚れた空気を排気します。だから室内の空気は新鮮です。
2	ロスナイエレメントの働きで **快適温度**	ロスナイエレメントの働きにより、外気を室温に近づけて給気しますので、暖かさ・涼しさを保ちながら換気します。
3	熱ロスが少ないから **省エネ**	室内の暖かさ・涼しさを保ちながら換気ができるので、冷暖房時の熱ロスが少なく冷暖房費も節約できます。
4	特殊構造により **防音効果**	室外騒音の侵入を防ぎ、室内音の音もれを抑えます。

各部のなまえ

SCH-50ESH2 SCH-40ES2（天吊露出形）

※図はSCH-50ESH2を示します。

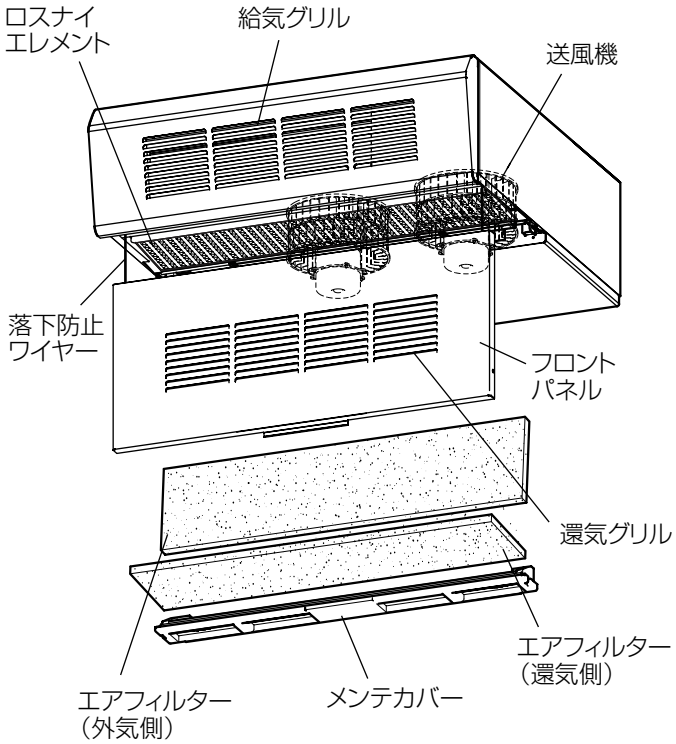

SCF-50LS2 SCF-40LS2（床置形）

※図はSCF-40LS2を示します。

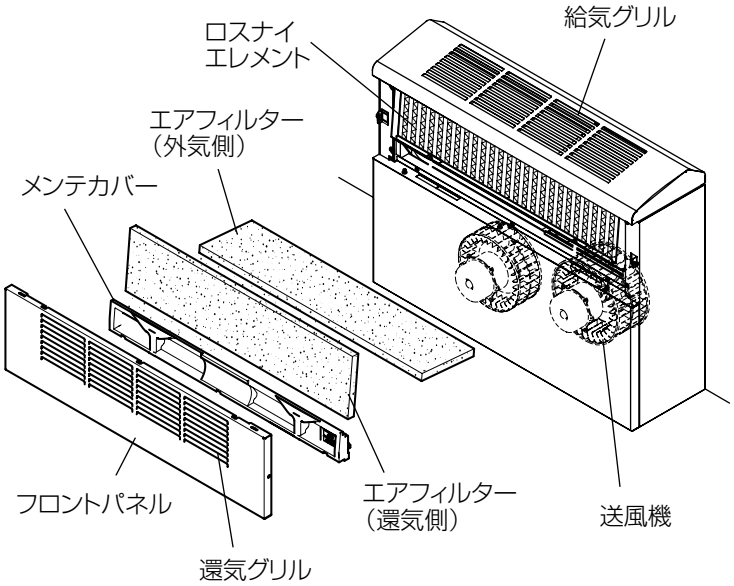

使いかた

運転はシステム部材（別売）のコントロールスイッチ（PG-01SCS または PG-02SCP）で行います。
コントロールスイッチの取付・取扱説明書も併せてご覧ください。

コントロールスイッチ（別売）
PG-01SCS

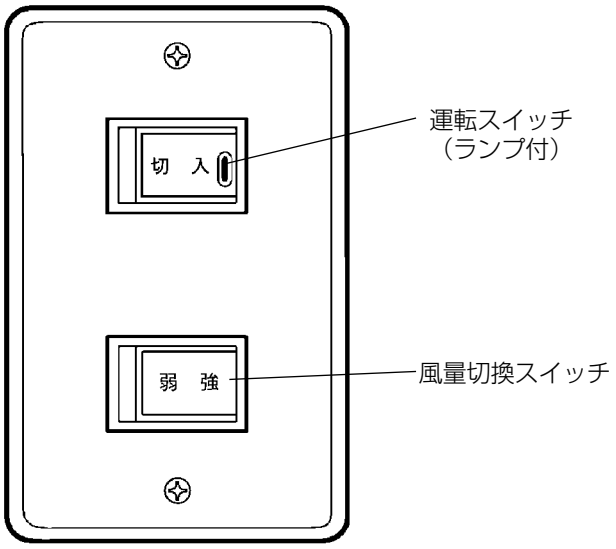

運転をする

切　入 の右側を押す。

・ランプ点灯

風量を切り換える

弱　強 を押す。

・「強」運転…右側を押す。
・「弱」運転…左側を押す。

停止する

切　入 の左側を押す。

・ランプ消灯

メモ

空調機を含めた当社独自の集中管理システム（フリープランシステム）をご使用の場合は、上記コントロールスイッチ（PG-01SCS）は使用しません。詳しくはシステム部材（別売）フリープランアダプタの取扱説明書などを参照してください。

お手入れ

ロスナイの機能を長く維持していただくために、エアフィルター・ロスナイエレメントに付着したごみ、ほこりを定期的に清掃してください。
■お手入れの際は足元が不安定な状態で部品の着脱を行わないでください。（天吊露出形のみ）

⚠警告

お手入れの際は必ず分電盤のブレーカーを切る

（通電状態では感電やけがをすることがあります）

⚠注意

お手入れの際は手袋を着用する
（着用しないとけがをすることがあります）

お手入れ後の部品の取付けは確実に行う
（落下によりけがの原因になります）

清掃の目安　エアフィルター……1年に1回以上清掃
ロスナイエレメント……2年に1回以上清掃
（汚れの状態に応じて清掃回数を増やしてください）

各部品のはずしかた

1

SCH-50ESH2 SCH-40ES2（天吊露出形）

※図はSCH-50ESH2を示します。

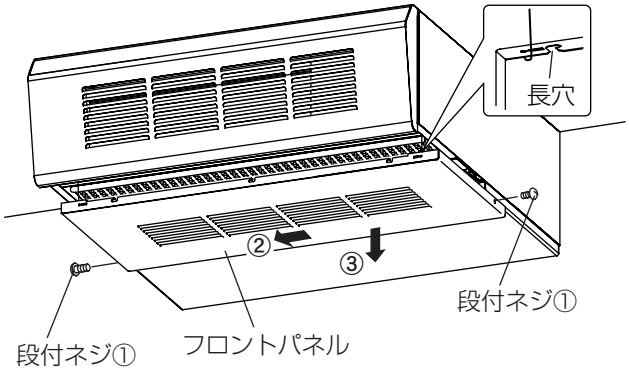

フロントパネルをはずす

①フロントパネル両側面の段付ネジ各1本をはずす。
②フロントパネルを左にずらし、長穴をピンからはずす。
③フロントパネルを矢印の方向に引き出す。

- フロントパネルは落下防止ワイヤーが取付いた状態ではずれます。（落下防止ワイヤーははずさないでください）

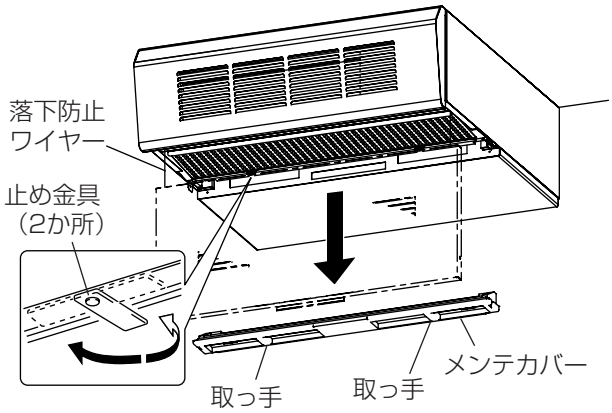

メンテカバーをはずす

止め金具（2か所）を90°回転させ、メンテカバーをはずす。

- メンテカバーは取っ手を持ってはずしてください。

SCF-50LS2 SCF-40LS2（床置形）

※図はSCF-40LS2を示します。

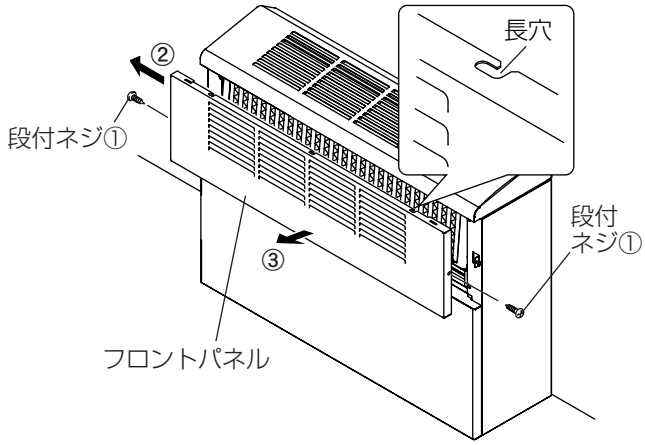

フロントパネルをはずす

①フロントパネル両側面の段付ネジ各1本をはずす。
②フロントパネルを左にずらし、長穴をピンからはずす。
③フロントパネルを矢印の方向（手前）に引き出す。

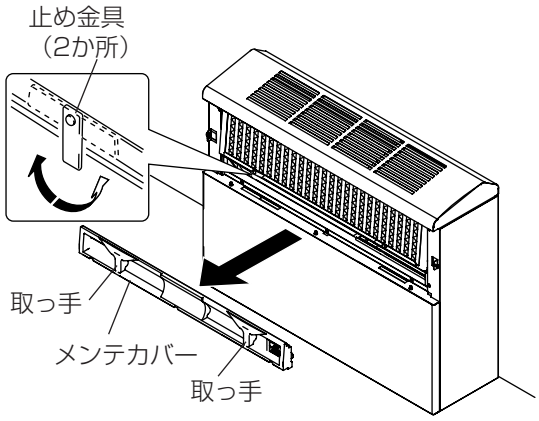

メンテカバーをはずす

止め金具（2か所）を90°回転させ、メンテカバーをはずす。

- メンテカバーは取っ手を持ってはずしてください。

2

SCH-50ESH2 SCH-40ES2（天吊露出形）

※図はSCH-50ESH2を示します。

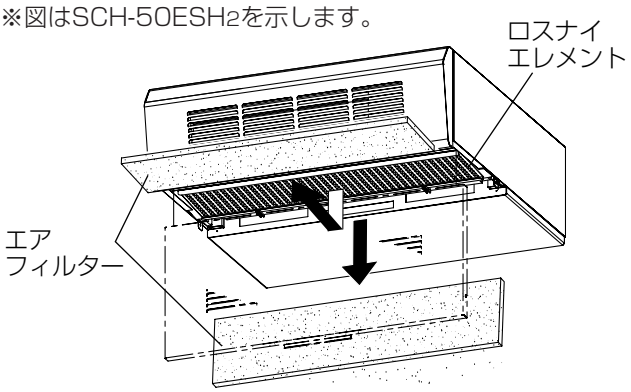

エアフィルター(外気側・還気側)をはずす

ロスナイエレメントからエアフィルターをはずす。

SCF-50LS2 SCF-40LS2（床置形）

※図はSCF-40LS2を示します。

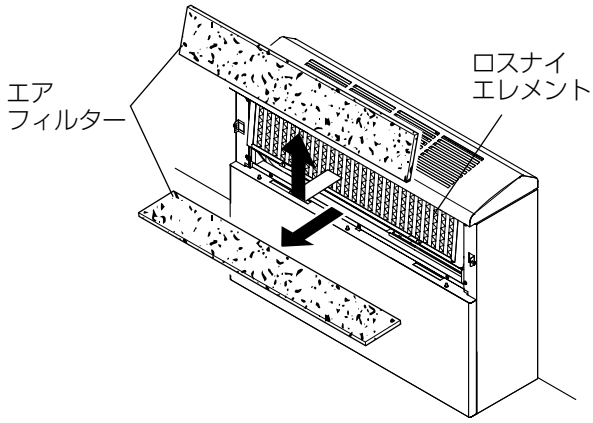

お手入れ　つづき

エアフィルターの清掃

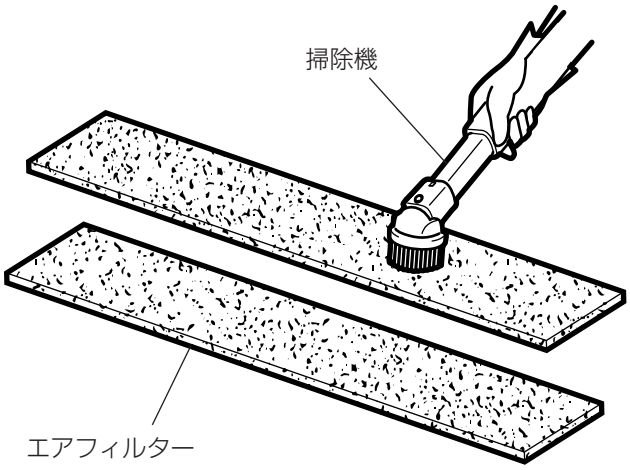

軽く手でたたくかまたは、掃除機でほこりを吸い取る。
●汚れのひどい場合は、水またはぬるま湯（40℃以下）に中性洗剤を溶かして押し洗いをし、よく乾かす。

お願い

●熱湯で洗ったり、もみ洗いは絶対におやめください。（エアフィルターが変形して性能が損なわれるおそれがあります）
●エアフィルターを入れ忘れないでください。
●エアフィルターを出し入れするときは、ロスナイエレメントの表面を傷つけないようにしてください。

ロスナイエレメントの清掃

SCH-50ESH2 SCH-40ES2（天吊露出形）

※図はSCH-50ESH2を示します。

水洗禁止

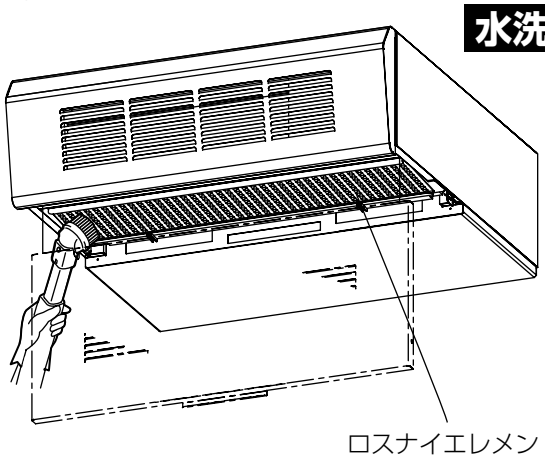

SCF-50LS2 SCF-40LS2（床置形）

※図はSCF-40LS2を示します。

水洗禁止

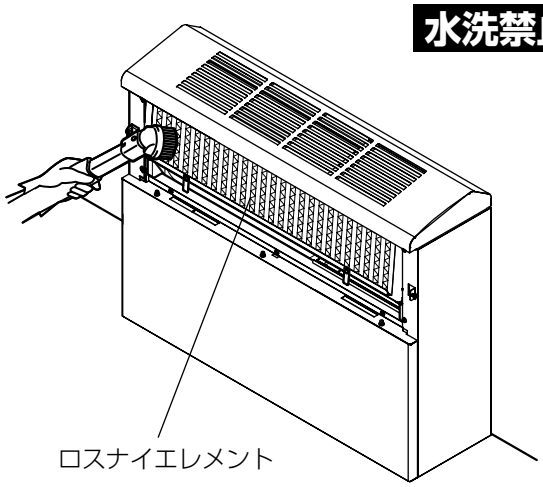

掃除機で表面のごみ・ほこりを吸い取る。掃除機のノズルは長いはけ付きのものを軽く当てて清掃する。

お願い

●ロスナイエレメントに水、熱湯、薬品、揮発性の溶剤などをかけないでください。
●針金、ドライバー、掃除機の硬いノズルなどをロスナイエレメントに強く当てないでください。

各部品の取付け

SCH-50ESH2 SCH-40ES2（天吊露出形）

※図はSCH-50ESH2を示します。

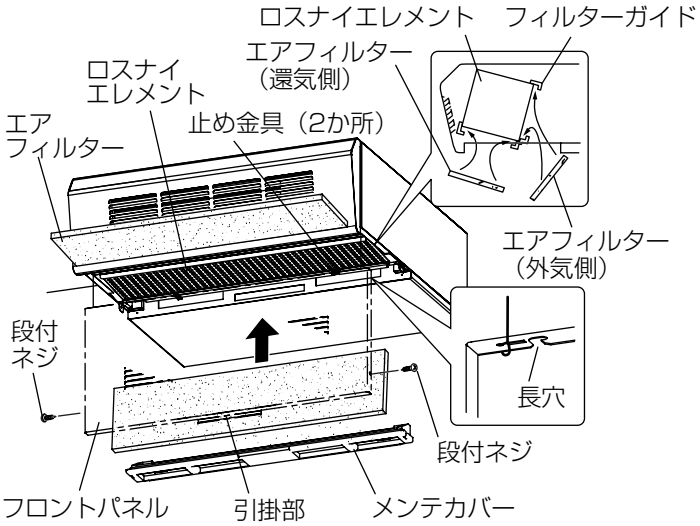

SCF-50LS2 SCF-40LS2（床置形）

※図はSCF-40LS2を示します。

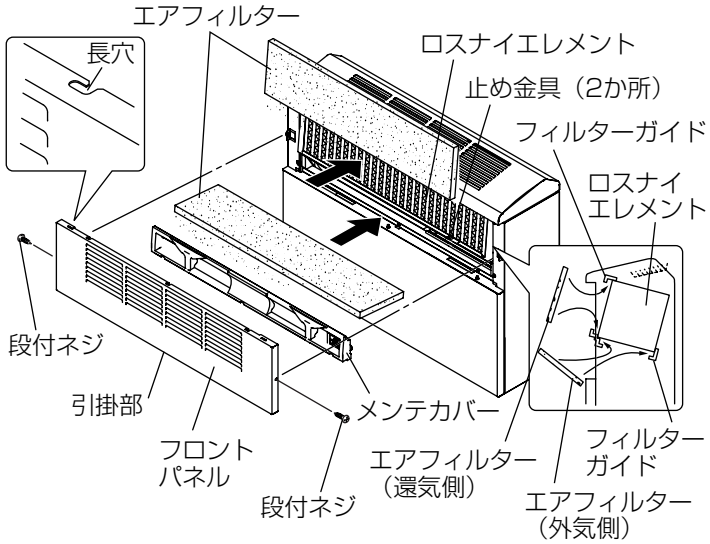

1. エアフィルターをフィルターガイドに確実に納める。

お願い

- 交換用のエアフィルターがシステム部材として用意されていますので古くなったエアフィルターは交換してください。

2. メンテカバーを取付け、止め金具（2か所）を90°回転させ固定する。
3. フロントパネルの引掛部を本体側の穴に引っ掛ける。
4. フロントパネルの長穴をピンに引っ掛けて右にずらす。
5. フロントパネル両側面を段付ネジで固定する。（各1本）

お願い

- フロントパネル取付けの際に締付トルクが強いと、段付ネジが破損する可能性がありますので、インパクトドライバー等の電動工具は使用しないでください。

外装の清掃

SCH-50ESH2 SCH-40ES2（天吊露出形）

※図はSCH-50ESH2を示します。

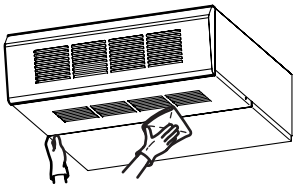

SCF-50LS2 SCF-40LS2（床置形）

※図はSCF-40LS2を示します。

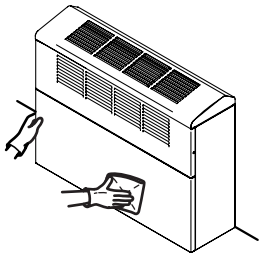

中性洗剤を溶かしたぬるま湯（40℃以下）に浸した布を固くしぼってふき、洗剤が残らないようきれいな布でふき取る。

お願い

- お手入れに下記の溶剤等を使用しますと変質したり、塗装がはがれる原因になります。
  （シンナー・アルコール・ベンジン・ガソリン・灯油・スプレー・アルカリ洗剤・化学ぞうきんの薬剤、クレンザー等けんま材入りの洗剤）

「故障かな？」と思ったら

現象	原因	処置
換気しない	●元電源が入っていない	●元電源を入れる
	●エアフィルター・ロスナイエレメントが目詰まりしている	●「お手入れ」に従って清掃する
	●フリープランシステムの場合で、空調機が「切」になっている	●空調機を運転させる

上記の処置をしても改善されない場合は、お買上げの販売店にご相談ください。

アフターサービス

アフターサービスはお買上げの販売店かお近くの「三菱電機　ご相談窓口・修理窓口」（別紙）にご相談ください。
別紙チラシが不明な方は下記窓口へお問い合わせください。

■ご相談窓口

平日　　9：00～19：00
土・日・祝　　9：00～17：00
三菱電機冷熱相談センター　電話0037-80-2224（無料）

※電話番号などについては変更になることがありますので、あらかじめご了承願います。

**異音がする、風が出ないなど異常がある場合は電源を切って、お買上げの販売店へご連絡ください。
点検・修理に要する費用などは販売店にご相談ください。**

■補修用性能部品の保有期間

当社は、この学校用ロスナイの補修用性能部品を製造打切り後9年保有しています。
補修用性能部品とは、その製品の機能を維持するために必要な部品です。

仕　様

形　名	電　圧（V）	周波数（Hz）	ノッチ	消費電力（W）	風　量（m³/h）	機外静圧（Pa）	温度交換効率（%）	エンタルピ交換効率（%） 暖房時	エンタルピ交換効率（%） 冷房時	騒　音（dB）	質　量（kg）
SCH-50ESH2	100	50	強	177	525	0	73	61	57	39.5	36
				170	500	60	74	62	58		
			弱	117	300	22	80	71	67	33	
		60	強	222	515	0	74	62	58	39.5	
				217	500	60	74	62	58		
			弱	128	300	22	80	71	67	33	
SCH-40ES2	100	50	強	124	400	40	60	45	40	39	27
			弱	59	200	10	70	57	52	30	
		60	強	149	400	40	60	45	40	39	
			弱	64	200	10	70	57	52	30	
SCF-50LS2	100	50	強	185	500	60	61	48	43	43	35
			弱	107	300	22	70	58	54	34	
		60	強	220	500	60	61	48	43	43	
			弱	113	300	22	70	58	54	34	
SCF-40LS2	100	50	強	129	400	40	60	45	40	39.5	27
			弱	60	200	10	70	57	52	30	
		60	強	149	400	40	60	45	40	39.5	
			弱	63	200	10	70	57	52	30	

＊騒音値は無響音室における測定値であり、部屋の構造・材質・本体取付材料により変化します。
＊上記のエンタルピ交換効率は、給気と排気の風量比や空気条件により変動します。詳細は、「三菱換気送風機総合カタログ」をご参照ください。

お客さまメモ サービスを依頼されるとき便利です。		
	形　　名	
	お買上げ年月日	年　　月　　日
	お買上げ店名 （住　所） （電話番号）	（　　）＿＿＿＿＿＿

この製品には地球環境保護の一環として再資源化ができるように主なプラスチック部品に材質名を表示しています。
（材質名は主材料にISO規定の略号を使用）

三菱電機株式会社
中津川製作所　〒508−8666　岐阜県中津川市駒場町１番３号

この説明書は、再生紙を使用しています。