MITSUBISHI ELECTRIC

1502873HN1401

三菱中間取付形ダクトファン
（フリーパワーコントロールタイプ）

〔事務所・施設・店舗用〕

形　名	
V-20ZMR2	V-23ZMR2
V-25ZMR2	

取扱説明書

お客様用

この製品の運転にはコントロールスイッチが必要です。
コントロールスイッチの位置を確認してください。

お客様自身では据付けないでください。
（安全や機能の確保ができません）

- この製品は日本国内用ですので日本国外では使用できず、またアフターサービスもできません。
  This appliance is designed for use in Japan only and can not be used in any other country.　No servicing is available outside of Japan.
- 正しく安全にお使いいただくためにこの説明書を必ずお読みください。なお、ご使用の前に「安全のために必ず守ること」を確認して、正しく安全にお使いください。
- お読みになった後は、お使いになる方がいつでも見られるところに保管してください。

1. 安全のために必ず守ること

●誤った取扱いをしたときに生じる危険とその程度を次の表示で区分して説明しています。

⚠警告　誤った取扱いをしたときに死亡や重傷などに結びつく可能性があるもの

禁止	●**ガス漏れに気付いたときは、換気扇（電気器具その他）のスイッチの入・切をしない** 爆発や引火の原因。
水ぬれ禁止	●**製品を水につけたり、水をかけたりしない** ショートや感電の原因。
分解禁止	●**改造や分解はしない** 火災・感電・けがの原因。 修理はお買上げの販売店または「三菱電機 ご相談窓口・修理窓口」にご相談ください。
指示に従う	●**交流 100Vを使用する** 直流や交流 100V 以外を使用すると感電の原因。 ●**異常・故障時には、直ちに使用を中止する** **そのまま、使用すると発煙・発火、感電、けがに至るおそれがあります。** 〈異常・故障例〉 ●スイッチを入れても羽根が回転しない。 ●回転中に異常音や振動がする。 ●回転が遅いまたは不規則。（モーターはメンテナンスが必要な部品です。） ●こげ臭いにおいがする。 ●本体据付部に腐食・破損等がある。　等 ※すぐに電源プラグを抜くか分電盤のブレーカーを切って、販売店へ点検修理を依頼する。 ●**お手入れの際は必ず分電盤のブレーカーを切る** 感電やけがの原因。

⚠注意　誤った取扱いをしたときに軽傷または家屋・家財などの物的損害に結びつくもの

禁止	●**本体に異常な振動が発生した場合は使用しない** 本体・部品の落下によるけがの原因。 ●**直接炎があたったり、油煙の多い場所や有機溶剤のかかる場所で使用しない** 火災の原因。 ●**塩害・温泉害の発生している場所で使用しない** 本体・部品の落下によるけがの原因。
接触禁止	●**運転中は羽根の中に指や物を入れない** けがの原因。
浴室使用禁止	●**浴室など湿気の多い場所では絶対に使用しない** 感電および故障の原因。
指示に従う	●**電気工事は必ず電気工事店に依頼する** 感電の原因。 ●**お手入れの際は手袋を着用する** 着用しないとけがの原因。 ●**部品の据付けは確実に行う** 落下によるけがの原因。 ●**長期間ご使用にならないときには、必ず電源プラグをコンセントから抜くか分電盤のブレーカーを切る** 絶縁劣化による感電や漏電火災の原因。

2. 各部のなまえと据付例

※図は標準据付けのV-20ZMR2を示す。

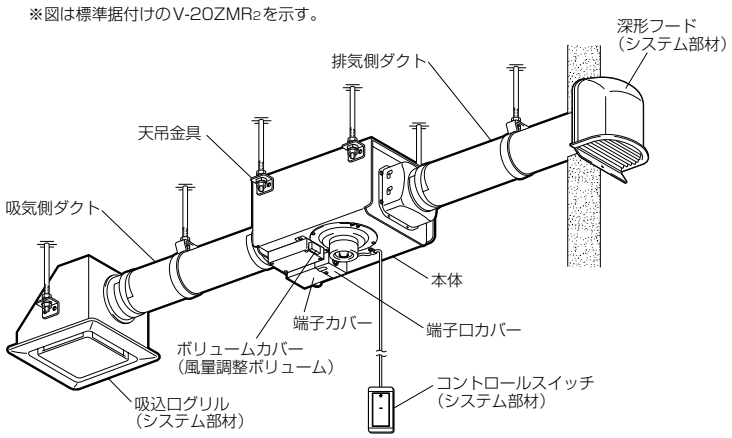

●ご使用にあたって

- **スプレー（殺虫剤・整髪用・掃除用など）をかけないでください。**
  （グリル・羽根の破損、変質の原因になります。）
- **給気用に使われていないか確認してください。**
  （モーター・回路が故障して使えなくなります。）
- **高温（40℃以上）になるところに据付けられていないか確認してください。**
  （製品の変形やモーター焼損の原因になります。）
- **本体の真下に点検口があるか確認してください。**
  （保守点検・風量設定の変更に必要です。）
- お手入れに下記の溶剤・洗剤を使用しないでください。
  シンナー、アルコール、ベンジン、ガソリン、灯油、スプレー、アルカリ洗剤、化学ぞうきんの薬剤、クレンザーなどの研摩剤入りの洗剤
  （異常音の発生、変質、変色、塗装はがれの原因）

3. 使用方法

システム部材のコントロールスイッチで行いますが２種類の方法があります。

ファンコントローラ　P-01RU2　が設置されている場合

■換気するとき

電源スイッチの「右側」を押します。
ランプが点灯して運転を開始します。

■風量設定を変えるとき

風量調節ツマミを MIN（最小）から MAX（最大）の範囲でお好みの位置に回します。

- 風量調節ツマミの機能上、MIN または MAX の近くでは羽根の回転（風量）が変わらないことがありますが、異常ではありません。

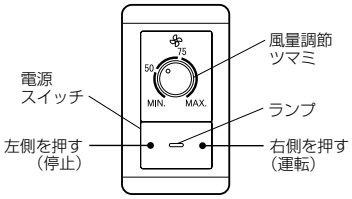

■止めるとき

電源スイッチの「左側」を押します。
ランプが消灯して運転が停止します。

お願い

- 本体外部の風量調整ボリュームでの風量調整は出来ません。
- 風量調整を MIN（最小）にしたとき、スイッチのランプの点灯が薄くなりますが、異常ではありません。

3. 使用方法　つづき

コントロールスイッチ　P-10SW2　が設置されている場合

■換気するとき

電源スイッチの「右側」を押すとランプが点灯し、運転を開始します。

■止めるとき

「左側」を押すとランプが消灯し、運転が停止します。

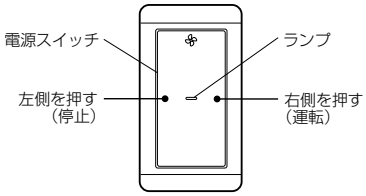

■風量設定を変えるとき

本体外部の風量調整ボリュームで、風量設定の変更が可能です。

（1）点検口を開けます。

（2）本体外部のボリュームカバーをはずします。

（3）**7. 仕様**を目安に風量調整ボリュームの印と目盛を合わせ風量設定を行います。

（4）ボリュームカバーを元通り据付けてください。

（5）点検口を閉めます。

- 風量調整ボリュームの機能上、MIN または MAX の近くでは羽根の回転（風量）が変わらないことがありますが、異常ではありません。

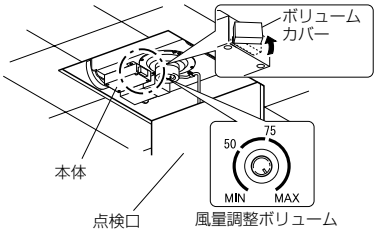

お願い

- 風量調整するときは感電・けが防止のため必ず分電盤のブレーカーを切ってください。
- 風量調整ボリュームに強い力を加えないでください。内部の電子部品が破損する原因になります。
- 風量調整を MIN（最小）にしたとき、スイッチのランプの点灯が薄くなりますが、異常ではありません。
- 指などけがをしないよう手袋の着用をおすすめします。

メモ

- **給気口があるか確認してください。**（効果的な換気を行うために必要です）
- **この中間取付形ダクトファンは外気逆流や冷気侵入などを抑えるため、風圧式シャッターを設けています。風圧式シャッターは急激なドアの開閉や外風の強い時などにはシャッター閉じ音が聞こえる場合があります。**

4. お手入れのしかた

吸込口グリルにほこりなどが付着しますと風量低下や異常音発生の原因になります。
約３か月に１度を目安としてグリルの清掃をしてください。吸込口グリル着脱方法は吸込口グリルの取扱説明書を参照してください。

⚠警告

お手入れの際は必ず分電盤のブレーカーを切る
感電やけがの原因。

⚠注意

お手入れの際は手袋を着用する
着用しないとけがの原因。

5. 修理を依頼する前に

このような症状があれば点検してください。		点検・処置をしても直らないときは	
	● **コントロールスイッチを入れても羽根が回転しない。**（ブレーカーが切れていたり停電ではありませんか？） ● **換気量が不足する。**（屋外フードや吸込口グリルにほこりが堆積していませんか？） ● **運転中に異常音や振動がする。**（吸込口グリルが確実に据付けられていますか？） ● **吸込口グリルがはずれかけている。（傾いている）**（確実に据付けてください）		**電源を切って必ず販売店に点検・修理をご依頼ください。** 費用については販売店に相談してください。

※据付場所によってはダクト配管が長くなったり、曲がり部分が多くなる場合があります。
この場合、中間取付形ダクトファンへの負担が大きくなり、ファンの回転数が上がって風切り音が大きくなりますが異常ではありません。

6. アフターサービス

■修理を依頼されるときは

●修理料金は
技術料＋部品代（＋出張料）などで構成されています。
- 技術料…故障した製品を正常に修復するための料金です。
- 部品代…修理に使用した部品代金です。
- 出張料…製品のある場所へ技術員を派遣する料金です。

●ご連絡いただきたい内容

1.	品　　名	中間取付形ダクトファン
2.	形　　名	○○-○○○○
3.	お買上げ日	年　月　日
4.	故障の状況	（できるだけ具体的に）
5.	ご 住 所	（付近の目印なども）
6.	お名前・電話番号・訪問希望日	

■ご不明な点や修理に関するご相談は

- お買上げの販売店か下記の「三菱電機 ご相談窓口・修理窓口」にご相談ください。

ご相談窓口・修理窓口のご案内（住宅用換気送風機）

取扱い・修理のご相談は、まず
お買上げの販売店・施工者・設備業者へ

●お買上げの販売店にご依頼できない場合（転居や贈答品など）は、各窓口へお問い合わせください。

■お問合せ窓口におけるお客様の個人情報のお取り扱いについて

三菱電機株式会社は、お客様からご提供いただきました個人情報は、下記のとおり、お取り扱いします。

1. お問合わせ（ご依頼）いただいた修理・保守・工事および製品のお取り扱いに関連してお客様よりご提供いただいた個人情報は、本目的ならびに製品品質・サービス品質の改善、製品情報のお知らせに利用します。
2. 上記利用目的のために、お問合わせ（ご依頼）内容の記録を残すことがあります。
3. あらかじめお客様からご了解をいただいている場合および下記の場合を除き、当社以外の第三者に個人情報を提供・開示することはありません。
   ①上記利用目的のために、弊社グループ会社・協力会社などに業務委託する場合。
   ②法令等の定める規定に基づく場合。
4. 個人情報に関するご相談は、お問合せをいただきました窓口にご連絡ください。

ご相談窓口　住宅用換気送風機の購入相談・取扱い方法　受付時間365日24時間

●三菱電機換気送風機技術相談センター
フリーダイヤル **0120-726-471**（無料）
携帯電話・PHS・IP電話対応
三菱電機株式会社 中津川製作所
〒508-8666　岐阜県中津川市駒場町1番3号
FAX (0573) 66-5659（有料）

■ご相談対応　平日　9：00～12：00　13：00～19：00（土・日・祝及び弊社休日以外）
■上記時間帯以外のご相談（受付のみ）　●三菱電機お客さま相談センター
フリーコール **0120-139-365**（無料）　いつも サンキュー 365日

携帯電話・PHS・IP電話の場合	
三菱電機お客さま相談センター	TEL (03)3414-9655（有料）

修理窓口　住宅用換気送風機の修理の問合せ・修理の依頼　受付時間365日24時間

●三菱電機修理受付センター
フリーダイヤル **0120-56-8634**（無料）
インターネット **www.melsc.co.jp**
携帯電話サイト
空メールの送り先：**fc8634@melsc.jp**
またはバーコードからアクセス。
URLをメール返信します。

携帯電話・PHSの場合	
ナビダイヤル	TEL 0570-01-8634（有料）
ナビダイヤル	FAX 0570-03-8634（有料）

●所在地、電話番号などについては変更になることがありますので、あらかじめご了承願います。
●電話番号をお確かめのうえ、お間違えのないようにおかけください。

S14A-KANKI

■補修用性能部品の保有期間

当社は、中間取付形ダクトファンの補修用性能部品を、製造打切り後６年保有しています。
補修用性能部品とは、その製品の機能を維持するために必要な部品です。

7. 仕　様

電圧100V

形　名	パワー（%）	消費電力(W)		風　量(m³/h)		吸込騒音(dB)		側面騒音(dB)		質量(kg)
		50Hz	60Hz	50Hz	60Hz	50Hz	60Hz	50Hz	60Hz	
V-20ZMR2	100	55	62	450	450	42.5	42.5	37	37	8.5
	75	39	43	340	330	37	36	33	32	
	50	24	25	230	220	28	27	26	25	
	25	13	13	115	110	21	20.5	20	19.5	
V-23ZMR2	100	80	100	600	610	48	48	40	40	11.1
	75	62	68	470	450	42.5	41.5	36	35	
	50	38	39	320	300	34	32	27	26	
	25	18	18	160	140	22	21	21	20.5	
V-25ZMR2	100	90	104	730	700	49	48.5	41	40	11.1
	75	65	70	550	520	42.5	41	36	34	
	50	40	40	370	340	34	32.5	31	29	
	25	20	20	200	190	24	23	22	21	

※特性はJIS C 9603に基づく開放時の値です。
※騒音値は開放時（排気音は含まず）1m離れた地点でのAレンジによる値です。
※騒音値は無響室での測定値です。実据付状態では反響音等を含むためこれよりも高くなります。

愛情点検　**☆長年ご使用の換気扇の点検を！**

ご使用の際このようなことはありませんか。
- スイッチを入れても羽根が回転しない。
- 運転中に異常音や振動がする。
- 回転が遅いまたは不規則。（モーターはメンテナンスが必要な部品です）
- こげ臭いにおいがする。
- 本体据付部に腐食、破損等がある。

▶ **使用中止**　故障や事故防止のため、電源を切って必ず販売店にご連絡ください。点検、修理に要する費用は販売店にご相談ください。

お客さまメモ サービスを依頼されるとき便利です。		
	形　　名	
	お買上げ年月日	年　月　日
	お買上げ店名 （住　所） （電話番号）	（　　）

この製品には地球環境保護の一環として再資源化ができるように主なプラスチック部品に材質名を表示しています。
（材質名は主材料にISO規定の略号を使用。）

三菱電機株式会社
中津川製作所　〒508-8666 岐阜県中津川市駒場町１番３号

この説明書は、再生紙を使用しています。