1504876HA4401

MITSUBISHI ELECTRIC

ロスナイ用システム部材　ステンレス製フード

形　名

P-100CVS6
P-100CVSQ6（防虫網付タイプ）
据付・取扱説明書

このステンレス製フード（2個1組）は、ロスナイを据付けた室外側に取付け、雨水・風などの侵入を防ぐために使用するものです。

■この製品の性能、機能を十分発揮させ、また安全を確保するために、正しい据付けが必要です。間違った据付け、お客様自身での据付けは、故障や事故の原因になります。
■据付けを始める前にこの説明書とロスナイ本体に付属の据付説明書をよくお読みになり正しく据付けてください。
■据付けは販売店・工事店様が実施してください。

この製品は日本国内用ですので日本国外では使用できず、またアフターサービスもできません。
This appliance is designed for use in Japan only and can not be used in any other country. No servicing is available outside of Japan.

据付け終了後は必ずこの説明書をお客様にお渡しください。

■ご使用の前にこの説明書をよくお読みになり、正しく安全にお使いください。
なお、お読みになった後は、お使いになるかたがいつでも見られるところに必ず保存してください。

安全のために必ず守ること

誤った取扱いをしたときに生じる危険とその程度を、次の表示で区分して説明しています。

⚠警告	⚠注意
誤った取扱いをしたときに死亡や重傷などに結びつく可能性があるもの	誤った取扱いをしたときに軽傷または家屋・家財などの物的損害に結びつくもの

本文中や本体に使われている図記号の意味は次のとおりです。

禁止	指示に従う

⚠警告

据付時		●常時振動したり、振動しやすい場所には据付けない（落下によるけがの原因）
		●据付けは十分強度のあるところを選んで確実に行う（落下によるけがの原因） ●据付けは必ず付属部品および指定部品を使用する（落下によるけがの原因）

⚠注意

据付時・使用時		●据付けまたはお手入れの際は手袋を着用する（板金部品の端面によりけがの原因） ●部品の取付けは確実に行う（落下によるけがの原因）

据付け前の準備

据付け前に下記のものをご用意ください。
・コーキング材（JIS A 5758適合品のシリコン系、変成シリコン系）
※アンカーボルトで固定する場合
　・アンカーボルト（M8ステンレス製）…8本
　・ワッシャー・スプリングワッシャー・ナット（M8ステンレス製）…8本

据付場所の選定

- 重塩害地区には、必ず重塩害地区用(受注対応品)をご使用ください。
- この製品は汚染ガス耐力(酸、薬品、温泉害等)を持たせたものではありません。下記のような場所での使用は腐食が急激に進み、寿命が著しく低下するおそれがありますので特にこまめな点検・清掃および早めのお手入れが必要です。
  - ・化学工場、パルプ工場等の構内およびその周辺地域
  - ・工場、学校等の実験室などで化学薬品を使用する場所
  - ・温泉地域やプール、下水の排気などの用途
  - ・その他、腐食性物質、腐食性ガスの発生する場所
- 点検・清掃が可能な場所に据付けてください。
- 有機溶剤、化学薬品が直接触れるとはく離、変色、発錆の原因となります。必ず下記の方法にて施工してください。
  - ・タイル仕上げの外壁……必ずタイルの酸洗い後に屋外端末部材を取付けてください。
  - ・吹付塗装仕上げの外壁…必ず吹付塗装後に屋外端末部材を取付けてください。
- メンテナンスが必要なため清掃、防虫網の点検（防虫網付機種）が容易にできるところに据付けてください。

各部のなまえと外形寸法図

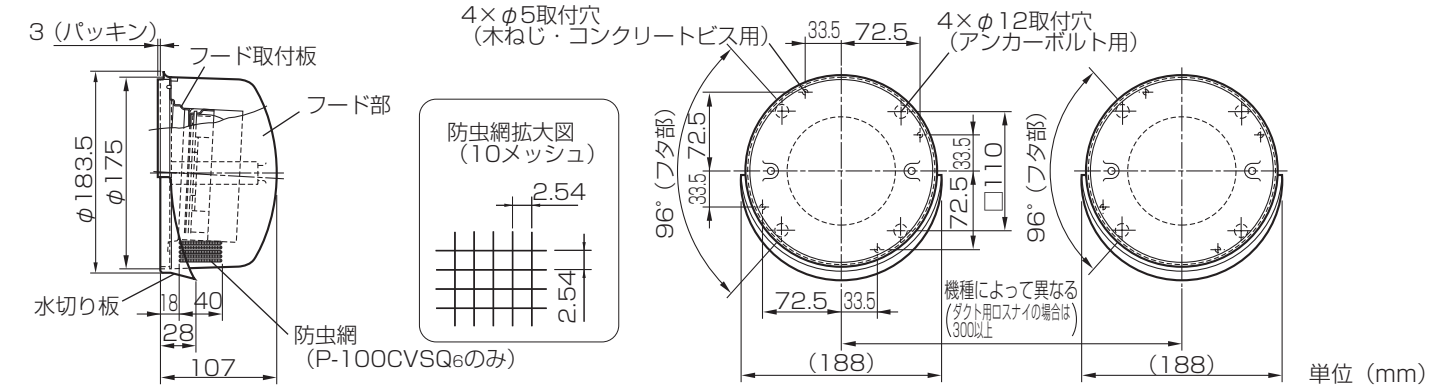

適用機種・パイプと付属部品

適用機種	パイプ径	付属部品	
		パッキン	その他
壁掛2パイプ取付ロスナイ	φ75	1個当り1枚 ※パイプ径φ75のみ使用	木ねじ(ステンレス製)……8本 水切り板…… 1個当り1個
	φ100		
ダクト用ロスナイ	内径基準薄肉管		
	4番管(VP/VU)		

据付方法

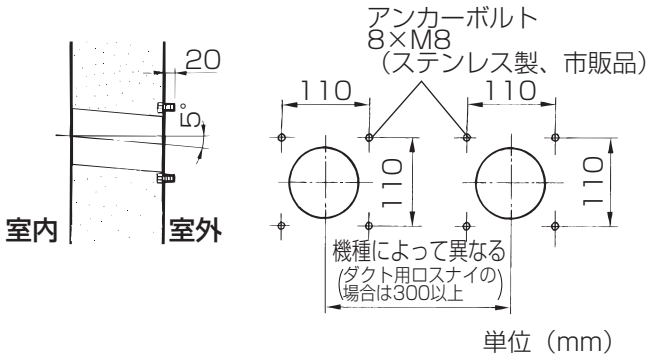

1. 図の位置に市販のアンカーボルト（M8ステンレス製）を埋め込む

- 壁穴のセンターに対し、アンカーボルトの埋め込み位置がずれないようにしてください。
- 木ねじまたはコンクリートビスでも固定できます。その場合は、下図を参照してください。

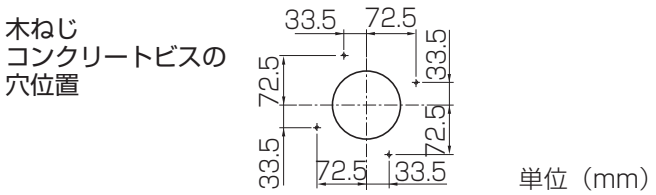

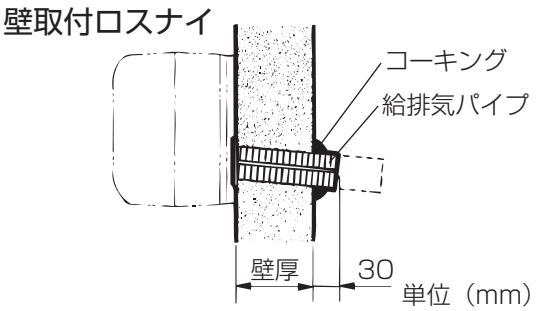

《共通》

2. 適用機種の給排気パイプを左図のように取付ける

①給排気パイプを外壁より30mmの長さになるように金ノコギリで切断する。
②外壁より出た給排気パイプと壁穴のすき間を市販のコーキング材で埋める。

ダクト用ロスナイ
※内径基準薄肉管、4番管（VP/VU）の場合

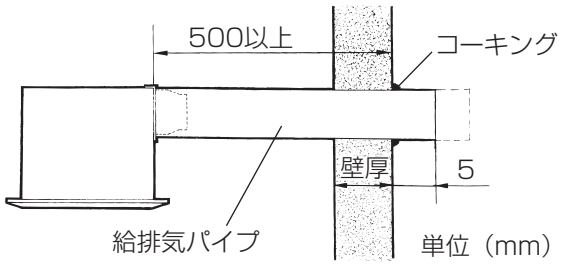

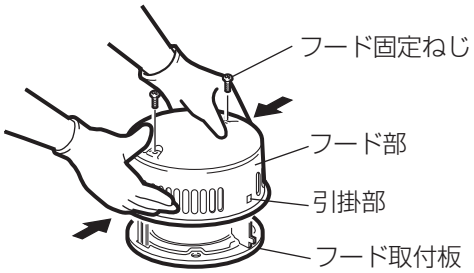

《アンカーボルトで固定する場合》

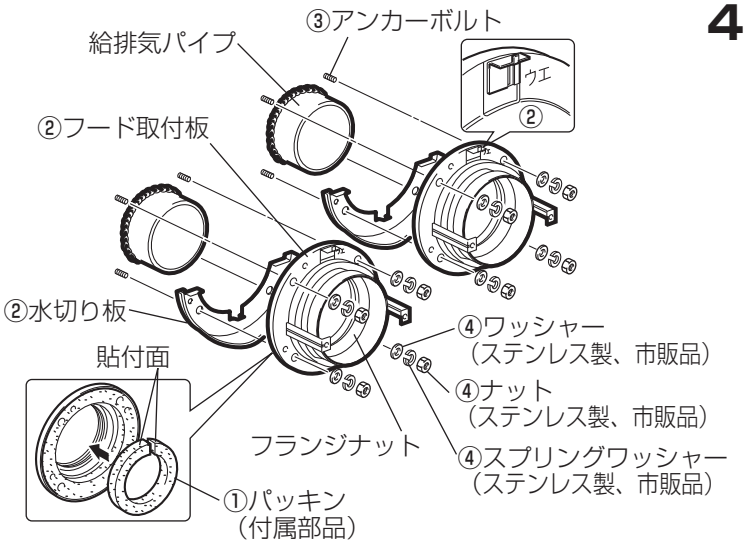

パッキン貼り付け状態図（パイプ径φ75のみ）
〈フードを裏から見た図〉

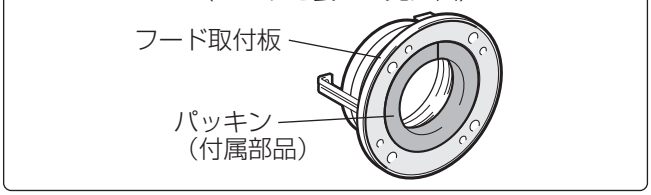

《木ねじ・コンクリートビスで固定する場合》

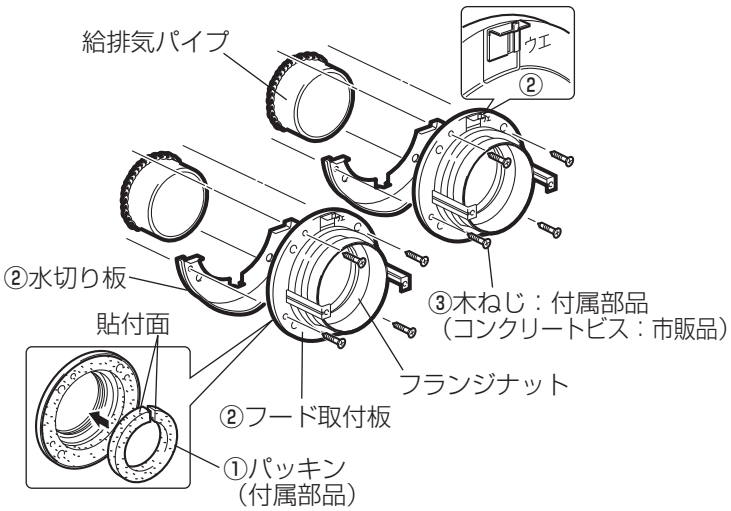

お願い

- 雨水浸入防止のため次のことを行ってください。
  壁取付ロスナイの場合
  ※壁穴は必ず室外側に下りこう配になるようにあけてください。
  ダクト用ロスナイの場合
  ※ロスナイ本体は外壁より500mm以上離し、室外側に1/100以上の下りこう配となるように取付けてください。

《共通》

3. フード部を取りはずす

フード固定ねじ（2本）をはずし、フード部の両側を両手で押さえて引掛部よりはずし、フード取付板と分ける。

- はずしたねじは最後の取付けに使用しますのでなくさないように保管してください。

4. フード取付板を取付ける

《共通》

①パイプ径φ75の場合は、左図のように付属のパッキンを貼り付ける。
（φ75以外のパイプ径にパッキンは必要ありません）
②フード取付板の「ウエ」印が上になるようにし、フード取付板の下部に付属の水切り板を取付穴位置が合うように重ね合わせる。

《アンカーボルトで固定する場合》

③フード取付板と水切り板をアンカーボルトに差し込む。
④市販のワッシャー・スプリングワッシャー・ナット（M8ステンレス製）を締め付け、固定する。

《木ねじ・コンクリートビスで固定する場合》

③フード取付板と水切り板を壁穴に合わせてねじで固定する。（木ねじを使用する場合は付属部品（4本）をご使用ください。コンクリートビスを使用する場合は、お客様手配をお願いします）

据付方法 つづき

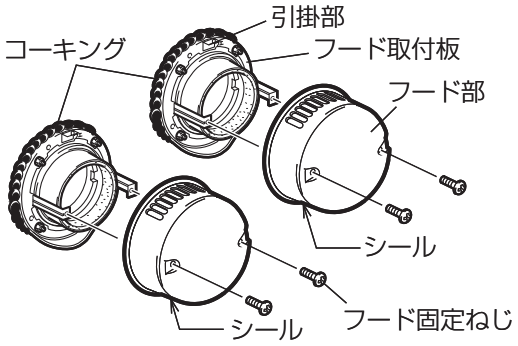

5. フード部を固定する

①フード取付板の全周を市販のコーキング材で埋める。
②フード部を上部の引掛部に引っ掛けフード固定ねじで取付ける。

お願い

- コーキングは必ずフード部全周に行ってください。（コーキングを行わないと雨水浸入の原因）
- フード部はシールが下側になるように取付けてください。
- コーキング材がフード部の先端にあたるようにして、すき間をふさいでください。（防虫網付タイプ：P-100CVSQ6のみ）
- フード取付板の引掛部に、フード部が確実に引っ掛かっていることを確認してください。

お客様への説明

- この説明書は据付け後、お客様にお渡しください。
- 物件などで使用者が不在の場合は、管理人様などへ説明してください。

お手入れ

■安全にご使用いただくために、必ず定期的なお手入れを行ってください。
■お手入れの際は足元が不安定な状態で着脱を行わないでください。

点検項目

- 製品の取付け状態は正常であるか?
- ねじ類に緩みなどがないか?
- コーキング材に亀裂など、劣化していないか?
- 製品各部にサビや塗装の浮きなどがないか?

お願い

- **点検の結果、異常が見つかった場合は、修理・部品(製品)の交換をお買い上げの販売店・工事店に依頼してください。**

清　掃

■塩害地区・重塩害地区の設置環境では、付着した塩分などを除去するために定期的に水洗いをしてください。
塩分や黄砂などの汚れをそのままにしておきますとサビの発生原因となります。（水洗い後は、よく乾かしてください）
■防虫網付の場合はほこりが付着しますと換気風量の低下やロスナイの故障の原因となりますので約3か月に1度を目安に清掃を行ってください。

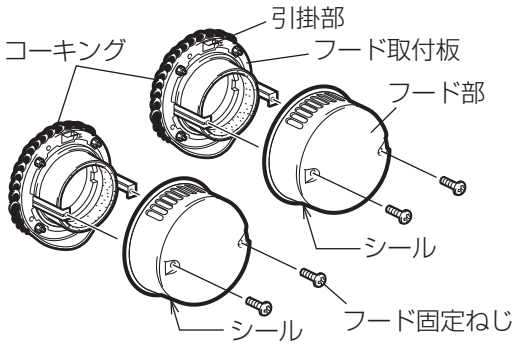

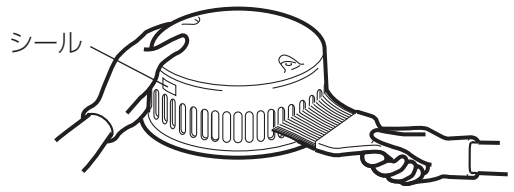

⚠注意

- **お手入れの際は手袋を着用する**（板金部品の端面によりけがの原因）
- **部品の取付けは確実に行う**（落下によりけがの原因）

1. フード部を取りはずす

固定ねじ（2本）をはずし、フード部の両側を両手で押さえて引掛部よりはずしフード部を取りはずす。

2. フード部を清掃する

ほうきなどでフード部を軽くはいてほこりを取る。

3. フード部を取付ける

フード部を上部の引掛部に引っ掛けフード固定ねじで取付ける。

お願い

- フードは定期的に清掃を行ってください。
- 清掃、修理などの際には、シンナー・アルコール・その他化学薬品（酸・アルカリ洗剤）などの溶剤等を使用しないでください。
- フード部はシールが下側になるように取付けてください。

アフターサービス

ご不明な点や修理に関するご相談はお買上げの販売店か下記窓口にご相談ください。

■ご相談窓口　平日　9：00～12：00　13：00～19：00（土・日・祝・弊社休日以外）
三菱電機 換気送風機技術相談センター　電話 ： 0120-726-471（無料）
上記以外の時間帯
三菱電機 お客さま相談センター　電話 ： 0120-139-365（無料）
※電話番号などについては変更になることがありますので、あらかじめご了承願います。

三菱電機株式会社
中津川製作所　〒508-8666 岐阜県中津川市駒場町1番3号

この説明書は、再生紙を使用しています。