1802872HK7507

業務用

MITSUBISHI ELECTRIC

三菱 店舗用 ロスナイ
全力セット形

形 名

SKU-25AC
SKU-35AC
SKU-50AC
SKU-65AC

取扱説明書

お客様用

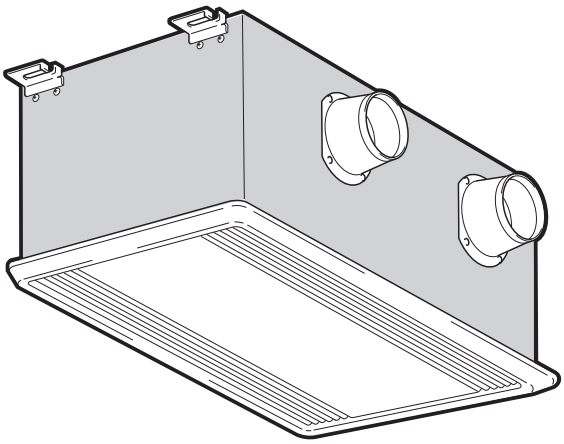

もくじ

ページ

安全のために必ず守ること … 2
特　長 …… 3
各部のなまえ …… 4
使いかた …… 4
お手入れ ……5～7
「故障かな？」と思ったら …… 7
アフターサービス …… 8
仕　様 …… 8

この製品は日本国内用ですので日本国外では使用できず、またアフターサービスもできません。
This appliance is designed for use in Japan only and can not be used in any other country.
No servicing is available outside of Japan.

ご使用の前に「安全のために必ず守ること」をよくお読みになり、正しく安全にお使いください。
お読みになった後は、お使いになる方がいつでも見られるところに、「三菱電機 修理窓口・ご相談窓口のご案内（冷熱品）」とともに大切に保管してください。

お客様自身では据付けないでください。（安全や機能の確保ができません）

安全のために必ず守ること

誤った取扱いをしたときに生じる危険とその程度を、次の表示で区分して説明しています。

⚠警告	⚠注意
誤った取扱いをしたときに死亡や重傷などに結びつく可能性があるもの	誤った取扱いをしたときに軽傷または家屋・家財などの物的損害に結びつくもの

本文中や本体に使われている図記号の意味は次のとおりです。

	禁止		水ぬれ禁止
	分解禁止		指示に従い必ず行う

⚠警告

	●**可燃性ガスが漏れた場合はコントロールスイッチを入・切しない** (電気接点の火花により爆発する原因になります) **窓を開けて換気する**
	●**改造や必要以上の分解をしない** (火災・感電・けがの原因になります)
	●**製品を水につけたり、水をかけたりしない** (火災や感電のおそれがあります)
	●**交流100Vを使用する** (直流や交流200Vを使用すると火災や感電の原因になります) ●**お手入れの際は必ず分電盤のブレーカーを切る** (感電やけがをすることがあります) ●**異常時（こげ臭い等）は、運転を停止して分電盤のブレーカーを切り、お買上げの販売店または「三菱電機 修理窓口・ご相談窓口」に相談する** (異常のまま運転を続けると故障や感電・火災等の原因になります)

⚠注意

	●**ロスナイの風が直接あたるところに燃焼機器を置かない** (不完全燃焼による事故の原因になることがあります) ●**高温（40℃以上）や直接炎があたったり、油煙の多い場所には使用しない** (火災のおそれがあります) ●**機械および化学工場など酸・アルカリ・有機溶剤・塗料など有害ガス・腐食性成分を含んだガスが発生する場所には使用しない** (絶縁劣化による感電や漏電火災の原因になります)
	●**お手入れ後の部品の取付けは確実に行う** (落下によりけがをすることがあります) ●**お手入れの際は手袋を着用する** (着用しないとけがの原因になります) ●**長期間使用しないときは、必ず分電盤のブレーカーを切る** (絶縁劣化による感電や漏電火災の原因になります)

使用のお願い

■この製品は換気する際、冬期室外の冷えた空気に室内空気の熱を伝えて室内に取り入れます。そのため、室内空気中の水分が結露や凍結して製品本体から滴下するおそれがありますので、外気温が約－ 10℃より低下した場合には、運転を停止してください。

特　長

最近の建物は機密性が高く、冷暖房効果・しゃ音効果が高いという特長があります。その反面、換気不足による室内空気の汚染・結露の発生などで健康を害したり、壁・天井の汚れのもとになるカビ・ダニの発生につながります。

そこでロスナイによる換気が必要になります。
ロスナイは……きれいな空気を室温に近づけながら室内に給気するとともに、汚れた空気を室外に排気します。

主な特長

1 強制同時給排なので
新　鮮　空　気
強制同時給排機能によってきれいな外気を取り入れながら汚れた空気を排出します。だから室内の空気は新鮮です。

2 ロスナイエレメントの働きで
快　適　温　度
ロスナイエレメントの働きにより外気を室温に近づけて給気しますので、暖かさ・涼しさを保ちながら換気します。

3 熱ロスが少ないから
省　エ　ネ
室内の暖かさ、涼しさを保ちながら換気ができるので、冷暖房時の熱ロスが少なく冷暖房費も節約できます。

4 特殊構造により
防　音　効　果
室外騒音の侵入を防ぎ、室内音の音もれを抑えます。

5 給排気バランスが選択できる
マルチ換気モード
業種や店内の広さ、使用状況に合わせて、給排気のバランスが変えられるので最適な換気ができます。

マルチ換気モードとは

業種や店内の広さ・使用状況に合わせて給排気バランスの選択が可能です。

コントロールスイッチ	換気モード	給気風量	排気風量	使　用　用　途
強	パワー給排気	強	強	**●店内の混雑時** 来店人数に応じた効率的な換気ができ、最適換気量を確保できます。
	パワー給気	強	弱	**●店外からのちり、ほこりを防ぎたいとき** 給気量が排気量に対し多いため店内を正圧に保ち、ちり、ほこりの侵入を防ぎます。 **●給気不足のとき** 厨房と客席が隣接していて慢性的な給気不足を補います。
	パワー排気	弱	強	**●臭いや煙を素早く排気したいとき** 排気量が給気量に対し多いため店内を負圧に保ち、臭いや煙を拡散せず効率的に排気できます。
弱	省エネ換気	弱	弱	**●店内が混み合っていないとき** 給気量と排気量を「弱」にし、換気によるロスを最小限に抑え、省エネ換気を実現します。

※換気モードは施工時に設定されています。

各部のなまえ

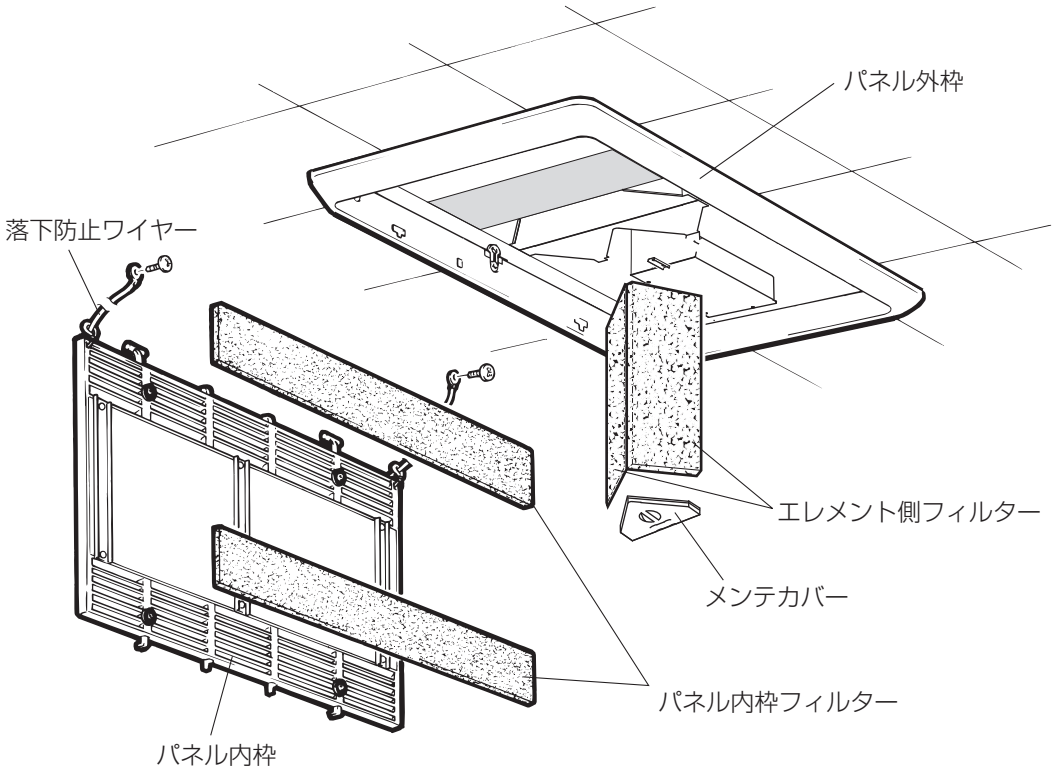

使いかた

この製品の運転は、システム部材（別売）のコントロールスイッチ（PX-01KUS2）で操作します。コントロールスイッチの据付工事・取扱説明書も併せてご覧ください。

運転・停止

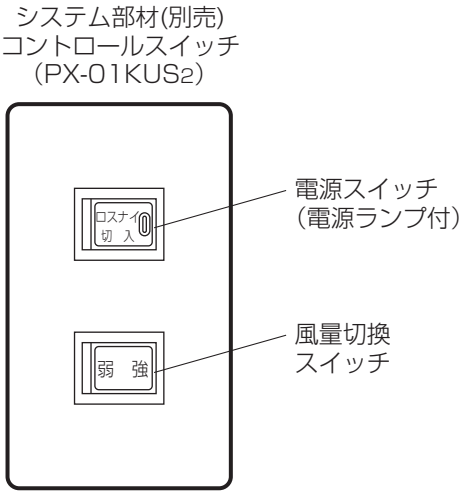

■運転するには

電源スイッチの右側を押して「入」にする。
（ランプ点灯）

■風量を切り換えるには

風量切換スイッチの右側を押すと「強」、左側を押すと「弱」になる。

■停止するには

電源スイッチの左側を押して「切」にする。
（ランプ消灯）

お手入れ

ロスナイの機能低下を防ぐために、エレメント側フィルター・パネル内枠フィルター・ロスナイエレメントに付着したごみ、ほこりを定期的に清掃してください。

目安		
	エレメント側フィルター パネル内枠フィルター	・・・・・1 年に 1 回以上清掃
	ロスナイエレメント	・・・・・2 年に 1 回以上清掃

（汚れの程度に応じて清掃回数は増やしてください）

⚠警告

●**お手入れの際は必ず分電盤のブレーカーを切る**
（通電状態では感電やけがをすることがあります）

⚠注意

●**お手入れの際は手袋を着用する**
（着用しないとけがの原因になります）

●**お手入れ後の部品の取付けは確実に行う**
（落下によりけがをすることがあります）

各部品のはずしかた

1

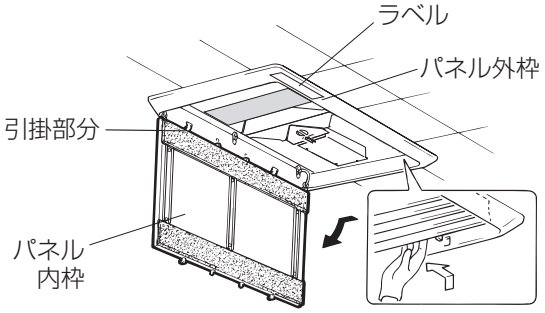

パネル内枠を開ける

1.パネル内枠の両端を少し持ち上げる。
2.ラベルに示す矢印の方向へ押しながら静かに降ろす。

お願い

● 開けるときはゆっくり両手で支えながら開けてください。急に手を離すと引掛部分が割れるおそれがあります。
● パネル（システム部材 : 別売）の据付工事説明書もあわせてご覧ください。

2

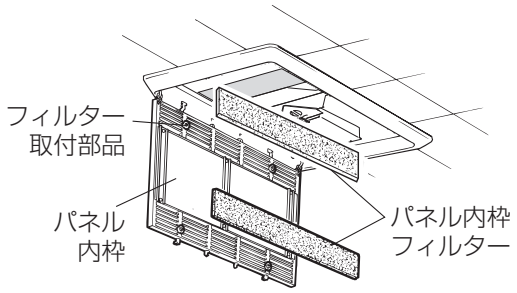

パネル内枠フィルターを取りはずす

パネル内枠フィルターは 2 枚あります。それぞれ 2 か所でフィルター取付部品で取付けられていますので、ゆっくりはがす。

3

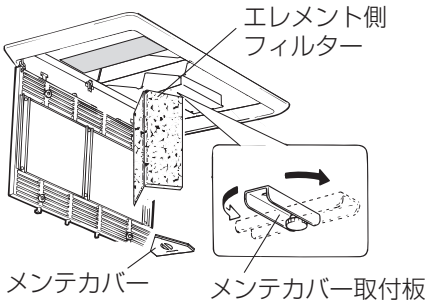

1. メンテカバーをはずす

(1)メンテカバー取付板を 90°回転させる。
(2)メンテカバーをそれぞれまっすぐ手前に引いてはずす。

2. エレメント側フィルター（2 枚）をはずす

メンテカバー内側にあるエレメント側フィルターを取り出す。

お手入れ　つづき

フィルターの清掃

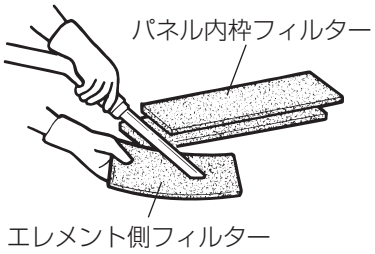

軽く手でたたくかまたは、掃除機でほこりを吸い取る。汚れのひどい場合は、水または、ぬるま湯（40℃以下）に中性洗剤を溶かして押し洗いをし、きれいな水ですすいでからよく乾かす。

お願い

- 熱湯で洗ったり、もみ洗いは絶対にしないでください。（フィルターが変形して性能が損なわれるおそれがあります）
- 押し洗いをした場合は、よく乾かして十分に水気を取ってください。
- 直接火にあてて乾かすことはしないでください。
- フィルターを入れ忘れないでください。

ロスナイエレメントの清掃

水洗禁止

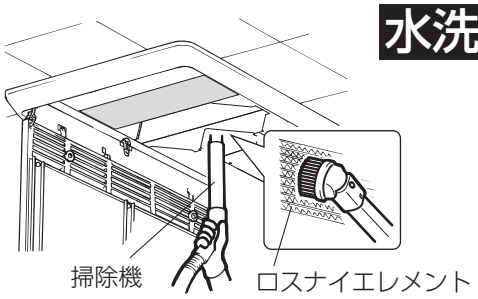

掃除機で表面のごみ・ほこりを吸い取る。
掃除機のノズルは、長いハケ付きのものを軽く当てて清掃する。

お願い

- ロスナイエレメントに水、熱湯、薬品、揮発性の溶剤などをかけないでください。
- 針金、ドライバー、掃除機の硬いノズルなどをロスナイエレメントに強く当てないでください。

パネルの清掃

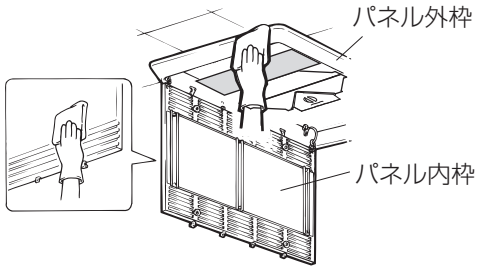

中性洗剤を溶かしたぬるま湯 (40℃以下) に浸した布を固くしぼって拭く。洗剤が残らないようきれいな布で拭き取る。

お願い

- お手入れに下記の溶剤等を使用しますと変質・変色する原因になります。
  （シンナー、アルコール、ベンジン、ガソリン、灯油、スプレー、アルカリ洗剤、化学ぞうきんの薬剤、クレンザー等けんま材入りの洗剤）

お手入れ後の取付け

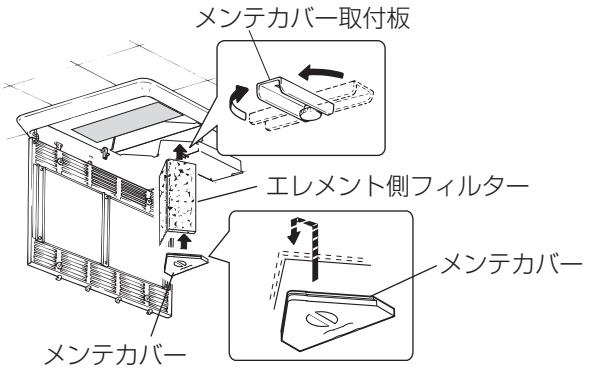

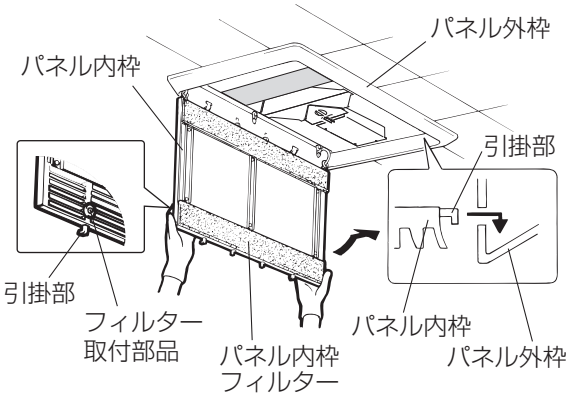

1. エレメント側フィルター（2 枚）を元通り本体に取付ける。
2. メンテカバーを取付ける。
   ●図のようにメンテカバーをはめ込み、メンテカバー取付板を 90°回転させ固定する。
3. パネル内枠フィルター（2 枚）を元通りフィルター取付部品に取付ける。
4. パネル内枠を閉じる。
   ●両手でパネル内枠を押し上げ、引掛部をはめ込む。
5. パネル内枠を軽く前後左右にずらし、引掛部分が確実にかかっていることを確認する。

お願い

●パネル内枠は水平になるよう、引掛部をはめ込んでください。きちんとはめ込まれていないとパネル内枠が急に開いてしまい危険です。

「故障かな？」と思ったら

現　象	原　　因	処　　置
換気しない	●元電源が入っていない	●元電源を入れる
	●フィルター・ロスナイエレメントが目詰まりしている	●「お手入れ」に従って清掃する

上記の処置をしても改善されない場合は、お買上げの販売店にご相談ください。

アフターサービス

アフターサービスはお買上げの販売店かお近くの「三菱電機　修理窓口・ご相談窓口」（別紙）にご相談ください。
別紙チラシが不明な方は下記窓口へお問い合わせください。

■ご相談窓口

平日　　9：00～19：00
土・日・祝　　9：00～17：00
三菱電機冷熱相談センター　電話 0037-80-2224（無料）
※電話番号などについては変更になることがありますので、あらかじめご了承願います。

異音がする、風が出ないなど異常があれば必ず電源を切って、お買上げの販売店へご連絡ください。
点検・修理に要する費用などは販売店にご相談ください。

■補修用性能部品の保有期間

当社はこの店舗用ロスナイの補修用性能部品を製造打切り後 9 年保有しています。
補修用性能部品とは、その製品の機能を維持するために必要な部品です。

仕　様

形　名	電圧（V）	周波数（Hz）	換気モード	消費電力（W）	風量（m3/h）		温度交換効率（%）	エンタルピー交換効率（%）		騒音（dB）	質量（kg）
					給気	排気		暖房時	冷房時		
SKU-25AC	単相 100	50	パワー給排気	83	200	250	58	44	38	33	14（本体のみ）
			省エネ換気	52	160	160	59	46	40	27	
		60	パワー給排気	93	200	250	58	44	38	33	
			省エネ換気	56	150	150	60	48	42	27	
SKU-35AC		50	パワー給排気	110	280	350	51	37	31	38	14.5（本体のみ）
			省エネ換気	69	210	210	54	41	35	31	
		60	パワー給排気	129	280	350	51	37	31	38	
			省エネ換気	74	200	200	55	42	36	31	
SKU-50AC		50	パワー給排気	163	450	500	56	43	36	39	24.5（本体のみ）
			省エネ換気	99	320	320	61	48	42	32	
		60	パワー給排気	189	450	500	56	43	36	39	
			省エネ換気	106	300	300	62	50	44	32	
SKU-65AC		50	パワー給排気	209	550	650	53	39	33	42	24.5（本体のみ）
			省エネ換気	143	410	410	56	44	37	35	
		60	パワー給排気	255	550	650	53	39	33	42	
			省エネ換気	154	380	380	57	45	39	35	

※交換効率は、給気側の値を表示してあります。
※騒音値は無響室で測定したパネル真下 1.5m の値です。

お客様メモ サービスを依頼されるとき便利です。	形　　名	
	お買上げ年月日	年　　月　　日
	お買上げ店名 （住　所） （電話番号）	（　　）＿＿＿＿＿＿

この製品には地球環境保護の一環として再資源化ができるように主なプラスチック部品に材質名を表示しています。
（材質名は主材料にISO規定の略号を使用）

三菱電機株式会社
中津川製作所 〒508-8666 岐阜県中津川市駒場町1番3号

この説明書は再生紙を使用しています。