1902874HE3203

エアリゾート

MITSUBISHI ELECTRIC

高気密 高断熱 住宅用 換気・冷暖房システム部材

形　名

P-615FB（フィルターボックス）

取扱説明書

お客様用

- ご使用の前に、この取扱説明書をよくお読みになり、正しくお使いください。
- 添付別紙の「三菱電機 ご相談窓口・修理窓口のご案内」とともに大切に保管してください。
- **製品本体の据付けは、お客様ご自身ではしないでください。（安全や機能の確保ができません）**

安全のために必ず守ること

誤った取扱いをしたときに生じる危険とその程度を、次の表示で説明しています。

⚠警告 誤った取扱いをしたときに死亡や重傷などに結びつく可能性があるもの

指示に従う	●**お手入れの際は必ず空調ユニット、換気ユニット本体の分電盤のブレーカーを切る** 通電状態では感電やけがをする原因。
禁止	●**外気温度が－5℃を下回る地域（次世代省エネルギー基準Ⅱ・Ⅲ地域以北等）や製品周囲が高湿環境（20℃、相対湿度60%に相当する水蒸気量＝絶対湿度0.0087kg/kg´ 以上）となる場所には据付けない。また、製品下には物を置かない** 結露水が滴下する原因。
	●**高温（40℃以上）や直接炎があたったり、油煙の多い場所には据付けない** 火災のおそれの原因。
	●**機械および化学工場など酸・アルカリ・有機溶剤・塗料など有害ガス・腐食性成分を含んだガスが発生する場所には据付けない** 故障の原因。

⚠注意 誤った取扱いをしたときに軽傷または家屋・家財などの物的損害に結びつくもの

指示に従う	●**お手入れの際は手袋を着用する** けがの原因。
	●**お手入れ後、部品は確実に取付ける** 落下によりけがの原因。
	●**足元が不安定な状態で部品の着脱及び清掃を行わない** けがの原因。
	●**お手入れで取り扱うフィルターベースの質量は約2kgです ご年配者等、体力の弱い方は販売店にご相談ください** けがの原因。

メモ
- フィルターボックスは、外気に含まれる粉じん、砂じん、花粉など2μm（0.002mm）以上の粒子を約90%（質量法換算値（比色法65%））取り除いて外気を室内へ取り入れますが、小さな粒子や虫などが通過する場合があります。
- 虫の発生が多い地域では、製品内に虫が侵入する場合がありますが異常ではありません。その際は、掃除機等で清掃してください。

お手入れのしかた

■機能を長く維持していただくために、フィルターに付着したごみ、ほこりを定期的に清掃してください。

各部品の取りはずしかた

■メンテナンスグリルが設置してある場合

1 グリルの取りはずし

グリルを少し下げて両手でバネをつかみ長穴からグリルをはずす。

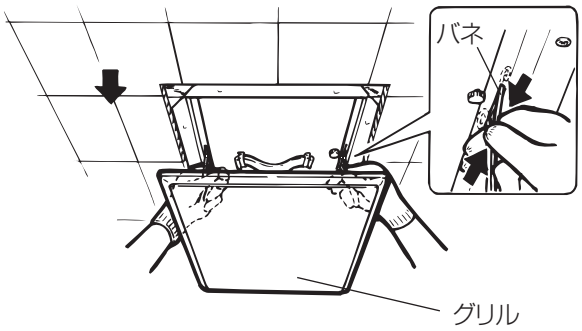

■点検口が設置してある場合

点検口の取扱説明書に従い、点検口を開ける。

---

2 フィルターベースの取りはずし

2つのツマミねじをはずし、取手を持ってフィルターベースごと真下にまっすぐ引き出す。

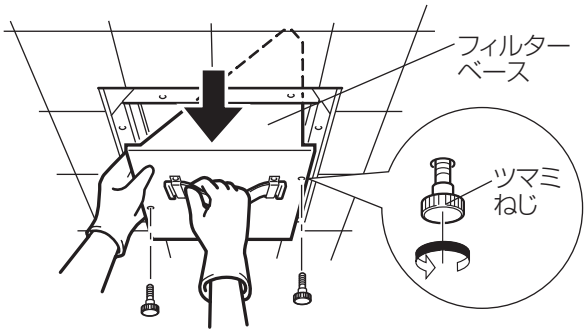

お願い

- **ツマミねじをはずすときは、フィルターベースを手で支えながらはずしてください。フィルターベースが落下するおそれがあります。**
- **フィルターベースの質量は約2kgです。両手で支えて取りはずしてください。**

---

3 NOx吸収フィルターP-615NX（別売）の取りはずし

①NOx吸収フィルター固定ねじを硬貨などにてゆるめる。
②高性能除じんフィルター固定金具を取りはずす。
③NOx吸収フィルターを取り出す。

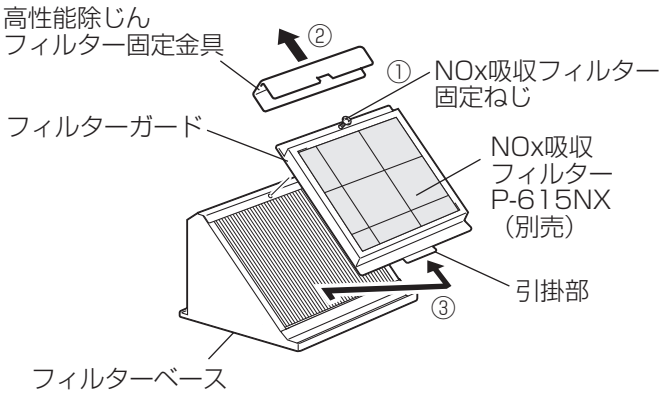

---

4 高性能除じんフィルターを枠から取りはずす

高性能除じんフィルターをフィルターベースのつめ部分よりはずし引き出す。

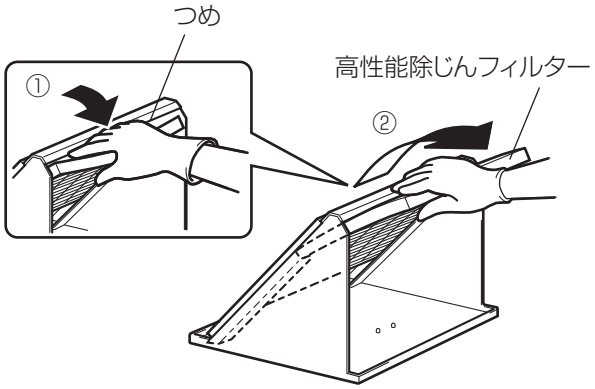

清掃

■NOx吸収フィルター（6か月に1度以上清掃してください）

1 バケツなどに水を入れ、重曹（ベーキングパウダーでも可）を1リットルあたり14g（大さじ1杯）入れて溶かす。

2 NOx吸収フィルターを枠ごと約60分つけ置きする。

3 水ですすぎ洗いをする。

4 キッチンペーパー等の上に置き水気を取る。

＊重曹は薬局でお求めください。ベーキングパウダーはスーパー等でお求めください。

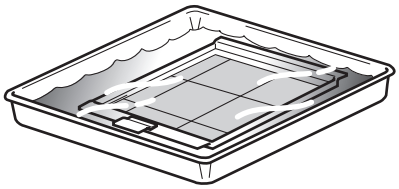

NOx吸収フィルターは弱アルカリ性の水（重曹水）に浸すことにより再生することができます。

お願い

- **熱湯で洗ったり、もみ洗いは絶対にしないでください。**
- **直接火にあてて乾かさないでください。**
- **NOx吸収フィルターは、強く押さえるとつぶれることがありますので、ていねいに扱ってください。**

■高性能除じんフィルター

清掃できません。交換してください。
交換：6か月～1年に1回以上交換用の高性能フィルター（P-615HF）と交換してください。

メモ

高性能フィルターの交換は、以下の状態を目安にしてください。

①高性能フィルターの汚れがひどい（黒くなっている）場合
②換気ユニット本体の給気風量の低下がいちじるしい（風が出ない）場合
③高性能フィルター外周のクッション材が、はがれたり、破れはじめた場合
④高性能フィルターにやぶれや、枠からのはがれがある場合

■フィルターベース

台所用中性洗剤を溶かしたぬるま湯（40℃以下）に浸した布で汚れをふき取った後、洗剤が残らないように乾いた布でからぶきする。

お願い

- **フィルターベースは、水洗いを絶対にしないでください。**
  サビの原因になります。

■メンテナンスグリル

ぬるま湯（40℃以下）に浸した布をかたくしぼってふく。汚れのひどい場合は、台所用中性洗剤を溶かしたぬるま湯（40℃以下）に浸した布で汚れをふき取った後、洗剤が残らないように乾いた布でからぶきする。

お願い

- **台所用中性洗剤を使用量の目安まで薄めて使用してください。（洗剤は原液のままで使用しないでください）**
- **お手入れに下記の溶剤や洗剤、清掃用具を使用しないでください。製品表面に傷つきや変色、割れが発生する原因になります。**
  シンナー、アルコール、ベンジンなどの溶剤、ガソリン、灯油、カビ取り洗剤、柑橘系などの植物系洗剤、スプレー、酸性洗剤、アルカリ性洗剤、塩素系洗剤、化学ぞうきんの薬品、クレンザーなどの研磨剤入りの洗剤、殺菌剤、消毒剤など（変質、変色の原因になります）

お手入れ後の組立て

取付けは取りはずしと逆の順序で組み立てる。

1 フィルターの取付け

①高性能除じんフィルターは、奥の溝にしっかりはめ込む。

②フィルターガードは引掛部を確実に固定する。

③高性能除じんフィルター固定金具の切りかき部をNOx吸収フィルター固定ねじにあわせ取付け、NOx吸収フィルター固定ねじを硬貨などでねじが回らなくなるまで確実に固定する。

注意　フィルターガードの引掛部に手を触れ動かないことを確認してください。

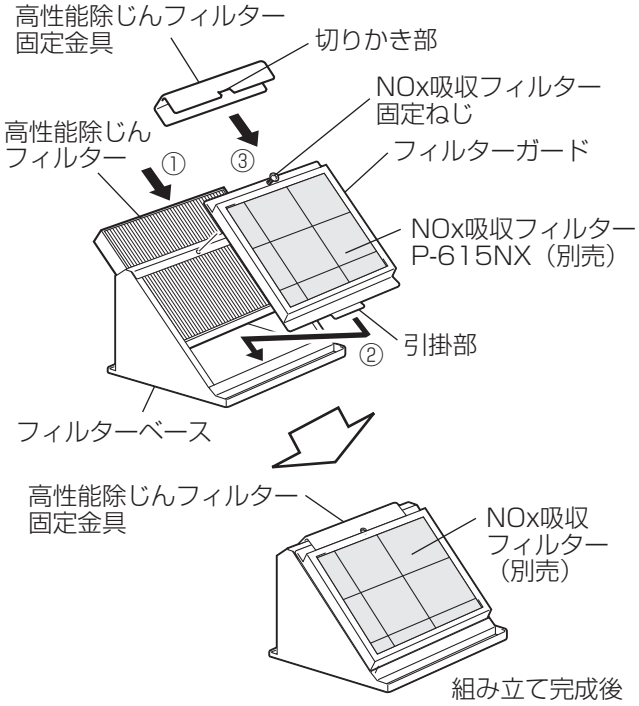

④フィルターベースを2つのツマミねじで取付ける。

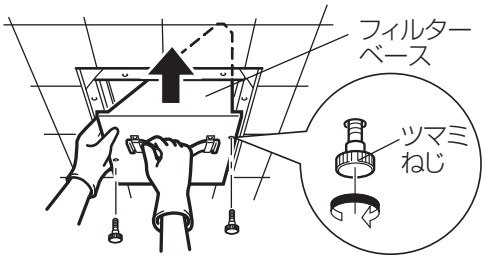

■メンテナンスグリルが設置してある場合

2 グリルの取付け

グリルには2つのバネがついていますので

①両手でバネをつかみ、

②本体内部の断熱材の切り込みを通して長穴に差し込み、

③手を放し軽くグリルを押して取付ける。

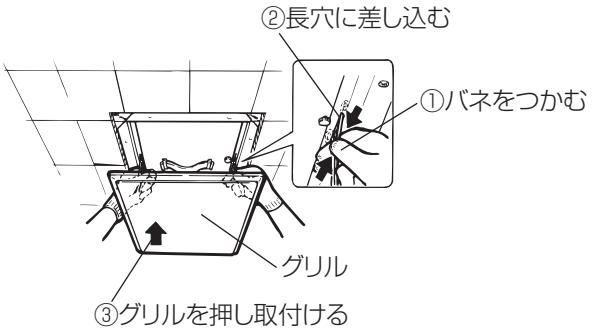

■点検口が設置してある場合

点検口の取扱説明書に従い、点検口を閉じる。

アフターサービス

ご不明な点や修理に関するご相談はお買上げの販売店か下記窓口にご相談ください。

■ご相談窓口　　平日　9：00 ～12：00　13：00 ～19：00（土・日・祝・弊社休日以外）

三菱電機 換気送風機技術相談センター　電話 ： 0120-726-471（無料）

上記以外の時間帯

三菱電機 お客さま相談センター　電話 ： 0120-139-365（無料）

※電話番号などについては変更になることがありますので、あらかじめご了承願います。

三菱電機株式会社

中津川製作所　〒508-8666 岐阜県中津川市駒場町1番3号

この説明書は、
再生紙を使用
しています。