1902875H08201

MITSUBISHI ELECTRIC

三菱 学校用 ロスナイ　フリープランタイプ

形名

SCH-40EX SCH-50EX（天吊露出形）　SCF-40LX SCF-50LX（床置形）

取扱説明書

お客様用

SCH-40EX SCH-50EX（天吊露出形）

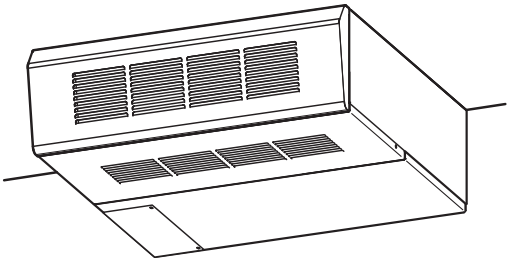

SCF-40LX SCF-50LX（床置形）

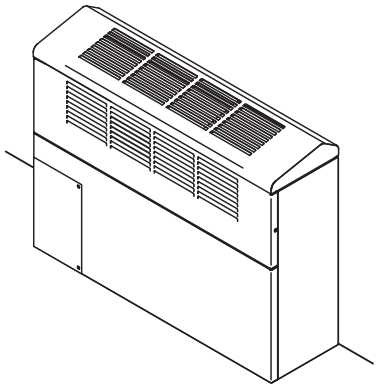

もくじ

ページ

特　長…… 2
安全のために必ず守ること…3 ～ 5
各部のなまえ…… 5
使いかた……6 ～ 7
お手入れ［工事店様用］…… 8 ～ 11
故障かな？と思ったら　…… 11
アフターサービス…… 11
仕様……裏表紙

この製品は日本国内用ですので日本国外では使用できず、またアフターサービスもできません。
This appliance is designed for use in Japan only and can not be used in any other country.
No servicing is available outside of Japan.

ご使用の前に「安全のために必ず守ること」をよくお読みになり、正しく安全にお使いください。
お読みになった後は、お使いになる方がいつでも見られるところに、「三菱電機　修理窓口・ご相談窓口のご案内（冷熱品）」とともに大切に保管してください。

お客様自身では据付けないでください。（安全や機能の確保ができません）

特長

最近の学校は一般教室までエアコン設備が整い、気密性がよく、冷暖房効果・しゃ音効果が高いというメリットがあります。
その反面、換気不足による室内空気の汚染・結露の発生など健康を損なう心配があります。

そこでロスナイによる換気が必要になります。
ロスナイは…室外の空気を室内の温･湿度に近づけながら室内に給気するとともに、汚れた空気を室外に排気します。

主な特長

1	強制同時給排なので **新鮮空気**	強制同時給排機能によって、きれいな外気を取り入れながら汚れた空気を排気します。だから室内の空気は新鮮です。
2	ロスナイエレメントの働きで **快適温度**	ロスナイエレメントの働きにより、外気を室温に近づけて給気しますので、暖かさ・涼しさを保ちながら換気します。
3	熱ロスが少ないから **省エネ**	室内の暖かさ・涼しさを保ちながら換気ができるので、冷暖房時の熱ロスが少なく冷暖房費も節約できます。
4	特殊構造により **防音効果**	室外騒音の侵入を防ぎ、室内音の音もれを抑えます。

スタンダードタイプとフリープランタイプの違い

スタンダードタイプ ……システム部材のコントロールスイッチで「入」･「切」、「強」･「弱」を手動で切り換えます。

フリープランタイプ ……システム部材のロスナイコンパクトリモコンで、スタンダードタイプと同様に手動運転ができるほか、タイマー運転が可能です。また、外部機器との連動運転（外部機器の運転・停止に合わせてロスナイを運転・停止）や、MELANS（三菱ビル空調管理システム）での集中管理やスケジュール運転 * が可能です。
（* 集中管理用リモコン（システムコントローラなど）使用時）

安全のために必ず守ること

■誤った取扱いをしたときに生じる危険とその程度を、次の表示で区分して説明しています。

⚠ 警告	誤った取扱いをしたときに死亡や重傷などに結びつく可能性があるもの
⚠ 注意	誤った取扱いをしたとき、軽傷または家屋・家財などの物的損害に結びつくもの

■“図記号”の意味は次のとおりです。

	禁止		ぬれ手禁止
	分解禁止		指示に従い必ず行う
	水ぬれ禁止		

●ご使用時

⚠ 警告

長時間直接お肌に風をあてない
健康を損なう原因になります。
禁止

可燃性ガスが漏れた場合はリモコンを入・切しない
電気接点の火花により爆発する原因になります。窓を開けて換気してください。
禁止

吸込口・吹出口に指や棒などを入れない
特にお子様にご注意を！
内部でファンが高速で回転しており、ケガの原因になります。
禁止

直接風のあたる場所に燃焼機器を置かない
不完全燃焼の原因になります。製品が燃焼器具の熱で変形することがあります。
禁止

機械および化学工場など酸・アルカリ・有機溶剤・塗料など有害ガス・腐食性成分を含んだガスが発生する場所には使用しない
絶縁劣化による漏電火災や故障の原因になります。
禁止

高温（40℃以上）や直接炎が当たったり、油煙の多い場所には使用しない
火災のおそれがあります。
禁止

定格電圧、制御容量範囲で使用する
間違った電圧で使用すると火災や感電の原因になります。
制御容量

清掃およびメンテナンス作業時には運転を止め、必ず分電盤の漏電遮断器を切る
ファンおよびファンモーターへの接触によるケガや感電の原因になります。
電源を切る

殺虫剤・可燃性スプレーなどを吹付けない
火災・変形の原因になります。
禁止

本体上部に物を載せたり、腰を掛けたりしない
故障や感電・火災・変形等の原因になります。
禁止

パネルやガードを取りはずさない
機器の回転物・高温部・高圧部に触れると、巻き込まれたり、やけどや感電によるケガの原因になります。点検時以外は絶対にはずさないでください。
分解禁止

お客様自身で分解・据付け・修理・移設・廃棄はしない
不備があると、火災・感電・転倒によるケガ・水漏れの原因になります。お買い上げの販売店にご相談ください。
分解禁止

製品およびリモコンを水洗いしない
製品およびリモコン内部に水が浸入して絶縁不良になり、感電の原因になります。
水ぬれ禁止

異常時（異臭・異音・振動大など）は運転を停止して、分電盤の漏電遮断器を切る
異常のまま運転を続けると感電・火災や故障の原因となります。また、リモコンにエラーコードが出たり、漏電遮断器がたびたび作動する場合もお買い上げの販売店にご連絡ください。
電源を切る

長期間使用しないときは、必ず分電盤の漏電遮断器を切る
絶縁劣化による感電や漏電火災の原因になります。
電源を切る

燃焼機器と一緒に使うときは、こまめに換気する
酸素不足の原因になります。
換気

安全のために必ず守ること　つづき

⚠ 注意

製品付近に濡れて困るものを置かない
多湿（湿度 80%以上）時の長時間運転により水が漏れ、家財などを濡らし汚損の原因になります。
禁止

直接風のあたる場所に動植物を置かない
動植物に悪影響を及ぼす原因になります。
禁止

給気口の下方に食品や食器を置かない
ホコリ・錆等の異物が食品に落ちますと汚損などの原因になります。
禁止

室内を薬品消毒したあとには必ず換気をする。薬品および薬品から発生したガスを十分排気してから、ロスナイを運転する
薬品や薬品から発生するガスが付着したり、吸込んだりするとロスナイの腐食、変形の原因になります。
換気

お手入れの際は手袋を着用する
着用しないとケガの原因になります。
手袋着用

特殊用途に使用しない
精密機器・食品・動植物・美術品の保存などに使用しないでください。品質低下の原因になります。
禁止

フィルターなどの着脱のときは不安定な台に乗らない
落下・転倒によるケガの原因になります。
禁止

据付台などがいたんだ状態で放置しない
製品が転倒し、ケガなどの原因になります。
禁止

フィルターの着脱には、保護具（メガネなど）を着用する
目にゴミ・ホコリが入ることがあります。
保護具着用

お手入れ後の部品の取付けは確実に行う
落下によりケガをすることがあります。
取付け

室内を薬品消毒するときはロスナイを停止する。また、薬品が付着しないようにシートなどで覆う
薬品や薬品から発生するガスが付着すると腐食、変形の原因になります。また、薬品が飛散し危険です。
電源を切る

●据付け時

⚠ 警告

リモコン付近の温度が 40℃以上、-10℃以下になる場所、または直射日光があたる場所、湯・油・蒸気が飛散しリモコンにかかる所には取付けない
禁止

元電源の取付位置を確認する
元電源

据付けは、お買い上げの販売店または専門業者にご依頼ください
据付け

可燃性ガスの発生・流入・滞留・漏れのおそれのある場所へは据付けない
ガスが漏れて製品の周囲にたまると、発火・爆発の原因になります。
据付禁止

製品は、堅固な場所に水平にしっかりと固定されていること
製品の転倒などによりケガの原因になります。
設置場所

漏電遮断器を取付ける
取付けていないと、感電・火災の原因になります。
漏電遮断器

⚠ 警告

使用される別売部品は当社指定品であること

別売部品は、必ず当社指定のものであること。お客様ご自身で取付け不備があると、感電・火災・水漏れなどの原因になります。お買い上げの販売店にご依頼ください。

別売部品

電源は専用回路とし、かつ定格の電圧、遮断器を使用する

異電圧や容量の大きい遮断器を使用したり、正しい容量のヒューズの代わりに針金や銅線を使用すると、火災・故障の原因になります。

専用回路

（据付け時の警告、注意については、学校用ロスナイの据付工事説明書をご覧ください。）

⚠ 注意

●次の場所への据付けは避けてください

本体が腐食したり、性能が著しく低下したり、部品（ロスナイエレメント等）が早期に破損や故障することがあります。

- 可燃性ガスの漏れるおそれがあるところ
- 硫黄系ガス・塩素系ガス・酸・アルカリなど、機器に影響する物質の発生するところ
- 車輌・船舶など移動するものへの設置
- 高周波を発生する機械を使用するところ
- 化粧品・特殊なスプレーを頻繁に使用するところ
- 粉や蒸気が多量に発生するところ
- 油煙がたちこめるところ
- 海浜地区など塩分の多いところ
- 炎の近くや溶接時のスパッターなど火の粉が飛び散るところ

各部のなまえ

SCH-40EX SCH-50EX（天吊露出形）

※図はSCH-50EXを示します。

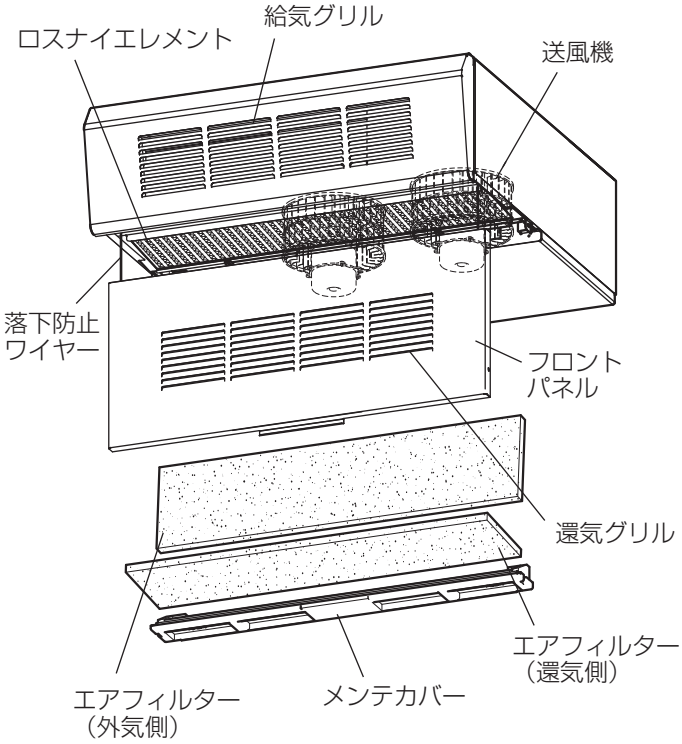

SCF-40LX SCF-50LX（床置形）

※図はSCF-40LXを示します。

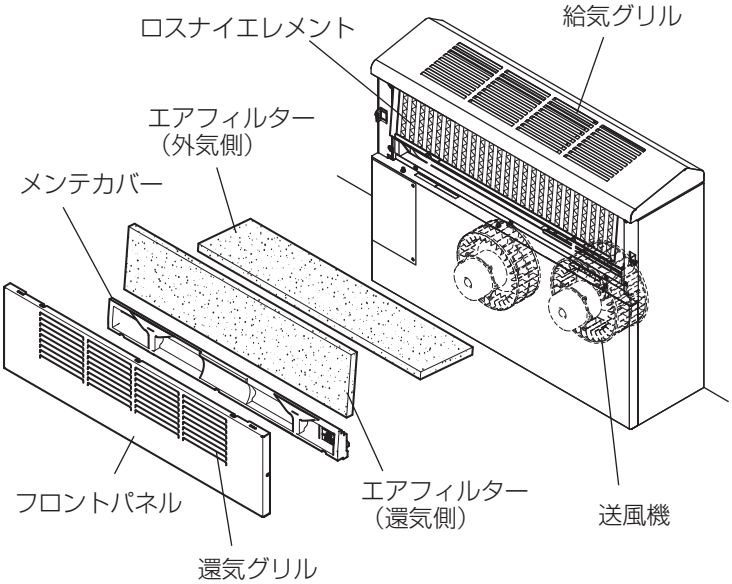

使いかた

1 ロスナイコンパクトリモコン(PZ-N43SMF2)を使用する場合

機能の詳細はロスナイコンパクトリモコンの取扱説明書をご覧ください。

〈各部のなまえとはたらき〉

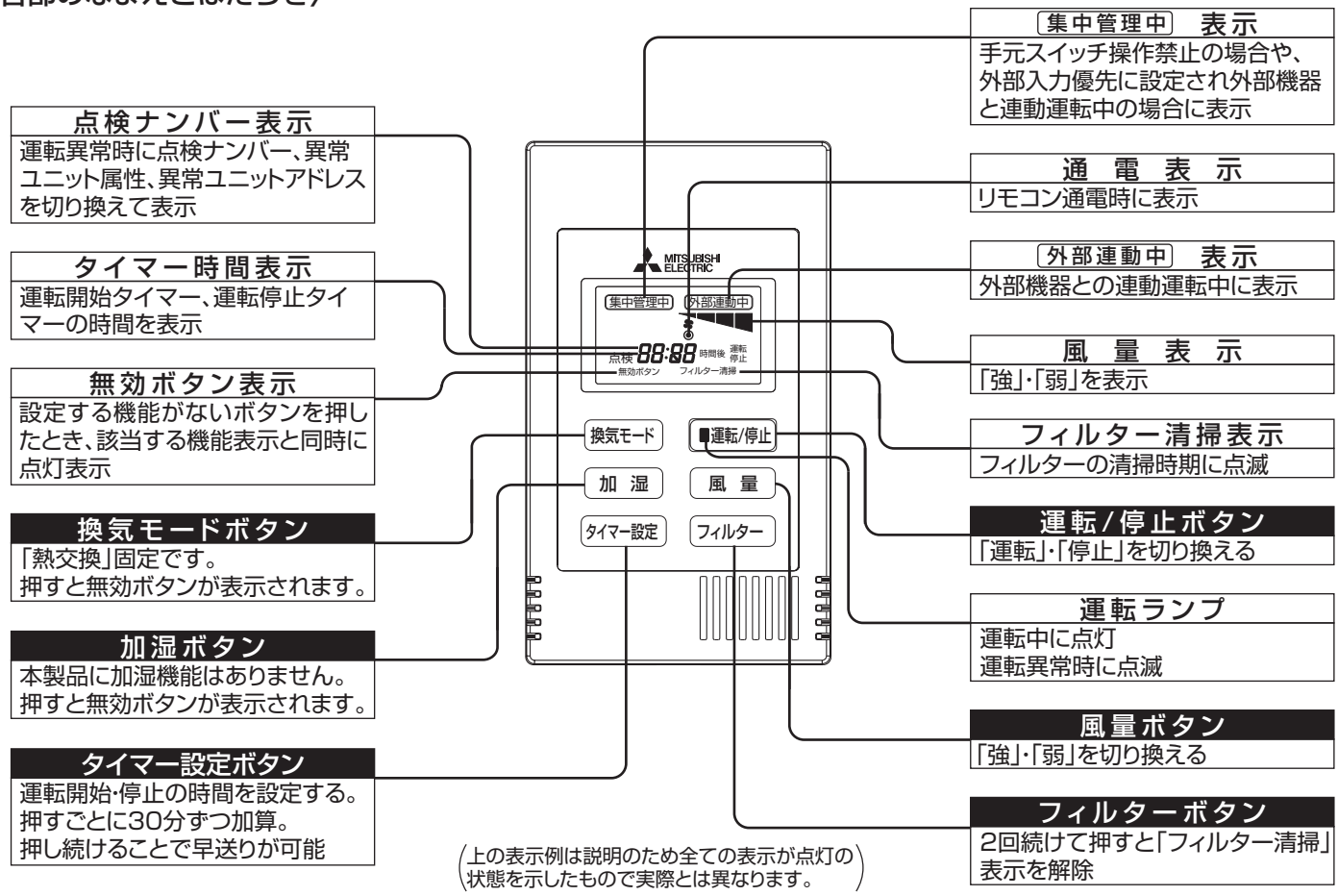

2 外部機器と連動しない場合

- ロスナイ単独で運転します。
- ロスナイコンパクトリモコンをご使用の場合は、リモコンの取扱説明書および1をあわせてご覧ください。

システム例	運転/停止操作	機能説明
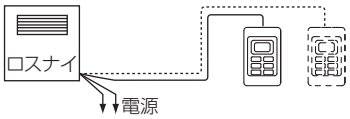	リモコンで「運転」または「停止」させます。	●リモコンを2台ご使用の場合、操作は後押優先となります。

3 外部機器と連動する場合

- 空調機などの外部機器に連動してロスナイを運転します。
- ロスナイコンパクトリモコンをご使用の場合は、リモコンの取扱説明書および1をあわせてご覧ください。

システム例	運転/停止操作	機能説明
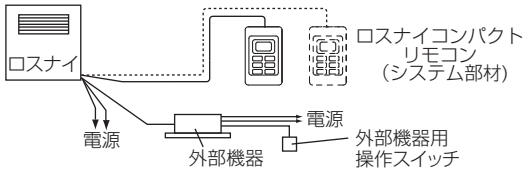	外部機器用操作スイッチで「運転」または「停止」させますと自動的にロスナイも「運転」または「停止」します。	●外部機器用操作スイッチとロスナイコンパクトリモコンをご使用の場合、操作は後押優先です。 ●外部機器停止中にロスナイのみ運転したい場合はロスナイのリモコンで運転させます。
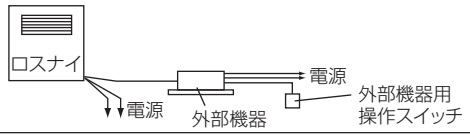		●風量は「強」になります。

4 三菱マルチエアコンと連動する場合

- ロスナイとマルチエアコンをM-NETで接続して使用します。
- ロスナイコンパクトリモコンをご使用の場合は、リモコンの取扱説明書および1をあわせてご覧ください。

システム例	運転/停止操作	機能説明
ロスナイリモコンがない場合 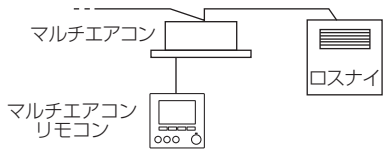	●マルチエアコンの運転／停止に連動してロスナイも運転／停止します。 ●マルチエアコンのリモコンからロスナイの「停止」、「強風量運転」、「弱風量運転」を操作します。	●ロスナイの単独運転が可能です。
ロスナイリモコンがある場合 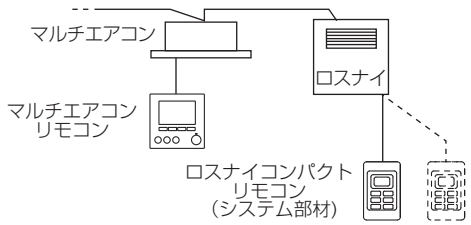	●上記のシステム例と同様にマルチエアコンとの連動、およびロスナイの操作を行うことができます。 ●ロスナイコンパクトリモコンからも運転／停止、強風量、弱風量の操作が可能です。	●マルチエアコンのリモコン操作とロスナイコンパクトリモコン操作は後押優先となります。

5 三菱ビル管理システム（MELANS）で集中管理する場合

- ロスナイを三菱ビル空調管理システム内に組み込んで使用します。
- 集中管理機器（システムコントローラなど）からロスナイの操作を行います。操作できる内容や機能は、ご使用の集中管理機器によって異なりますので、集中管理機器の取扱説明書をご覧ください。
- ロスナイコンパクトリモコンをご使用の場合は、リモコンの取扱説明書および1をあわせてご覧ください。

システム例	運転/停止操作	機能説明
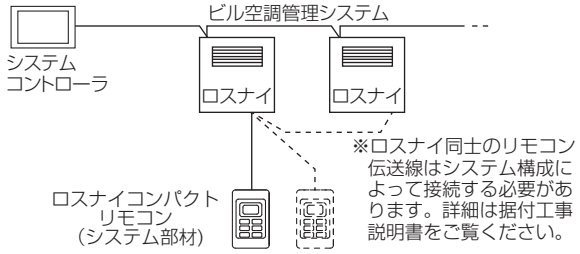	●システムコントローラからロスナイの運転／停止を操作します。ロスナイの単独および複数一括の操作が可能です。 ●ロスナイコンパクトリモコンからも運転／停止の操作が可能です。	●操作できる内容や機能は、ご使用のシステムコントローラによって異なります。 ●システムコントローラの操作とロスナイコンパクトリモコン操作は後押優先となります。

お手入れ［工事店様用］

ロスナイの機能低下を防ぐため、エアフィルター・ロスナイエレメントに付着したごみ・ほこりを定期的に清掃してください。製品内にもごみ・ほこりがたまっている場合は、製品内も清掃してください。また、霧や高湿度の外気を吸い込んだ場合、製品内部に水滴が付着することがあります。水滴が付着している場合はやわらかい布等で拭きとってください。

目安　エアフィルター …… 1年に１回以上
（または、ロスナイコンパクトリモコンの「フィルター清掃」が点滅したとき）
（または、システムコントローラにフィルターサインが表示されたとき）

ロスナイエレメント …… 2年に１回（できるだけ、1年に1回）以上
（汚れの程度に応じて清掃回数は増やしてください）
（雨水等の浸入によりロスナイエレメントが縮むことがあります。縮みによりすき間が発生している場合はロスナイエレメントを交換してください）

お願い

- 霧・もや・高湿度な空気を吸込み続けるとエアフィルター、ロスナイエレメントから水滴が垂れて機外に水が漏れることがあります。製品内に水滴が付着している場合は製品内の水滴をふき取ってください。濃霧や強風などで雨水が浸入するおそれがある場合は、運転を停止してください。

⚠警告

お手入れの際は、必ず分電盤の漏電遮断器を切る
通電状態では感電やケガをすることがあります。

⚠注意

お手入れの際は手袋を着用する
着用しないとケガの原因になります。

お手入れ後の部品の取付けは確実に行う
落下によりケガをすることがあります。

各部品のはずしかた

1

SCH-50EX
SCF-50LX
※図はSCH-50EXを示します。

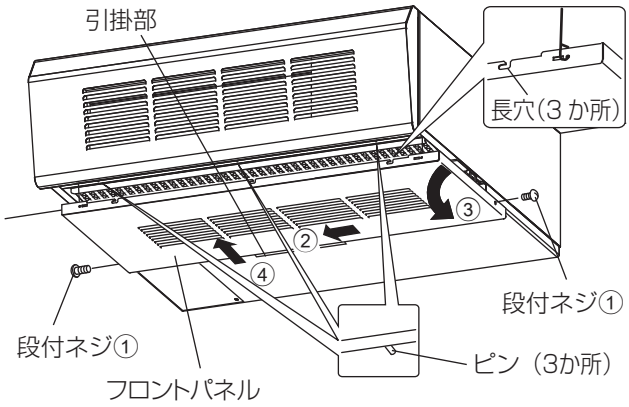

フロントパネルをはずす

①フロントパネル両側面の段付ネジ各1本をはずす。
②フロントパネルを左にずらし、長穴をピンからはずす。
③フロントパネル上部を手前に傾ける。
④フロントパネルを持ち上げてはずす。

- SCH-50EXのフロントパネルは落下防止ワイヤーが取付けられた状態ではずれます。（落下防止ワイヤーははずさないでください）

お願い

- 段付ネジは、フロントパネルを再取付け（10ページ参照）の際に使用しますので保管してください。

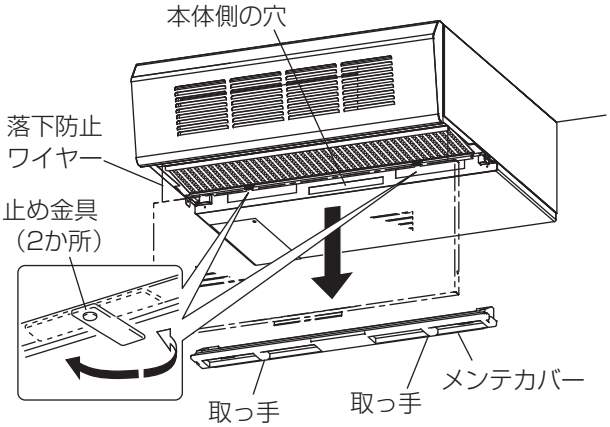

メンテカバーをはずす

止め金具(2か所)を90°回転させ、メンテカバーをはずす。

- メンテカバーは取っ手を持ってはずしてください。

1

SCH-40EX
SCF-40LX

※図はSCF-40LXを示します。

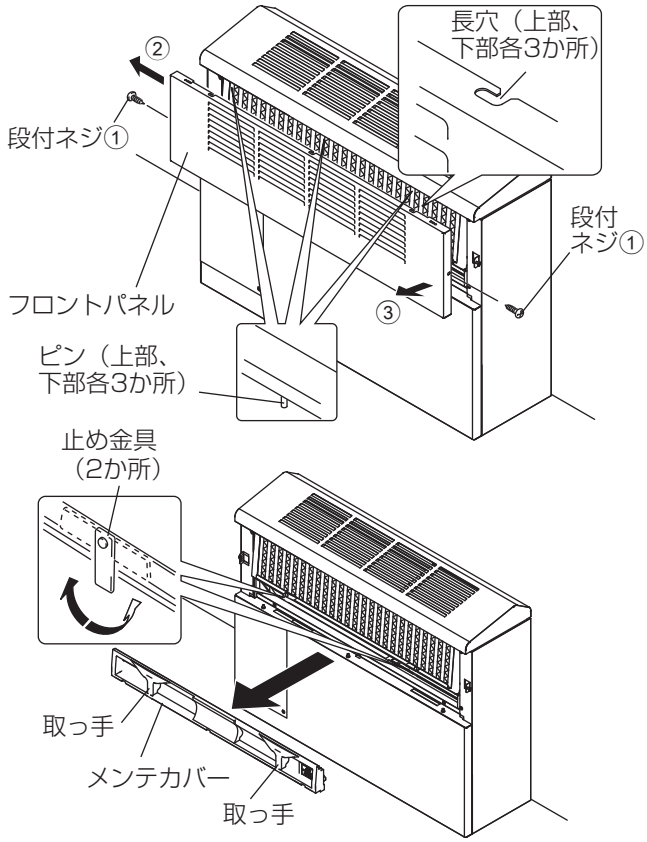

フロントパネルをはずす

①フロントパネル両側面の段付ネジ各1本をはずす。
②フロントパネルを左にずらし、長穴をピンからはずす。
③フロントパネルを矢印の方向（手前）に引き出す。

- SCH-40EXのフロントパネルは落下防止ワイヤーが取付けられた状態ではずれます。（落下防止ワイヤーははずさないでください）

お願い

- 段付ネジは、フロントパネルを再取付け（10ページ参照）の際に使用しますので保管してください。

メンテカバーをはずす

止め金具（2か所）を90°回転させ、メンテカバーをはずす。

- メンテカバーは取っ手を持ってはずしてください。

2

SCH-40EX
SCH-50EX（天吊露出形）

※図はSCH-50EXを示します。

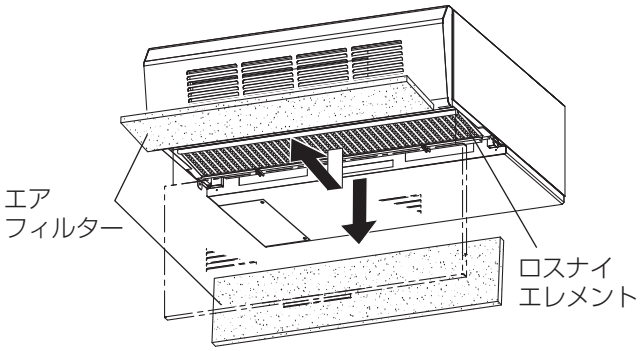

SCF-40LX
SCF-50LX（床置形）

※図はSCF-40LXを示します。

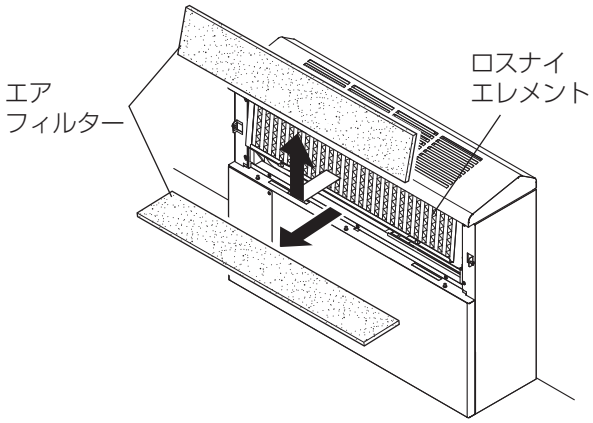

エアフィルター(外気側・還気側)をはずす

ロスナイエレメントからエアフィルターをはずす。

エアフィルターの清掃

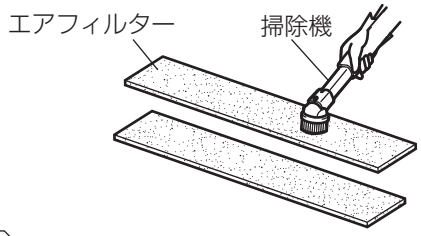

軽く手でたたくかまたは、掃除機でほこりを吸い取る。

- 汚れのひどい場合は、水またはぬるま湯(40℃以下)に台所用中性洗剤を溶かして押し洗いをし、よく乾かす。

お願い

- 熱湯で洗ったり、もみ洗いは絶対におやめください。（エアフィルターが変形して性能が損なわれるおそれがあります）
- エアフィルターを入れ忘れないでください。
- エアフィルターを出し入れするときは、ロスナイエレメントの表面を傷つけないようにしてください。

メモ

- 交換用のエアフィルターがシステム部材として用意されていますので古くなったエアフィルターは交換してください。

お手入れ［工事店様用］ つづき

ロスナイエレメントの清掃

SCH-40EX
SCH-50EX（天吊露出形）

※図はSCH-50EXを示します。

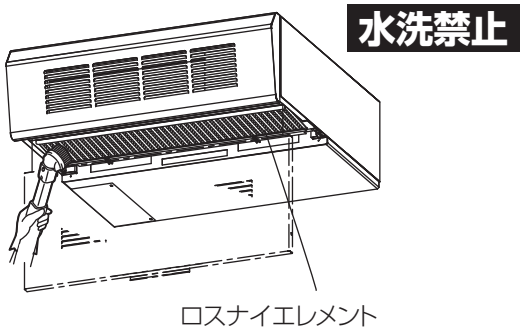

SCF-40LX
SCF-50LX（床置形）

※図はSCF-40LXを示します。

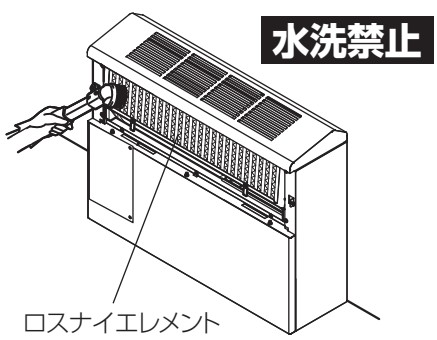

掃除機で表面のごみ・ほこりを吸い取る。掃除機のノズルは長いはけ付きのものを軽く当てて清掃する。

お願い

- ロスナイエレメントに水、熱湯、薬品、揮発性の溶剤などをかけないでください。
- 針金、ドライバー、掃除機の硬いノズルなどをロスナイエレメントに強く当てないでください。

各部品の取付け

SCH-50EX
SCF-50LX

※図はSCH-50EXを示します。

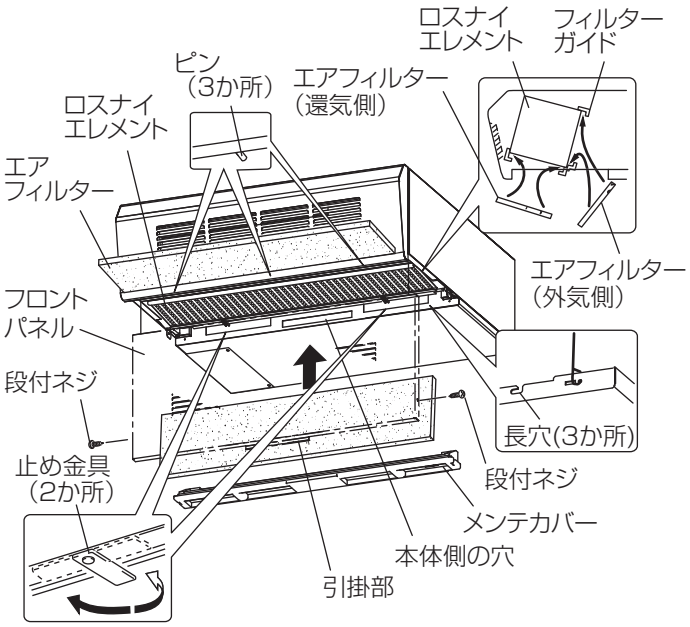

SCH-40EX
SCF-40LX

※図はSCF-40LXを示します。

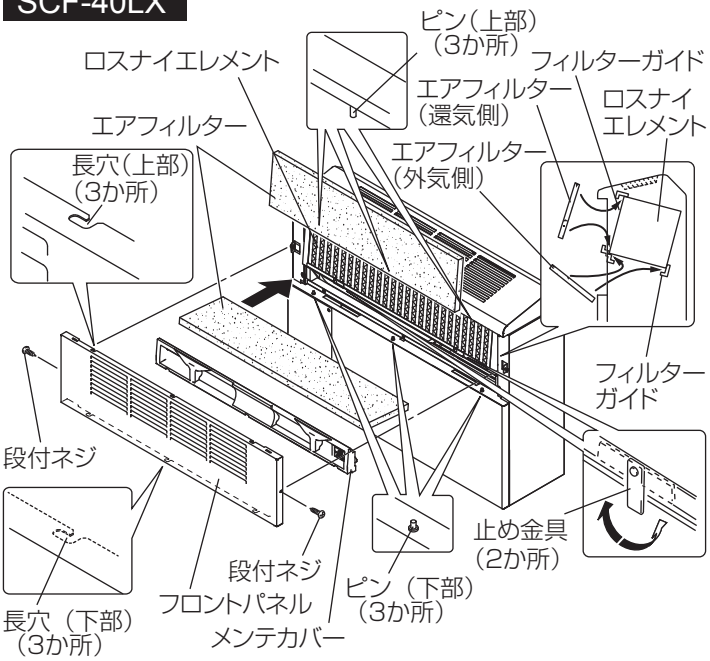

1. エアフィルターをフィルターガイド間に納める。

お願い

- 交換用のエアフィルターがシステム部材として用意されていますので古くなったエアフィルターは交換してください。

2. メンテカバーを取付け、止め金具（2か所）を90°回転させ固定する。
3. SCH-50EX, SCF-50LXの場合：フロントパネルの引掛部を本体側の穴に引っ掛ける。
   SCH-40EX, SCF-40LXの場合：フロントパネルの長穴（下部）をピン（下部）に引っ掛ける。
4. フロントパネルの長穴をピンに引っ掛けて右にずらす。
5. フロントパネル両側面を段付ネジで固定する。（各1本）

お願い

- 段付ネジは1.42±0.25N·mで締付けてください。
- フロントパネル取付けの際に締付トルクが強いと段付ネジが破損する可能性がありますので、インパクトドライバー等の電動工具は使用しないでください。

ロスナイコンパクトリモコンをご使用の場合は、フィルターボタンを2回続けて押して「フィルター清掃」表示を解除してください。（6ページ1を参照ください）

外装の清掃

SCH-40EX
SCH-50EX（天吊露出形）

※図はSCH-50EXを示します。

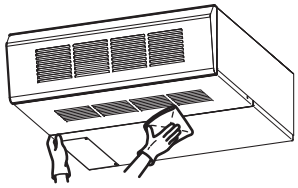

SCF-40LX
SCF-50LX（床置形）

※図はSCF-40LXを示します。

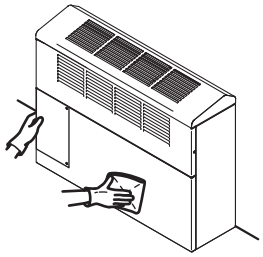

台所用中性洗剤を溶かしたぬるま湯（40℃以下）に浸した布で汚れをふき取った後、洗剤が残らないように乾いた布でからぶきしてください。

お願い

- お手入れに下記の溶剤や洗剤、清掃用具を使用しないでください。製品表面に傷つきや変色、塗装はがれや故障の原因になります。
  （シンナー、アルコール、ベンジンなどの溶剤、ガソリン、灯油、カビ取り洗剤、柑橘系などの植物系洗剤、スプレー、酸性洗剤、アルカリ性洗剤、塩素系洗剤、化学ぞうきんの薬品、クレンザーなどの研磨剤入りの洗剤、殺菌剤、消毒剤など）

故障かな？と思ったら

換気していない場合は、下記を参照して処置してください。

現象	原因	処置
換気しない	元電源が入っていない	元電源を入れる
	エアフィルター・ロスナイエレメントが目詰まりしている	「お手入れ」に従って清掃する
	外部機器連動運転の場合で外部機器が「切」になっている	外部機器を運転させる

上記の処置をしても改善されない場合は、お買上げの販売店にご相談ください。また、リモコンに何らかの点検ナンバー（4 桁の数字）が表示されたときは、その内容をお買上げの販売店にご連絡ください。

アフターサービス

アフターサービスはお買上げの販売店かお近くの「三菱電機　ご相談窓口・修理窓口」（別紙）にご相談ください。
別紙チラシが不明な方は下記窓口へお問い合わせください。

■ご相談窓口
平日　9：00 ～ 19：00
土・日・祝　9：00 ～ 17：00
三菱電機冷熱相談センター　電話 0037-80-2224（無料）

※電話番号などについては変更になることがありますので、あらかじめご了承願います。

異音がする、風が出ないなど異常があれば電源を切って、お買上げの販売店へご連絡ください。
点検・修理に要する費用などは販売店にご相談ください。

■補修用性能部品の保有期間
当社はこの三菱業務用ロスナイの補修用性能部品を製造打切り後 9 年保有しています。
補修用性能部品とは、その製品の機能を維持するために必要な部品です。

■メンテナンスについて
部品の交換時期はご使用条件によって大きく異なりますが主なメンテナンス部品の一般的な交換目安は以下の通りと考えています。（交換の目安は保証期間を示しているのではありませんのでご注意ください）
・ロスナイエレメント：10 年程使用できます。
・エアフィルター：定期的な清掃が実施されれば 5 年程使用できます。
・モーター：30,000 時間
・制御基板：25,000 時間

仕様

形名	電圧（V）	周波数（Hz）	ノッチ	消費電力（W）	風量（m³/h）	機外静圧（Pa）	温度交換効率（%）	エンタルピー交換効率（%）		騒音（dB）	質量（kg）
								暖房時	冷房時		
SCH-40EX	100	50	強	124	400	40	60	45	40	39	28
			弱	59	200	10	70	57	52	30	
		60	強	149	400	40	60	45	40	39	
			弱	64	200	10	70	57	52	30	
SCH-50EX	100	50	強	170	500	60	74	62	58	39.5	37
			弱	117	300	22	80	71	67	33	
		60	強	217	500	60	74	62	58	39.5	
			弱	128	300	22	80	71	67	33	
SCF-40LX	100	50	強	129	400	40	60	45	40	39.5	28
			弱	60	200	10	70	57	52	30	
		60	強	149	400	40	60	45	40	39.5	
			弱	63	200	10	70	57	52	30	
SCF-50LX	100	50	強	185	500	60	61	48	43	43	37
			弱	107	300	22	70	58	54	34	
		60	強	220	500	60	61	48	43	43	
			弱	113	300	22	70	58	54	34	

※熱交換効率は JIS B 8628：2003 に規定された試験方法・表示値規格に基づいた値です。なお、温度交換効率は暖房時・冷房時の平均値を示しています。
※騒音値は無響音室における測定値であり、部屋の構造・材質・本体取付材料により変化します。
※上記のエンタルピー交換効率は、給気と排気の風量比や空気条件により変動します。詳細は、「三菱換気送風機総合カタログ」をご参照ください。
※消費電力、交換効率は上記風量時の値です。

お客様メモ サービスを依頼されるとき便利です。		
	形　　名	
	お買上げ年月日	年　　月　　日
	お買上げ店名 （住　所） （電話番号）	（　　）＿＿＿＿＿＿＿＿

この製品には地球環境保護の一環として再資源化ができるように主なプラスチック部品に材質名を表示しています。
（材質名は主材料にISO規定の略号を使用）

三菱電機株式会社
中津川製作所　〒508－8666 岐阜県中津川市駒場町1番3号

この説明書は、再生紙を使用しています。