2002876H04902

MITSUBISHI ELECTRIC

三菱設備用ロスナイ

ビル用ロスナイパック形

取扱説明書

お客様用

形　　名

LP-250X4-50（3 相 200V 50Hz）
LP-250X4-60（3 相 200V 60Hz）
LP-500X4-50（3 相 200V 50Hz）
LP-500X4-60（3 相 200V 60Hz）
LP-750X4-50（3 相 200V 50Hz）
LP-750X4-60（3 相 200V 60Hz）
LP-1000X4-50（3 相 200V 50Hz）
LP-1000X4-60（3 相 200V 60Hz）

もくじ

ページ

お使いになる前に

特　長…… 2～3
安全のために必ず守ること…… 4～6
各部のなまえとはたらき…… 6

使いかた

使いかた…… 7～11

お手入れ・困ったとき

お手入れ…… 12～14
保守点検…… 15～17
「故障かな？」と思ったら…… 18
アフターサービス…… 19
仕　様…… 裏表紙

★ご使用の前に「安全のために必ず守ること」をよくお読みになり、正しく安全にお使いください。
★お読みになった後は、お使いになる方がいつでも見られるところに、「三菱電機　ご相談窓口・修理窓口のご案内（冷熱品）」とともに大切に保管してください。
★お使いになる方が代わる場合には、本書と「据付工事説明書」をお渡しください。

この製品は日本国内用ですので日本国外では使用できず、またアフターサービスもできません。
This appliance is designed for use in Japan only and cannot be used in any other country.
No servicing is available outside of Japan.

お客様自身では、据付け、移設をしないでください。（安全や機能の確保ができません）

特　長

最近の建物は気密性が高く、冷暖房効果・しゃ音効果が高いという特長があります。その反面、換気不足による室内空気の汚染・結露の発生などで健康を害したり、壁・天井の汚れのもとになるカビ・ダニの発生につながります。

そこでロスナイによる換気が必要になります。

ロスナイは……室外の空気を室内の温・湿度に近づけながら室内に給気するとともに、汚れた空気を室外に排気します。

主な特長

1	強制同時給排なので **新鮮空気**	強制同時給排機能によってきれいな外気を取り入れながら汚れた空気を排気します。だから室内の空気は新鮮です。
2	ロスナイエレメントの働きで **快適温度**	ロスナイエレメントの働きにより外気を室温に近づけて給気しますので、暖かさ・涼しさを保ちながら換気します。
3	熱ロスが少ないから **省エネ**	室内の暖かさ・涼しさを保ちながら換気ができるので、冷暖房時の熱ロスが少なく冷暖房費も節約できます。
4	特殊構造により **防音効果**	室外騒音の侵入を防ぎ、室内音の音もれを抑えます。
5	機械室の空間に納まる **省スペース**	機械室設置に最適な省スペース床置形です。
6	前面一方向から **簡単メンテナンス**	前面のメンテナンスパネルより清掃ができるため一方向からのメンテナンスができます。

「ロスナイ換気」と「普通換気」とは

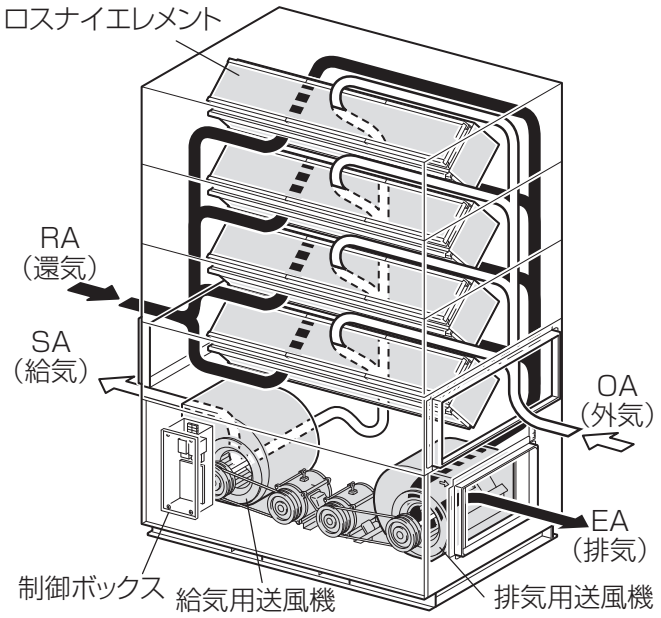

- 「ロスナイ換気」とは ……
  室内空気をロスナイエレメントを通して室外に排気します。熱交換された外気が室内に供給されます。
  冷暖房をしている夏・冬には「ロスナイ換気」で運転します。

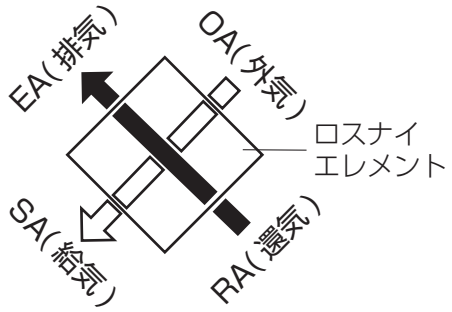

- 「普通換気」とは ……
  室内の汚れた空気をロスナイエレメントを通さずそのまま排気します。熱交換を必要としない春・秋には「普通換気」で運転します。

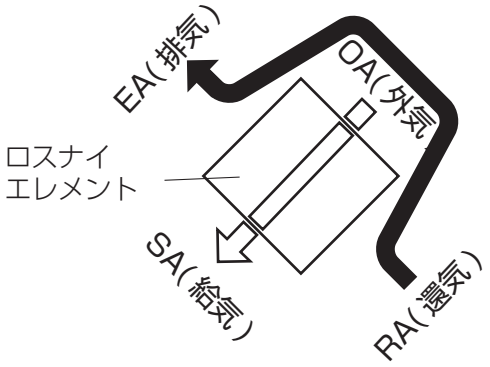

使用するリモコン

ジーニアスリモコン（PGL-61DR2以降）	ロスナイコンパクトリモコン（PZ-N43SMF2）
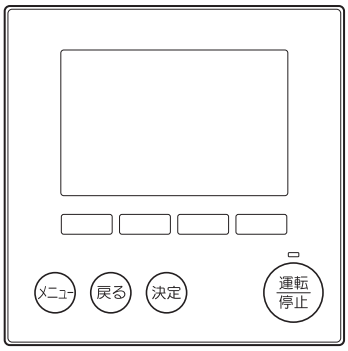	

安全のために必ず守ること

■誤った取扱いをしたときに生じる危険とその程度を、次の表示で区分して説明しています。

⚠ 警告	誤った取扱いをしたときに死亡や重傷などに結びつく可能性があるもの
⚠ 注意	誤った取扱いをしたとき、軽傷または家屋・家財などの物的損害に結びつくもの

■“図記号”の意味は次のとおりです。

	禁止		ぬれ手禁止
	分解禁止		指示に従い必ず行う
	水ぬれ禁止		アース線を必ず接続せよ

●ご使用時

⚠ 警告

長時間直接お肌に風をあてない
健康を損なう原因になります。
禁止

可燃性ガスが漏れた場合はコントロールスイッチ・リモコンを入・切しない
電気接点の火花により爆発する原因になります。窓を開けて換気してください。
禁止

吸込口・吹出口に指や棒などを入れない
特にお子様にご注意を！
内部でファンが高速で回転しており、ケガの原因になります。
禁止

直接風のあたる場所に燃焼機器を置かない
不完全燃焼の原因になります。製品が燃焼器具の熱で変形することがあります。
禁止

機械および化学工場など酸・アルカリ・有機溶剤・塗料など有害ガス・腐食性成分を含んだガスが発生する場所には使用しない
絶縁劣化による漏電火災や故障の原因になります。
禁止

高温（40℃以上）や直接炎が当ったり、油煙の多い場所には使用しない
火災のおそれがあります。
禁止

定格電圧、制御容量範囲で使用する
間違った電圧で使用すると火災や感電の原因になります。
制御容量

お手入れの際は、必ず分電盤のブレーカーを切る
お手入れ中に保護運転がはたらくのを防ぐため。通電状態では感電やけがをすることがあります。
電源を切る

清掃およびメンテナンス作業時には運転を止め、必ず分電盤のブレーカーを切る
ファンおよびファンモーターへの接触によるケガや感電の原因になります。
電源を切る

殺虫剤・可燃性スプレーなどを吹付けない
火災・変形の原因になります。
禁止

パネルやガードを取りはずさない
機器の回転物・高温部・高圧部に触れると、巻き込まれたり、やけどや感電によるケガの原因になります。点検時以外は絶対にはずさないでください。
分解禁止

お客様自身で分解・据付け・修理・移設・廃棄はしない
不備があると、火災・感電・転倒によるケガ・水漏れの原因になります。お買い上げの販売店にご相談ください。
分解禁止

製品およびリモコンを水洗いしない
製品およびリモコン内部に水が浸入して絶縁不良になり、感電の原因になります。
水ぬれ禁止

濡れた手で電源スイッチを操作しない
感電の原因になります。
ぬれ手禁止

異常時（異臭・異音・振動大など）は運転を停止して、電源スイッチを切る
異常のまま運転を続けると感電・火災や故障の原因となります。また、リモコンにエラーコードが出たり、漏電遮断器がたびたび作動する場合もお買い上げの販売店にご連絡ください。
電源を切る

長期間使用しないときは、必ず分電盤のブレーカーを切る
絶縁劣化による感電や漏電火災の原因になります。
電源を切る

燃焼機器と一緒に使うときは、こまめに換気する
酸素不足の原因になります。
換気

⚠ 注意

製品付近に濡れて困るものを置かない
多湿（湿度 80%以上）時の長時間運転により水が漏れ、家財などを濡らし汚損の原因になります。
禁止

冬期、室内を暖房しているとき、「普通換気」で運転しない
本体から結露水が漏れ、床面を汚すおそれがあります。
禁止

直接風のあたる場所に動植物を置かない
動植物に悪影響を及ぼす原因になります。
禁止

給気口の下方に食品や食器を置かない
ホコリ・錆等の異物が食品に落ちますと汚損などの原因になります。
禁止

室内を薬品消毒したあとには必ず換気をする。薬品および薬品から発生したガスを十分排気してから、ロスナイを運転する
薬品や薬品から発生するガスが付着したり、吸込んだりするとロスナイの腐食、変形の原因になります。
換気

お手入れの際は手袋を着用する
着用しないとケガの原因になります。
手袋着用

特殊用途に使用しない
精密機器・食品・動植物・美術品の保存などに使用しないでください。品質低下の原因になります。
禁止

フィルターなどの着脱のときは不安定な台に乗らない
落下・転倒によるケガの原因になります。
禁止

据付台などがいたんだ状態で放置しない
ユニットが転倒し、ケガなどの原因になります。
禁止

フィルターの着脱には、保護具（メガネなど）を着用する
目にゴミ・ホコリが入ることがあります。
保護具着用

お手入れ後の部品の取付けは確実に行う
落下によりケガをすることがあります。
取付け

室内を薬品消毒するときはロスナイを停止する。また、薬品が付着しないようにシートなどで覆う
薬品や薬品から発生するガスが付着すると腐食、変形の原因になります。また、薬品が飛散し危険です。
電源を切る

●据付け時

⚠ 警告

リモコン付近の温度が 40℃以上、-10℃以下になる場所、または直射日光があたる場所、湯・油・蒸気が飛散しリモコンにかかる所には取付けない
禁止

アース工事（D 種接地工事）を行う
アース線は、ガス管・水道管・避雷針・電話のアース線に接続されていないこと。アースが不完全な場合は、感電の原因になります。
アース線を必ず接続せよ

元電源の取付位置を確認する
元電源

据付けは、お買い上げの販売店または専門業者にご依頼ください
据付け

可燃性ガスの発生・流入・滞留・漏れのおそれのある場所へは据付けない
ガスが漏れてユニットの周囲にたまると、発火・爆発の原因になります。
据付禁止

製品は、堅固な場所に水平にしっかりと固定されていること
ユニットの転倒などによりケガの原因になります。
設置場所

漏電遮断器を取付ける
取付けていないと、感電・火災の原因になります。
漏電遮断器

安全のために必ず守ること　つづき

⚠ 警告

使用される別売部品は当社指定品であること

別売部品は、必ず当社指定のものであること。お客様ご自身で取付け不備があると、感電・火災・水漏れなどの原因になります。お買い上げの販売店にご依頼ください。

別売部品

電源は専用回路とし、かつ定格の電圧、遮断器を使用する

異電圧や容量の大きい遮断器を使用したり、正しい容量のヒューズの代わりに針金や銅線を使用すると、火災・故障の原因になります。

専用回路

（据付け時の警告、注意については、設備用ロスナイの据付工事説明書をご覧ください。）

⚠ 注意

●次の場所への据付けは避けてください

本体が腐食したり、性能が著しく低下したり、部品（ロスナイエレメント等）が早期に破損や故障することがあります。

- 可燃性ガスの漏れるおそれがあるところ
- 硫黄系ガス・塩素系ガス・酸・アルカリなど、機器に影響する物質の発生するところ
- 車輌・船舶など移動するものへの設置
- 高周波を発生する機械を使用するところ
- 化粧品・特殊なスプレーを頻繁に使用するところ
- 粉や蒸気が多量に発生するところ
- 油煙がたちこめるところ
- 海浜地区など塩分の多いところ
- 炎の近くや溶接時のスパッターなど火の粉が飛び散るところ

各部のなまえとはたらき

※図は LP-1000X4 を示す。

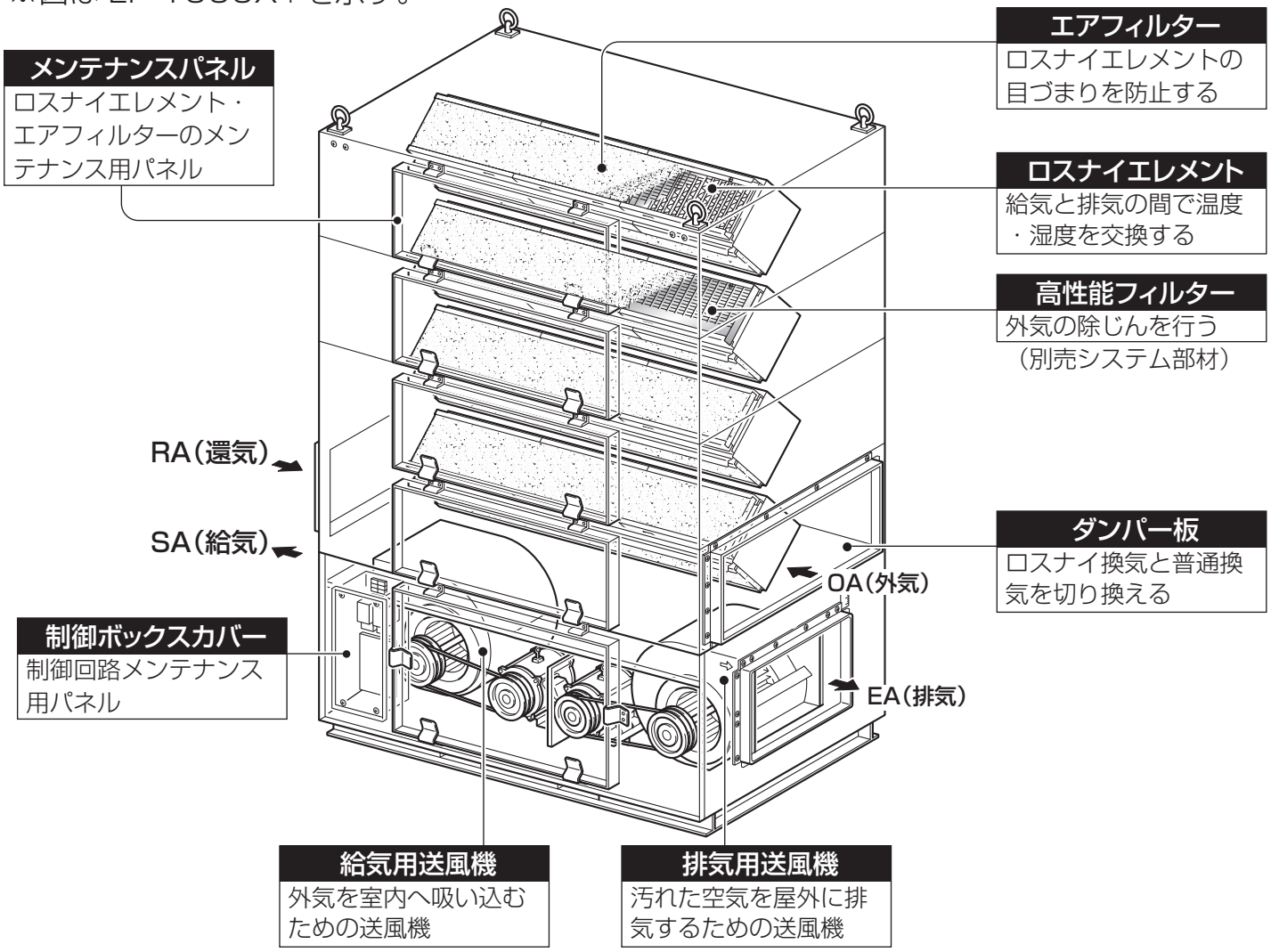

使いかた

⚠警告

濡れた手で電源スイッチを操作しない
感電の原因になります。

⚠注意

冬期、室内を暖房しているとき、「普通換気」で運転しない
本体から結露水が漏れ、床面を汚すおそれがあります。

お願い

- 暖房時、製品本体の結露防止のため必ず「ロスナイ換気」で運転してください。外気が8℃以下で自動的に「ロスナイ換気」となります。
- リモコンを先がとがった物で押さないでください。故障の原因になります。
- 濃霧や強風などで雨水が浸入するおそれがある場合は、運転を停止してください。

1 ジーニアスリモコン(PGL-61DR2以降)を使用する場合

空調機などの外部機器と連動運転をする場合と連動しない場合で、使いかたが異なりますので、下表に従って該当する操作を行ってください。

- ジーニアスリモコンの取扱説明書もあわせてご覧ください。

〈外部機器と連動しない場合〉(PZ-N43SMF2との併用はできません)

システム例	操　作	機能説明
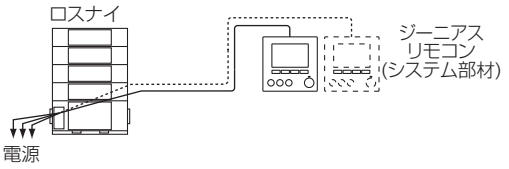	ジーニアスリモコンで運転させます。	●2台のジーニアスリモコンを接続しているとき、後押優先となります。

〈外部機器と連動する場合〉(PZ-N43SMF2との併用はできません)

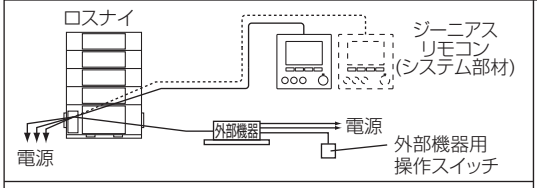	外部機器用操作スイッチで「運転」または「停止」させると自動的にロスナイも「運転」または「停止」します。	●外部機器用操作スイッチとジーニアスリモコンは後押優先です。 ●外部機器停止中にロスナイのみ運転したい場合はジーニアスリモコンで運転させます。
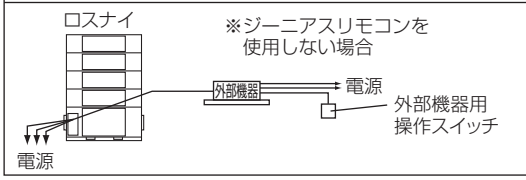		●ジーニアスリモコンを使用しない場合、換気モードは「自動切換」になります。

使いかた　つづき

操作部

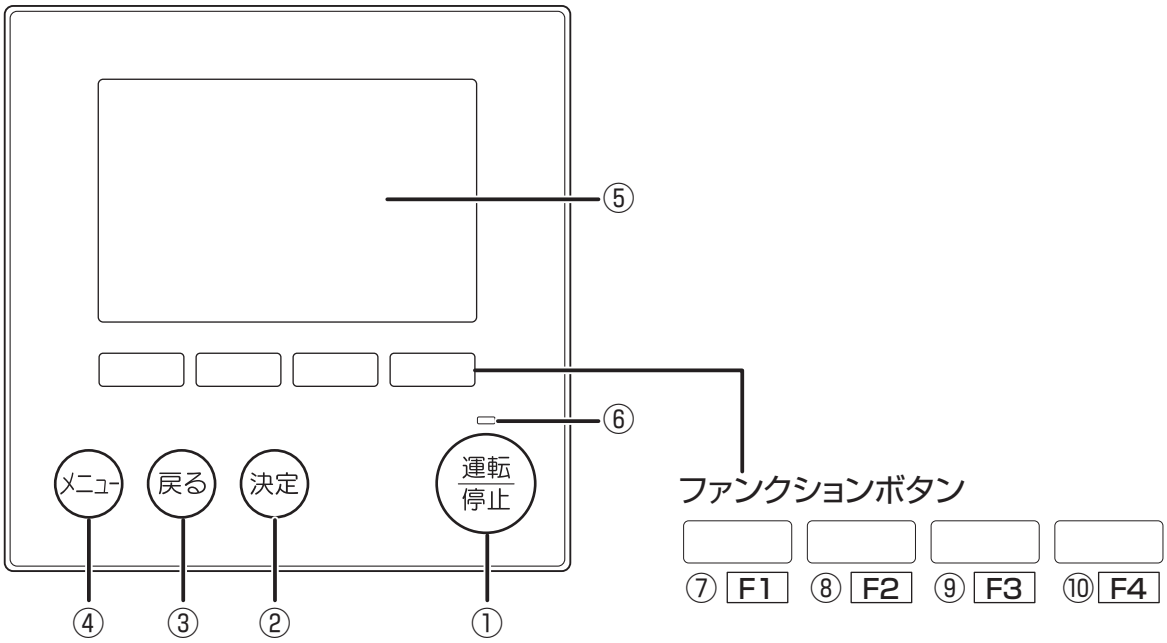

① 運転 / 停止 ボタン

1度押すと運転し、もう1度押すと停止します。

② 決定 ボタン

設定の決定をします。

③ 戻る ボタン

前の画面に戻ります。

④ メニュー ボタン

メインメニューを表示します。
メインメニュー画面表示時はメイン画面に戻ります。

⑤液晶表示部（バックライト付）

運転内容を表示します。
バックライト消灯中にボタン操作すると、バックライトが点灯します。一定時間ボタン操作が行われないと自動的に消灯します。バックライトの点灯時間は画面により異なります。

> バックライトが消えている状態での最初のボタン操作は効きません。
> バックライトのみ点灯します。
> （運転/停止ボタンは除く）

⑥運転ランプ

運転中・ナイトパージ運転中は、緑色に点灯します。
立上げ時・異常時は点滅します。

ファンクションボタンは操作する画面によって動作が変わります。
液晶表示下部の操作ガイドにしたがって操作してください。
集中管理中、操作ロックにより操作が禁止されている項目に対応する操作ガイドは表示されません。

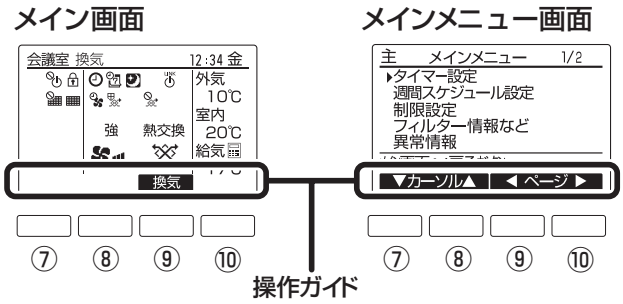

⑦ファンクションボタン F1

メインメニュー画面：カーソルが下に移動します。

⑧ファンクションボタン F2

メイン画面：表示しません
メインメニュー画面：カーソルが上に移動します。

⑨ファンクションボタン F3

メイン画面：換気モードを切り換えます。
メインメニュー画面：前のページを表示します。

⑩ファンクションボタン F4

メインメニュー画面：次のページを表示します。

表示部

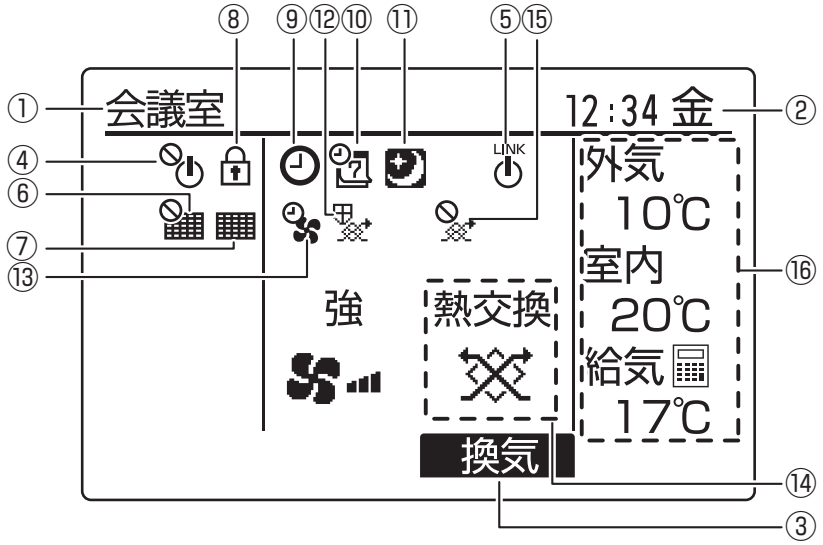

（左の表示例は説明のため、全ての表示が点灯の状態を示したもので実際とは異なります。）

①リモコン名表示

リモコンの名前を表示します。
（異常猶予中は4桁のコードを表示します）

②時刻曜日表示

現在の時刻曜日を表示します。

③操作ガイド

ファンクションボタンの機能名を表示します。

④ 表示

運転/停止操作が集中管理中のときに表示します。

⑤ LINK 表示

外部機器と連動運転中に表示します。

⑥ 表示

メンテナンスリセット操作が集中管理中のときに表示します。

⑦ 表示 12 ページ

エアフィルターやロスナイエレメントやVベルトのお手入れ時期になると表示します。

⑧ 表示

操作ロック設定が有効のときに表示します。

⑨ 表示

オン / オフタイマーまたは消忘れ防止タイマー設定が有効のときに表示します。

⑩ 表示

週間スケジュール設定が有効のときに表示します。

⑪ 表示(ジーニアスリモコンの取扱説明書を参照)

ナイトパージ設定が有効のときに表示します。

⑫ 表示

機器を保護する運転中に表示します。

⑬ 表示

遅延運転中に表示します。

⑭ 表示

換気モードの状態を表示します。

⑮ 表示

外部から換気モード操作中に表示します。

⑯温度表示

製品内で検知した外気温度、室内温度、給気温度（計算値）を表示します。
※外気温度表示は0℃以下および38℃以上で点滅します。
室内温度、給気温度（計算値）表示は8℃以下および38℃以上で点滅します。

使いかた　つづき

2　ロスナイコンパクトリモコン(PZ-N43SMF2)を使用する場合

空調機などの外部機器と連動運転をする場合と連動しない場合で、使いかたが異なりますので、下表に従って該当する操作を行ってください。

- ロスナイコンパクトリモコンをご使用の場合は、ロスナイコンパクトリモコンの取扱説明書もあわせてご覧ください。
- ロスナイコンパクトリモコンを使用した場合、使用できない機能があります。（週間スケジュール、省エネ表示、ナイトパージ等）

〈外部機器と連動しない場合〉（PGL-61DR2以降との併用はできません）

システム例	操　作	機能説明
ロスナイ 電源 ロスナイコンパクトリモコン (システム部材)	ロスナイコンパクトリモコンで運転させます。	●2台のロスナイコンパクトリモコンを接続しているとき、後押優先となります。

〈外部機器と連動する場合〉（PGL-61DR2以降との併用はできません）

ロスナイ ロスナイコンパクトリモコン (システム部材) 外部機器 電源　外部機器用操作スイッチ 電源	外部機器用操作スイッチで「運転」または「停止」させると自動的にロスナイも「運転」または「停止」します。	●外部機器用操作スイッチとロスナイコンパクトリモコンは後押優先です。 ●外部機器停止中にロスナイのみ運転したい場合はロスナイコンパクトリモコンで運転させます。
ロスナイ ※ロスナイコンパクトリモコンを使用しない場合 外部機器 電源　外部機器用操作スイッチ 電源		●ロスナイコンパクトリモコンを使用しない場合、換気モードは「換気モード自動切換」になります。

〈ロスナイコンパクトリモコン(PZ-N43SMF2)の各部のなまえとはたらき〉

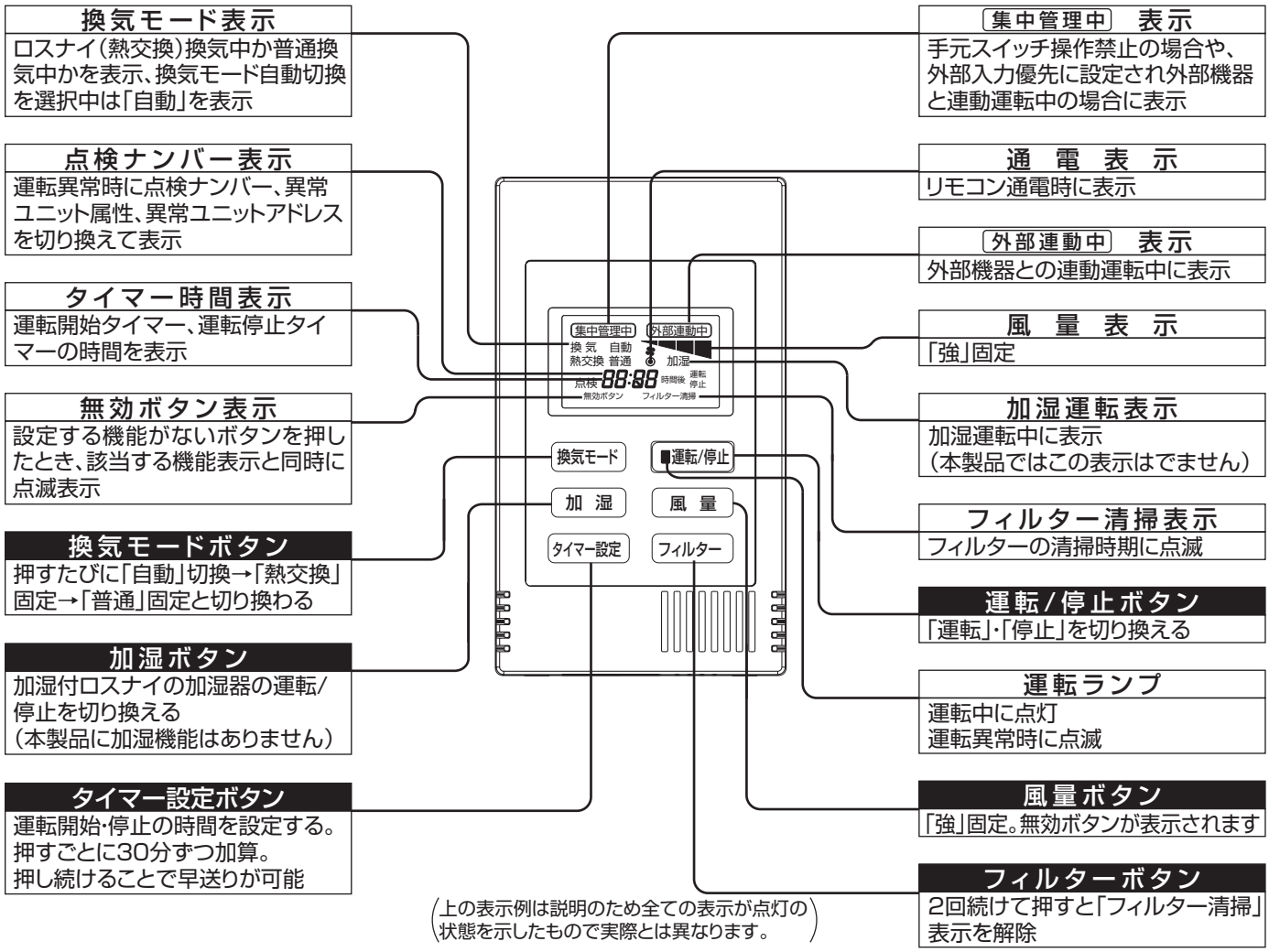

3 三菱マルチエアコンと連動する場合

- ロスナイを三菱ビル空調管理システム（MELANS）内に組み込んで使用します。
- ジーニアスリモコンまたはロスナイコンパクトリモコンをご使用の場合は、各リモコンの取扱説明書および1または2をあわせてご覧ください。

システム例	運転/停止操作	機能説明
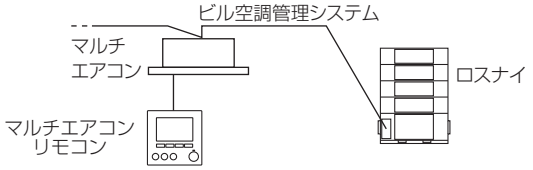	●マルチエアコンの運転／停止に連動してロスナイも運転／停止します。	●換気モードの操作はできません。「自動切換」固定となります。 ●ロスナイの単独運転が可能です。
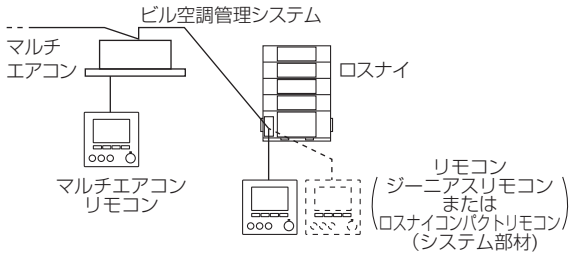	●上記のシステム例と同様にマルチエアコンとの連動、およびロスナイの操作を行うことができます。 ●ロスナイのリモコンからも運転／停止の操作が可能です。	●ロスナイのリモコンから換気モードの操作ができます。 ●マルチエアコンのリモコン操作とロスナイのリモコン操作は後押優先となります。

4 三菱ビル管理システム（MELANS）で集中管理する場合

- ロスナイを三菱ビル空調管理システム内に組み込んで使用します。
- 集中管理機器（システムコントローラなど）からロスナイの操作を行います。操作できる内容や機能は、ご使用の集中管理機器によって異なりますので、集中管理機器の取扱説明書をご覧ください。
- ジーニアスリモコンまたはロスナイコンパクトリモコンをご使用の場合は、各リモコンの取扱説明書および1または2をあわせてご覧ください。

システム例	運転/停止操作	機能説明
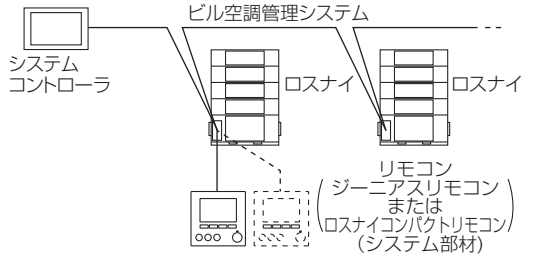	●システムコントローラからロスナイの運転／停止を操作します。ロスナイの単独および複数一括の操作が可能です。 ●ロスナイのリモコンからも運転／停止の操作が可能です。	●操作できる内容や機能は、ご使用のシステムコントローラによって異なります。 ●システムコントローラの操作とロスナイのリモコン操作は後押優先となります。

お手入れ［工事店様用］

ロスナイの機能低下を防ぐため、エアフィルター・ロスナイエレメントに付着したごみ・ほこりを定期的に清掃してください。
製品内にもごみ・ほこりがたまっている場合は、製品内も清掃してください。
また、霧や高湿度の外気を吸い込んだ場合、製品内部に水滴が付着することがあります。
水滴が付着している場合はやわらかい布等で拭きとってください。

目安　エアフィルター ……1 年に 1 回以上
（または、ジーニアスリモコンの ▦ 表示が点灯したとき *）
（ロスナイコンパクトリモコンの「フィルター清掃」が点滅したとき）

ロスナイエレメント ……2 年に 1 回（できるだけ、1 年に 1 回）以上
（または、ジーニアスリモコンの ▦ 表示が点灯したとき *）

ロスナイエレメント底面 …水が付着（溜まっている）していたらやわらかい布で拭いてください

* ジーニアスリモコンの ▦ 表示が点灯したら、「メインメニュー」から「フィルター情報など」を選択し、清掃箇所を確認してください。

お願い

- 霧・もや・高湿度な空気を吸込むとエアフィルター、ロスナイエレメントから水滴が垂れて機外に水が漏れることがあります。
  製品内に水滴が付着している場合は製品内の水滴をふき取ってください。
- **お手入れの際は洗浄剤等を絶対に使用しないでください。変形、割れ等の原因になります。**

⚠ 警告

お手入れの際は、必ず分電盤のブレーカーを切る
お手入れ中に保護運転がはたらくのを防ぐため。通電状態では感電やけがをすることがあります。

⚠ 注意

お手入れの際は手袋を着用する
着用しないとけがの原因になります

お手入れ後の部品の取付けは確実に行う
落下によりけがをすることがあります

フィルターなどの着脱のときは不安定な台に乗らない
落下・転倒によるケガの原因になります

フィルターの着脱には、保護具（メガネなど）を着用する
目にゴミ・ホコリが入ることがあります

1 メンテナンスパネルをはずす

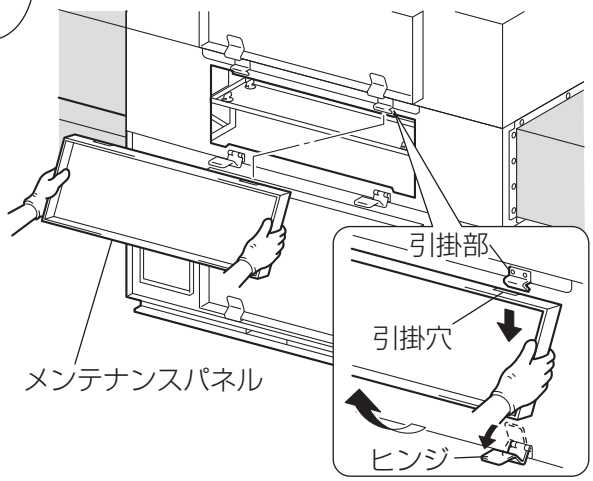

1. メンテナンスパネルのヒンジ（下面2か所）をはずす。
2. メンテナンスパネル上面の引掛部を引掛穴からはずす。
3. メンテナンスパネルを上に持上げてはずす。

お願い

- **メンテナンスパネルをはずすときは、必ず両手でささえながらはずしてください。**
- **メンテナンスパネルの落下・破損がないようていねいに扱ってください。**

2 エアフィルターをはずす

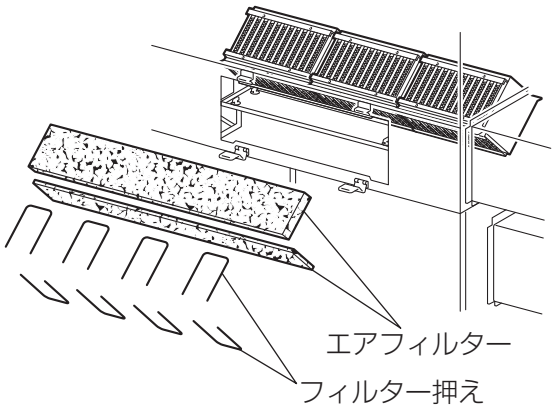

1. 上下のフィルター押えを広げて、はずしてから、取りはずす。
2. 上下のエアフィルターをはずす。

形　名	エアフィルター枚数
LP-250X4	2
LP-500X4	4
LP-750X4	6
LP-1000X4	8

3 エアフィルターの清掃

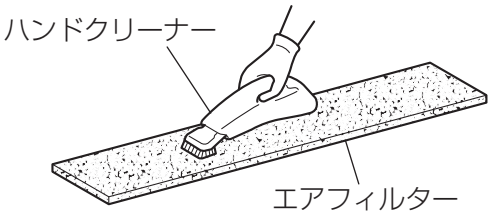

1. 掃除機でほこりを吸い取る。
2. 汚れのひどい場合は、水または、ぬるま湯（40℃以下）に中性洗剤を溶かして押し洗いをし、よく乾かす。

メモ

- 交換用のエアフィルターがシステム部材として、用意されていますので古くなったエアフィルターは交換してください。

お願い

- **熱湯で洗ったり、もみ洗いはしないでください。**
- **直接火にあてて乾かすことはしないでください。**
- **エアフィルターを出し入れするときはロスナイエレメントの表面を傷付けないようていねいに扱ってください。**

4 ロスナイエレメントの清掃

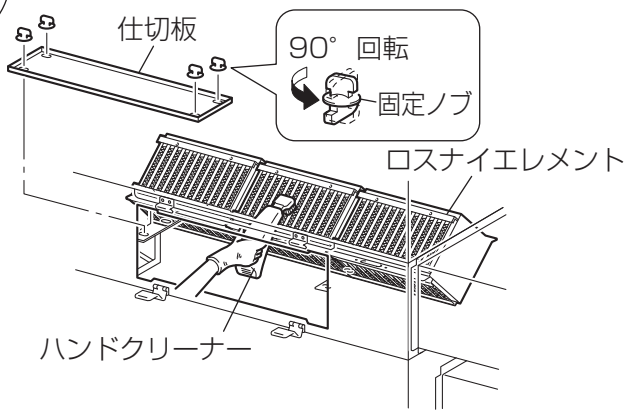

1. 仕切板をはずす。
   （固定ノブを90°回転させはずす）
2. 掃除機で表面のごみ・ほこりを吸い取る。
   （掃除機のノズルは、ブラシ付のものを使用し、ブラシを軽く当てて清掃します）

お願い

- **掃除機のかたいノズルを当てないでください。ロスナイエレメントの表面が傷付きます。**
- **ロスナイエレメントは、絶対に水洗いしないでください。**
- **脚立を使用する場合は、安全に注意して清掃作業を行ってください。**
- **製品内部が暗い場合は、ライトを当て清掃作業を行ってください。**

お手入れ [工事店様用]　つづき

5 高性能フィルターをはずす（別売システム部材）

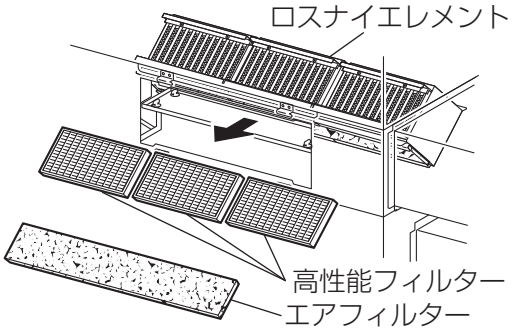

手順 ② ではずしたエアフィルターの下にある高性能フィルターをはずす。

お願い

- **汚れが飛ばないよう取扱ってください。**

6 高性能フィルターの交換

形　名	適用機種	個　数
PZ-N250LPFM	250	3
	500	6
	750	9
	1000	12

システム部材の高性能フィルターを購入のうえ取付けてください。

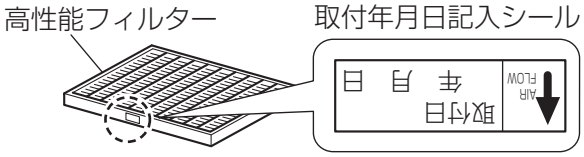

1. 取付年月日の記入
   新しい高性能フィルターに貼り付けてある取付年月日記入シールに、取付年月日を記入する。(次の交換時期を知る目安になります)
2. 矢印がロスナイエレメント側を向くように取付ける。

7 お手入れ後の組立（銘板の記載通り取付ける）

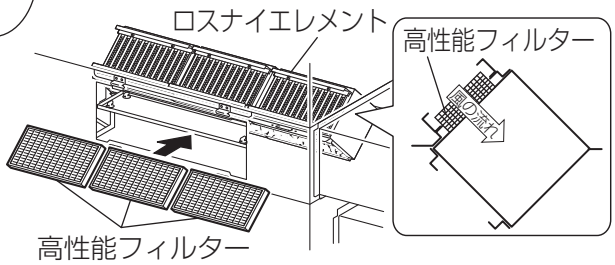

1. 高性能フィルターの取付け
   取付年月日記入シールの矢印がロスナイエレメント側を向くように取付ける。

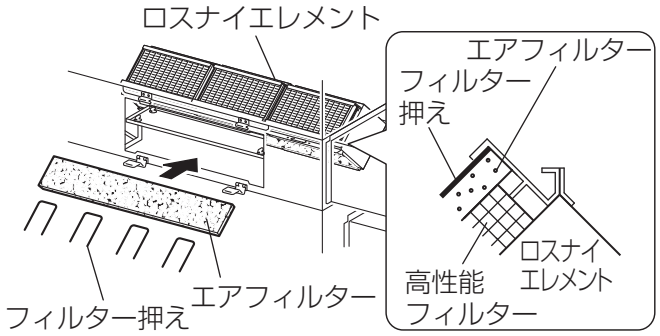

2. エアフィルターの取付け
   フィルター押えで固定する。

お願い

- **フィルターの両端を必ず固定してください。運転中にエアフィルターがはずれる場合があります。**
- **エアフィルターを取付けるときロスナイエレメントの表面を傷つけないようにしてください。**
- **エアフィルターを入れ忘れないようにしてください。ロスナイエレメントにごみが詰まり、風量低下の原因になります。**

ロスナイコンパクトリモコンを使用の場合は清掃終了後、フィルターリセットボタンを押してください。(2 回続けて押す)

保守点検［工事店様用］

長い間ご使用いただくため、1 年に 1 回を目安に下記の点検を工事店にご依頼ください。ロスナイを数シーズン使用すると内部が汚れたり、送風機が磨耗して性能が低下します。
通常のお手入れとは別に保守点検契約をおすすめします。

■ 保守点検の際は、必ず本体の元電源をブレーカー等で遮断する。（点検中に保護運転がはたらくのを防ぐため）

点検部品	保守点検内容		保守を怠った場合
	点検項目	処置方法	
送風機	Ｖベルトの張り状態の点検	たわみ量が適切でない場合は調整	換気不能、異常振動、騒音悪化
	Ｖベルトの消耗状態の点検	磨耗や亀裂が生じている場合は交換	
	プーリーの消耗状態の点検	磨耗や亀裂が生じている場合は交換	
	軸受けの消耗状態の点検	異常音、異常振動がある場合は交換	
サーミスター	目視点検	断線・ショートの場合は部品交換	省エネ低下

保守点検［工事店様用］　つづき

送風機の点検整備

- Vベルトは初期伸びが発生しますので、50時間運転後を目安に張り調整を実施してください。
- 定期的な点検は約1500時間ごとに下記の内容の点検を行ってください。ジーニアスリモコンを使用する場合は、1500時間ごとのメンテナンス表示設定が可能です。詳しくは据付工事説明書をご参照ください。
- 点検を行わないとVベルトとプーリーの寿命が短くなります。また、異常振動等により送風機破損のおそれがあります。

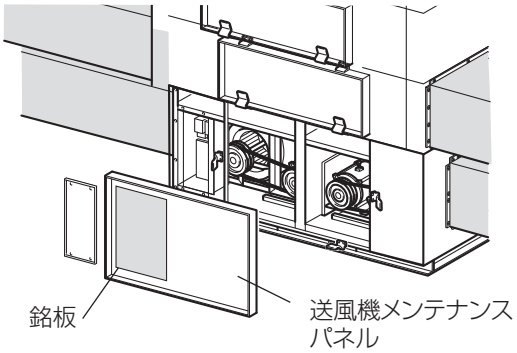

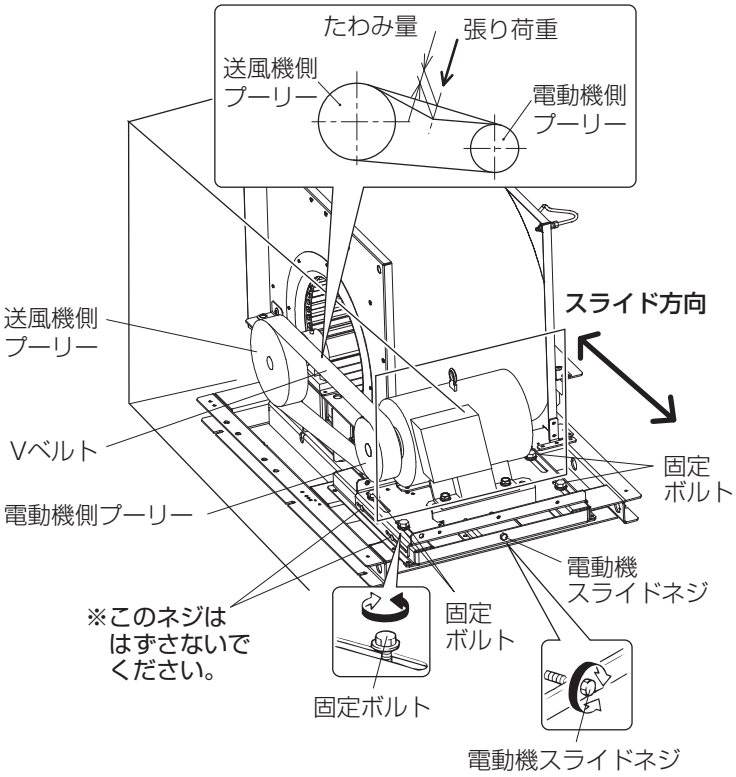

送風機の保守点検

1.送風機メンテナンスパネルを取りはずす。

2.送風機の点検をする。

(1)Vベルトのたわみ量の点検

※Vベルトのたわみ量は左図のように中央部を押さえて点検する。（最適たわみ量は下表を参照する）

- Vベルトの張り不足はスリップの原因になり、Vベルトの寿命を縮めます。またVベルトの張りすぎは過負荷の原因になり、Vベルトとベアリングの寿命を縮めます。
- 張りを調整しても起動時に若干のスベリ音が発生する場合がありますが、スベリ時間が短いようであれば問題ありませんのでVベルトがなじむまでしばらく様子を見てください。

(2)Vベルトの交換・張り直し

①固定ボルト（4本）をゆるめる。

②電動機スライドネジ（1本）をゆるめて、電動機をスライドさせる。

③Vベルトを交換する。（ベルトサイズは下表を参照）

④電動機をスライドさせ、Vベルトの張りを確認しながら、電動機スライドネジを締める。

⑤固定ボルト（4本）を締め付ける。

⑥もう一度Vベルトの張りを確認する。

- たわみ量と荷重を下表により確認する。

形　名（タイプ）	電動機容量（kW）	初期張荷重（N/本）	張り直し張荷重（N/本）	たわみ量（mm）	Vベルト 掛本数	Vベルト タイプ
LP-250X4	1.5	9	7	7.1	2	A
	2.2	12	9	7.4		B
LP-500X4	3.7	17	11	7.5		
	5.5	21	14	7.6		
LP-750X4	2.2	12	9	7.4		
	3.7	17	11	7.5		
	5.5	21	14	7.6		
	7.5	26	18			
LP-1000X4	3.7	17	11	7.5		
	5.5	21	14	7.6		
	7.5	26	18			

※銘板記載の形名末尾が「1」の機種はこちらをご覧ください。

形　名（タイプ）	電動機容量（kW）	初期張荷重（N/本）	張り直し張荷重（N/本）	たわみ量（mm）	Vベルト 掛本数	Vベルト タイプ
LP-250X41	1.5	12	10	7.3	2	A
	2.2	13	11	7.4		B
LP-500X41	3.7	17	15	7.5		
	5.5	21	18	7.3		
LP-750X41	2.2	13	11	7.4		
	3.7	17	15	7.5		
	5.5	21	18	7.3		
	7.5	27	23			
LP-1000X41	3.7	17	15	7.5		
	5.5	21	18	7.3		
	7.5	27	23			

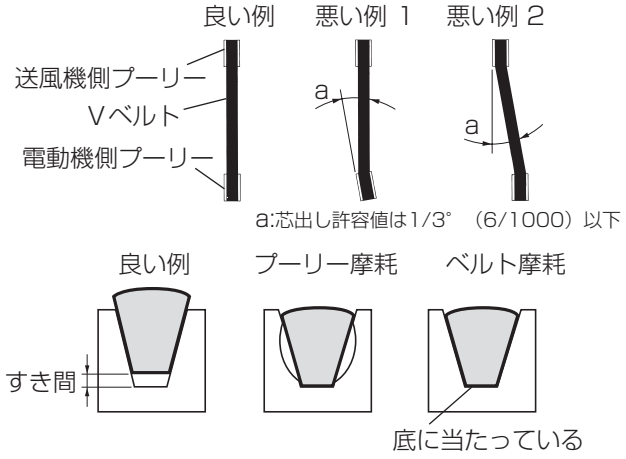

お願い

- **プーリーを左図のように平行にし、Vベルトを取付けてください。（良い例）**
  Vベルトがズレて取付けてあると（悪い例1，2）、故障・振動の原因になります。

・Vベルトの脱着時にはけがのないよう十分注意してください。

・Vベルトは消耗品です。定期的に交換してください。
（交換時期の目安は3000時間運転前後です）

・Vベルトを交換する場合はすべて交換してください。
新・旧ベルトの併用は長さおよび応力に対する伸びが不揃いとなり、耐久力を減少させます。

・Vベルトの交換・張り直し後もVベルトがプーリーになじむには数日間かかりますので、数日間運転後ベルトの張り調整を行ってください。（50時間を目安に）

・Vベルトの張りおよび磨耗の確認は、定期的に行ってください。

・プーリー摩耗・ベルト摩耗が発生した場合は、プーリー・Vベルトを交換してください。故障の原因となります。

・Vベルトを交換した時は初期的にVベルトの摩耗粉等が飛散する場合がありますので1時間～2時間程度ランニング後、摩耗粉等の飛散がないか確認し清掃してください。

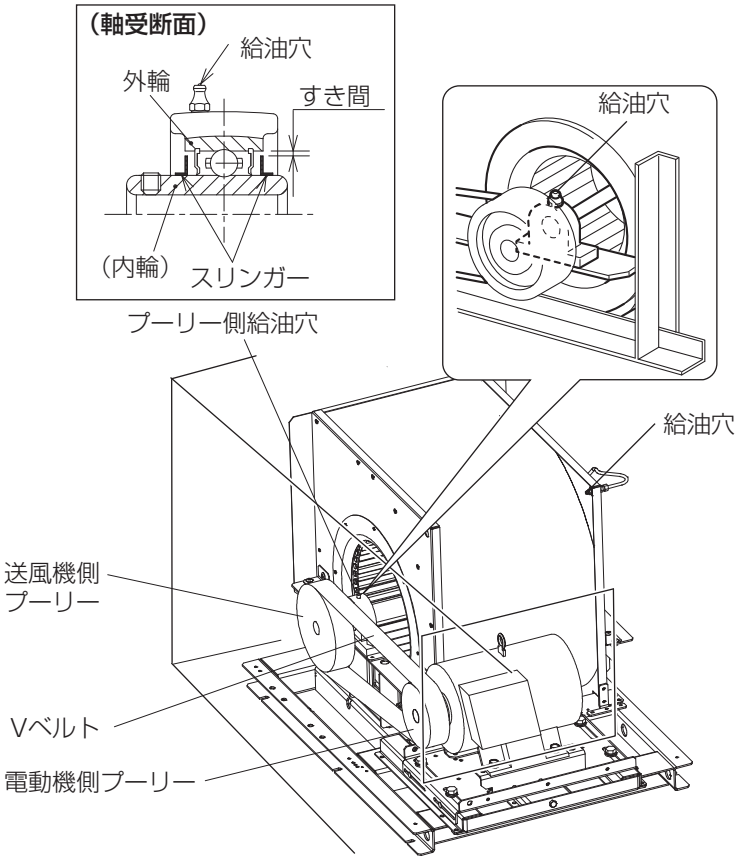

(3)軸受けの点検

LP-250X4タイプの場合

軸受けは無給油式ベアリングユニットを使用していますので、給油の必要はありませんが異常音の発生・潤滑不良・長時間（10,000時間）使用によるグリース切れがありましたらベアリングユニットごと交換する。交換時は現品を確認のうえ同一サイズを取付ける。

LP-500, 750, 1000X4タイプの場合

軸受けの給油は給油穴（2か所）のグリース硬化による給油不能や諸条件に対する安全性を考慮し、約1,500時間ごとに行う。

グリース補給方法

定量器付グリースポンプで下表の補給量を給油するか、または手動式グリースガンでグリースニップルから補給し、軸受の「外輪」と「スリンガー」とのすき間から劣化したグリースが漏れる程度まで補給してください。

形　名（タイプ）	軸受番号	グリース補給量	封入グリース
LP-250X4	UCP206	無	※商　品　名: アルバニヤグリース S1またはS2 ※メーカー名: シェルルブリカンツ ジャパン株式会社
LP-500X4 LP-750X4 LP-1000X4	UCP207	3.2g	

3.送風機メンテナンスパネルを元通り取付ける。

「故障かな？」と思ったら

次のような現象が生じた場合は下表を参照してお客様自身で処置をしてください。

現　象	原因の確認	処置方法
換気しない	●元電源が入っていない。 ●エアフィルター・ロスナイエレメントが目づまりしている。	●元電源を入れる。 ●「お手入れ」に従って清掃する。
停止しない	●マルチエアコンとの連動で使用している場合で、マルチエアコンが運転している。 ●ロスナイが単独で運転している。	●マルチエアコンの運転を停止する。 ●機器を保護するための運転を行っている場合は、アイコン表示が出ていますので確認してください。
リモコンの表示が点灯しない 運転ボタンを押したのに運転しない	●元電源が切れている。	●元電源を入れてください。
リモコンのタイマー運転セットができない	●ジーニアスリモコンのタイマー設定が無効となっている。	●タイマー設定を有効にしてください。 ●ジーニアスリモコンではタイマー設定が有効なときはリモコンに 9 ページの⑨または⑩表示が出ていますので確認してください。
吹出し空気が臭う	●運転開始時、ロスナイ内部にたまった外気に含まれる臭いを吹出すためです。	●エアフィルター、ロスナイエレメントの清掃を工事店に依頼してください。

上記の処置をしても改善されない場合は、お買上げの販売店にご相談ください。
また、リモコンに何らかの点検コード表示（4 桁）が表われたときはその内容を、お買上げの販売店にご相談ください。

次の場合は異常ではありません。

リモコンに“Please wait”の表示が出る （ジーニアスリモコン）	●初期設定（約 3 分）を行っているためです。そのままお待ちください。 停電からの復帰時や、室外ユニットまたはロスナイの電源を入 / 切した場合などに表示します。
運転 / 停止ボタンを押さないのに動きだした	●オンタイマー運転をしていませんか？ 運転 / 停止、消忘れ防止ボタンを押して停止してください。 ●遠方コントロールが接続されていませんか？ 運転を指示したところへ連絡・確認してください。 ●「 」アイコンが点灯していませんか？ 運転を指示したところへ連絡・確認してください。 ●停電自動復帰を設定していませんか？ 運転 / 停止ボタンを押して停止してください。
運転 / 停止ボタンを押さないのに停止した （運転しない）	●オフタイマー、消忘れ防止運転をしていませんか？ 運転 / 停止ボタンを押して運転を再開してください。 ●遠方コントロールが接続されていませんか？ 停止を指示したところへ連絡・確認してください。 ●「 」アイコンが点灯していませんか？ 停止を指示したところへ連絡・確認してください。 ●外気が低温時は一時的に運転を停止します。 ジーニアスリモコンご使用時、アイコンを表示します。 ●遅延設定されている場合は 30 分後に運転します。

アフターサービス

修理のお問合わせは別紙記載の修理窓口までご連絡ください。
その他のお問合せはお買上げの販売店か下記ご相談窓口までご連絡ください。

■ご相談窓口
平日　9:00 ～ 12:00，13:00 ～ 19:00（土・日・祝及び弊社休日以外）
三菱電機換気送風機技術相談センター　電話：0120 － 726 － 471（無料）
※電話番号などについては変更になることがありますので、あらかじめご了承願います。

異音がする、風が出ないなど異常があれば電源を切って、お買上げの販売店へご連絡ください。
点検・修理に要する費用などは販売店にご相談ください。

■補修用性能部品の保有期間

当社はこのロスナイの補修用性能部品を製造打切り後 9 年保有しています。
補修用性能部品とは、その製品の機能を維持するために必要な部品です。

■メンテナンスについて

部品の交換時期はご使用条件によって大きく異なりますが主なメンテナンス部品の一般的な交換目安は以下の通りと考えています。（交換の目安は保証期間を示しているのではありませんのでご注意ください）

・ロスナイエレメント：定期的な清掃が実施されれば 10 年程使用できます。
・エアフィルター：定期的な清掃が実施されれば 5 年程使用できます。
・モーター：30,000 時間
・制御基板：25,000 時間 (屋外カバー付は 12,500 時間)
・V ベルト：3,000 時間
・サーミスター：5 年
・電磁開閉器：10 年

仕　様

形　　名	電源 (V)	周波数 (Hz)	消費電力 (W)	定格風量 (m^3/h)	温度交換効率 (%)	エンタルピー交換効率 (%)		騒音 (dB)	最大負荷電流 (A)	質量 (kg)
						暖房時	冷房時			
LP-250X4-50	3相200	50	2500	2500	77	66	60	52.5	13.6	450
LP-250X4-60		60	2500	2500	77	66	60	52.5	13.0	450
LP-500X4-50		50	5600	5000	77	66	60	57.5	27.0	655
LP-500X4-60		60	5600	5000	77	66	60	57.5	25.5	655
LP-750X4-50		50	7100	7500	77	66	60	58.5	30.0	835
LP-750X4-60		60	7000	7500	77	66	60	58.5	30.0	835
LP-1000X4-50		50	11400	10000	77	66	60	59.5	45.0	1005
LP-1000X4-60		60	11100	10000	77	66	60	59.5	39.0	1005

※ 熱交換効率は JISB 8628：2003 の条件に基づいた値です。なお、温度交換効率は暖房時・冷房時の平均値を示しています。
※ 上記の値はロスナイ換気の場合を示します。
※ 騒音値は本体正面中央 1m・床上 1m の値です。
※ 上記の交換効率は、給気と排気の風量比や空気条件により変動します。詳細は、「三菱換気送風機総合カタログ」をご参照ください。
※ モーターブレーカーの選定は誤動作防止のために最大負荷電流の 1.2 倍程度を目安にしてください。
※ 消費電力、交換効率、騒音は上記風量時の値です。

お客様メモ サービスを依頼されるとき便利です。	形　　名	
	お買上げ年月日	年　　月　　日
	お買上げ店名 （住　所） （電話番号）	（　　）＿＿＿＿＿＿＿＿

この製品には地球環境保護の一環として再資源化ができるように主なプラスチック部品に材質名を表示しています。
（材質名は主材料にISO規定の略号を使用）

三菱電機株式会社
中津川製作所　〒508－8666 岐阜県中津川市駒場町1番3号

この説明書は、再生紙を使用しています。