2102876H61601

MITSUBISHI ELECTRIC

店舗用ロスナイ全カセット形用システム部材
アレル除菌フィルター
形　名

PX-23ACFA
PX-56ACFA

取扱説明書（据付工事説明書付）

このアレル除菌フィルターは、フィルターに付着した菌、ウイルスおよび花粉などのアレル物質の活動を抑制し、フィルターの表面を清潔に保つために使用するものです。
ロスナイ本体のエアフィルターと交換して使用してください。

■据付けを始める前にこの説明書をよくお読みになり、正しく安全に据付てください。
■据付けは販売店・工事店様が実施してください。
■お客様ご自身では据付けないでください。（安全や機能の確保ができません）
●適用本体形名・必要セット枚数は納入仕様書・カタログで確認してください。

据付工事終了後は必ずこの説明書をお客様にお渡しください。

この製品は日本国内用ですので日本国外では使用できず、またアフターサービスもできません。
This appliance is designed for use in Japan only and cannot be used in any other country. No servicing is available outside of Japan.

安全のために必ず守ること

誤った取扱いをしたときに生じる危険とその程度を、次の表示で区分して説明しています。

⚠警告　誤った取扱いをしたときに死亡や重傷などに結びつく可能性があるもの

指示に従い必ず行う

●**取付けやお手入れの際は、必ず分電盤のブレーカーを切る**
（通電状態では感電やけがをすることがあります）

⚠注意　誤った取扱いをしたときに軽傷または建物・機械などの物的損害に結びつくもの

指示に従い必ず行う

●**取付けやお手入れの際は、手袋を着用する**
（着用しないとけがの原因になります）

●**取付けは確実に行う**
（落下によりけがをすることがあります）

外形寸法図

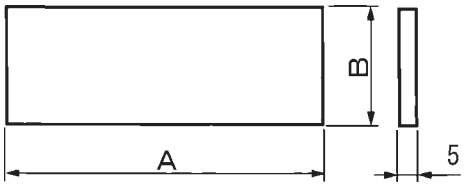

単位（mm）

形　名	変化寸法		フィルター数／１セット	適用機種
	A	B		
PX-23ACFA	680	85	2（パネル内枠用）	SKU-25AC SKU-35AC
PX-56ACFA	875	98	2（パネル内枠用）	SKU-50AC SKU-65AC

交換のしかた（取付けかた）

1

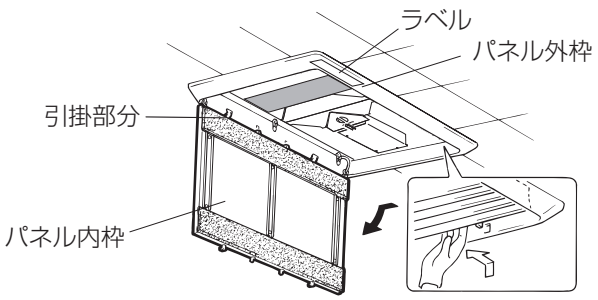

1. 店舗用ロスナイ本体の電源を切る
2. パネル内枠を開ける

パネル内枠を少し持ち上げながら、ラベルに示す矢印の方向へ動かして開ける。

お願い

- **開けるときはゆっくり両手で支えながら開けてください。急に手を離すと引掛部分が割れるおそれがあります。**

2

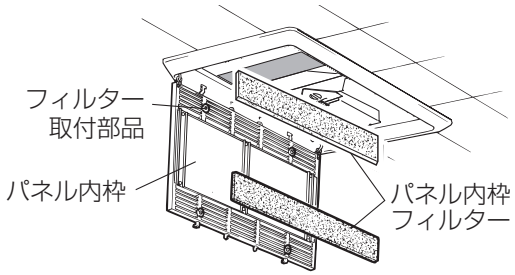

パネル内枠フィルターを取りはずす

パネル内枠フィルターは２枚あります。それぞれ２か所でフィルター取付部品に取付けられていますので、ゆっくりはがす。

3

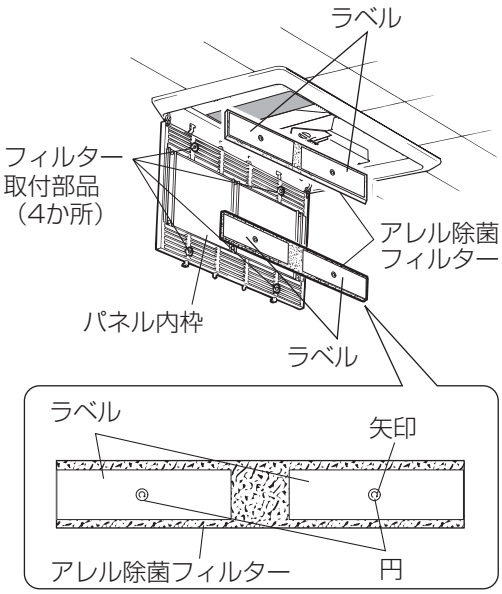

アレル除菌フィルターを取付ける

アレル除菌フィルターは 2 枚あります。パネル内枠フィルターが取付けられていた位置に 2 枚とも取付けてください。

1. アレル除菌フィルターのラベルが貼付けられていない面（フィルター側）をパネルのフィルター取付部品に押し当てる。
2. フィルター取付部品にフィルターが引っかかるようラベルの円を指先で強く押したまま矢印方向に 10 秒間こする。
3. フィルターを取付部品に固定したあと、フィルターからラベルをゆっくりはがす。

お願い

- **アレル除菌フィルターには表裏がありますので、必ずラベルが貼付けられていない面をフィルター取付部品に取付けてください。（表裏を逆にするとフィルター取付部品に取付けられません）**
- **フィルター取付け後、ラベルを必ずフィルターからはがしてください。**

4

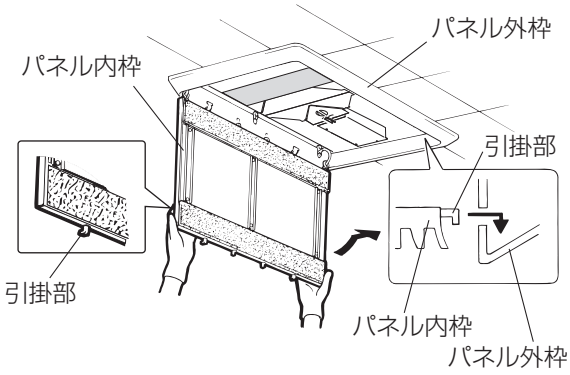

パネル内枠を閉じる

- 両手でパネル内枠を押し上げ引掛部をはめ込む。
- パネル内枠の引掛部がパネル外枠にはまっていることを確認する。

■交換について

・交換の目安は約 3,000 時間（1 年）です。（保証期間ではありません）
　清掃をしても菌・ウイルスやアレル物質の活動抑制効果は元に戻らないため、年 1 回の交換をお願いします。
・水洗いはできません。

三菱電機株式会社

中津川製作所 〒508-8666 岐阜県中津川市駒場町1番3号