2206870HA3207

MITSUBISHI ELECTRIC

形名	適用機種
SHW-20タイプ	羽根径20㎝三菱有圧換気扇
SHW-25タイプ	羽根径25㎝三菱有圧換気扇
SHW-30タイプ	羽根径30㎝三菱有圧換気扇

- 適用機種は異電圧品、防爆形、業務用有圧換気扇を除きます。
- 排気専用です。給気では使用できません。
- 厨房など高温になる場所では、温度ヒューズ120℃(-C)タイプを使用してください。
- ウェザーカバー内側に鳥などが巣を作ることがありますので別売システム部材の防虫網・防鳥網の取付をおすすめします。

有圧換気扇システム部材
電動シャッター付ウェザーカバー

形　名

標準タイプ		防火ダンパー付タイプ	
SHW-20MTA SHW-25MTA SHW-30MTA	SHW-20MS SHW-25MS SHW-30MS	SHW-20MTDB SHW-25MTDB（-C） SHW-30MTDB（-C）	SHW-20MSDB SHW-25MSDB（-C） SHW-30MSDB（-C）
鋼板タイプ	ステンレスタイプ	鋼板タイプ	ステンレスタイプ

取扱説明書（据付工事説明書付）

お客様へ

ご使用の前に必ずこの説明書をお読みになり、正しく安全にお使いください。

お読みになった後は、お使いになられる方がいつでも見られるところに保管してください。

工事店様へ

据付工事を始める前に必ずこの説明書をお読みになり、正しく安全に据付けてください。
据付工事は販売店様、または専門の工事店様が実施してください。
■この製品は産業用有圧換気扇と組合わせて使用します。
（単独使用もできます。）
■据付工事終了後は、必ずこの説明書をお客様にお渡しください。

この製品は日本国内用ですので日本国外では使用できず、またアフターサービスもできません。
This appliance is designed for use in Japan only and can not be used in any other country.
No servicing is available outside of Japan.

安全のために必ず守ること

誤った取扱いをしたときに生じる危険とその程度を次の表示で区分して説明しています。

⚠警告	誤った取扱いをしたときに死亡や重傷などに結びつく可能性があるもの
⚠注意	誤った取扱いをしたときに軽傷または建物・機械などの物的損害に結びつくもの

お客様へ

⚠警告

水ぬれ禁止	●**製品を水につけたり、水をかけたりしない** ショート・感電・火災の原因。
分解禁止	●**どんな場合でも改造はしない　分解修理は修理技術者以外の人は行わない** 火災・感電・けがの原因。 修理はお買上げの販売店または当社のお問い合わせ窓口にご相談ください。
指示に従う	●**お手入や保守点検の際は必ず分電盤のブレーカを切る** 感電やけがの原因。

⚠注意

禁止	●**定格電圧・定格周波数以外では使用しない** 火災・感電の原因。
浴室使用禁止	●**浴室など湿気の多い場所**（湿度80%以上）**には据付けない** 感電や火災の原因。

安全のために必ず守ること つづき

工事店様へ

⚠警告

禁止	●本製品は密閉または半密閉の燃焼設備（給湯、風呂釜など）の排気ダクトには使用しない 誤動作によりシャッターが閉じて排気ガスが逆流し、一酸化炭素中毒の原因。
指示に従う	●結線を間違えない 誤った結線をした場合、防火ダンパーの温度ヒューズが作動してもモータに電圧が加わりダンパーが閉じません 〔防火ダンパー付タイプ〕
	●メタルラス張り、ワイヤラス張り、または金属板張りの木造物と金属ボディの部分が直接接触しないように据付ける（電気設備の技術基準に従い施工してください） 漏電したとき、火災の原因。

⚠注意

指示に従う	●本体の据付けは振動のない強固な場所に確実に行う 落下によりけがの原因。
	●電気工事は必ず有資格者である電気工事士が内線規程や電気設備技術基準に従って行う。 絶対に「手より接続」はしない。又、電源電線の結線部分はJIS C 8340の「電線管用金属製ボックス」内にて行う 接続不良や誤った電気工事は感電や火災の原因。
	●作業中に防火ダンパーが意図しないときに閉まったりしないよう防火ダンパーを押さえる 手や指、胸をはさまれるとけがの原因。

お願い

■据付場所が悪いと故障の原因になります。
次のような場所には据付けないでください。
- 50℃以上になる場所
- 腐食性ガスが発生する場所
- 強酸・強アルカリ性・海岸近くで潮風にさらされている場所
- −10℃以下になる場所
- 常時振動したり、振動しやすい場所
- 天井面、床面

■必ず付属の温度ヒューズを取付けてください。また修理の際も必ず当社製の純正温度ヒューズを取付けてください。針金や他社製品の温度ヒューズは使用しないでください。
防火機構の作動不良の原因になります。
[防火ダンパー付タイプ]

■適用サイズ以外の有圧換気扇と組合わせて使用しないでください。
防火機構の作動不良の原因になります。

■点検しやすい場所に据付け、必ず定期点検を行ってください。

各部のなまえと外形寸法図

〈標準タイプ〉

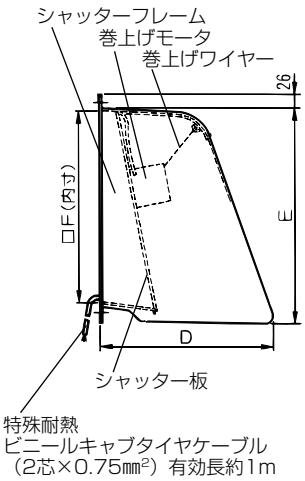

〈防火ダンパー付タイプ〉

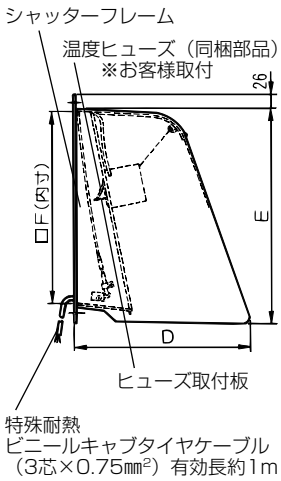

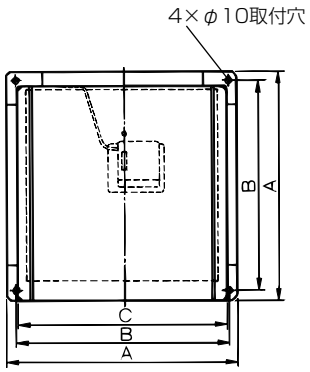

付属部品

ナット……4個
ワッシャー……4個
ブッシュ……1個
温度ヒューズ
（防火ダンパー付タイプのみ）…1個

72℃…
SHW-20MTDB・MSDB
SHW-25MTDB・MSDB
SHW-30MTDB・MSDB
120℃…
SHW-25MTDB-C・MSDB-C
SHW-30MTDB-C・MSDB-C

変化寸法表　　単位(㎜)

形　名	A	B	C	D	E	F
SHW-20MTA·MS·MTDB·MSDB	315	280	276	276	288.5	245
SHW-25MTA·MS·MTDB（-C）·MSDB（-C）	365	330	326	295	338.5	295
SHW-30MTA·MS·MTDB（-C）·MSDB（-C）	415	380	376	313	388.5	345

仕　様

形　名	電　源	開動作時および開時	
		電　流	入　力
SHW-20MTA·MS·MTDB·MSDB SHW-25MTA·MS·MTDB（-C）·MSDB（-C） SHW-30MTA·MS·MTDB（-C）·MSDB（-C）	単相100V 50/60Hz	0.3A以下	20W以下（開時は15W以下）

据付方法

電気工事は必ず有資格者である電気工事士が内線規程や電気設備技術基準に従って行う。

お願い
- 据付壁面が垂直で、据付状態が地面に対して垂直になっているか、測定器などで確認してください。傾いている場合は埋込みボルト部にワッシャーなどを入れて調整してください。傾きが3°以上になりますとシャッターが閉じないことがあります。

良い例　3°　3°　悪い例　3°以上

温度ヒューズの取付けかた

……防火ダンパー付タイプのみ

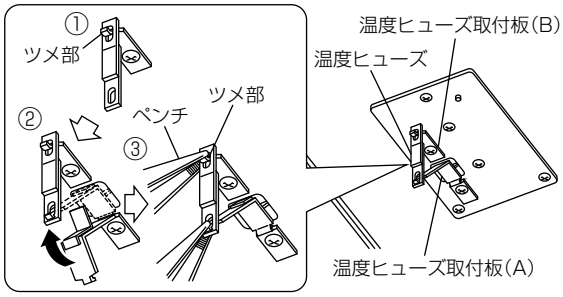

シャッターフレーム内側に温度ヒューズが同梱されていますので次のように取付ける。

1. 温度ヒューズ取付板（B）に温度ヒューズを取付ける。
2. 温度ヒューズ取付板（A）を指で押して温度ヒューズを引掛ける。（この時、温度ヒューズ取付板（A）が内部のマイクロスイッチに接触します）
3. 温度ヒューズを取付けた後温度ヒューズ取付板（A）・（B）のツメ部をペンチなどではずれないように曲げる。

お願い
- 必ず元電源が切れていることを確認して温度ヒューズを取付けてください。

電動シャッター付ウェザーカバーの据付け

1

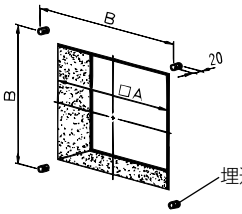

単位(mm)

サイズ	A	B	ボルト径
20cm	245	280	M8
25cm	295	330	M8
30cm	345	380	M8

壁穴をあけ左図の位置に市販の埋込ボルトを埋込む。

- 埋込ボルトは正確な位置に埋込んでください。位置がはずれますと据付けに支障をきたし、シャッターの開閉ができなくなります。

お願い
- 有圧換気扇と共締め据付けはできません。
- 有圧換気扇システム部材の木枠・不燃枠をご使用になりますと据付けが便利です。

2

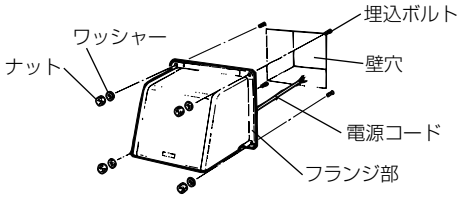

フランジ部４か所の取付用穴を埋込ボルトに通し、付属のワッシャー・ナットにて確実に固定する。
このとき電源コードは壁穴から屋内側へ引き込む。

3

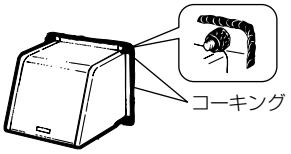

左図のようにフランジ部外周と壁面のすき間、および埋込ボルト周囲を市販のコーキング材で埋める。

有圧換気扇と組合わせる場合

■有圧換気扇の種類により、電源コードの引き出しかたが異なります。
■給気で使用する有圧換気扇と組合わせて電動シャッター付ウェザーカバーは使用できません。雨などが浸入するおそれがあります。

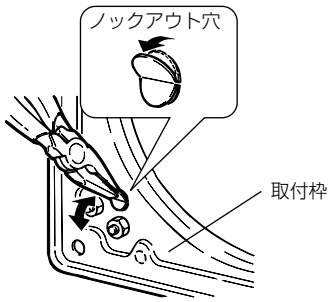

1. 有圧換気扇の取付枠にコード取出し用のノックアウト穴（ステンレス形にはキャップ付）がありますのでペンチなどであける。
2. 付属のブッシュを穴にはめ込み、電源コードを通して屋内側へ引き出す。

お願い
- 電源コードは本体内でたるみのないようのしてください。（羽根にあたるおそれがあります）

有圧換気扇との組合わせ運転例

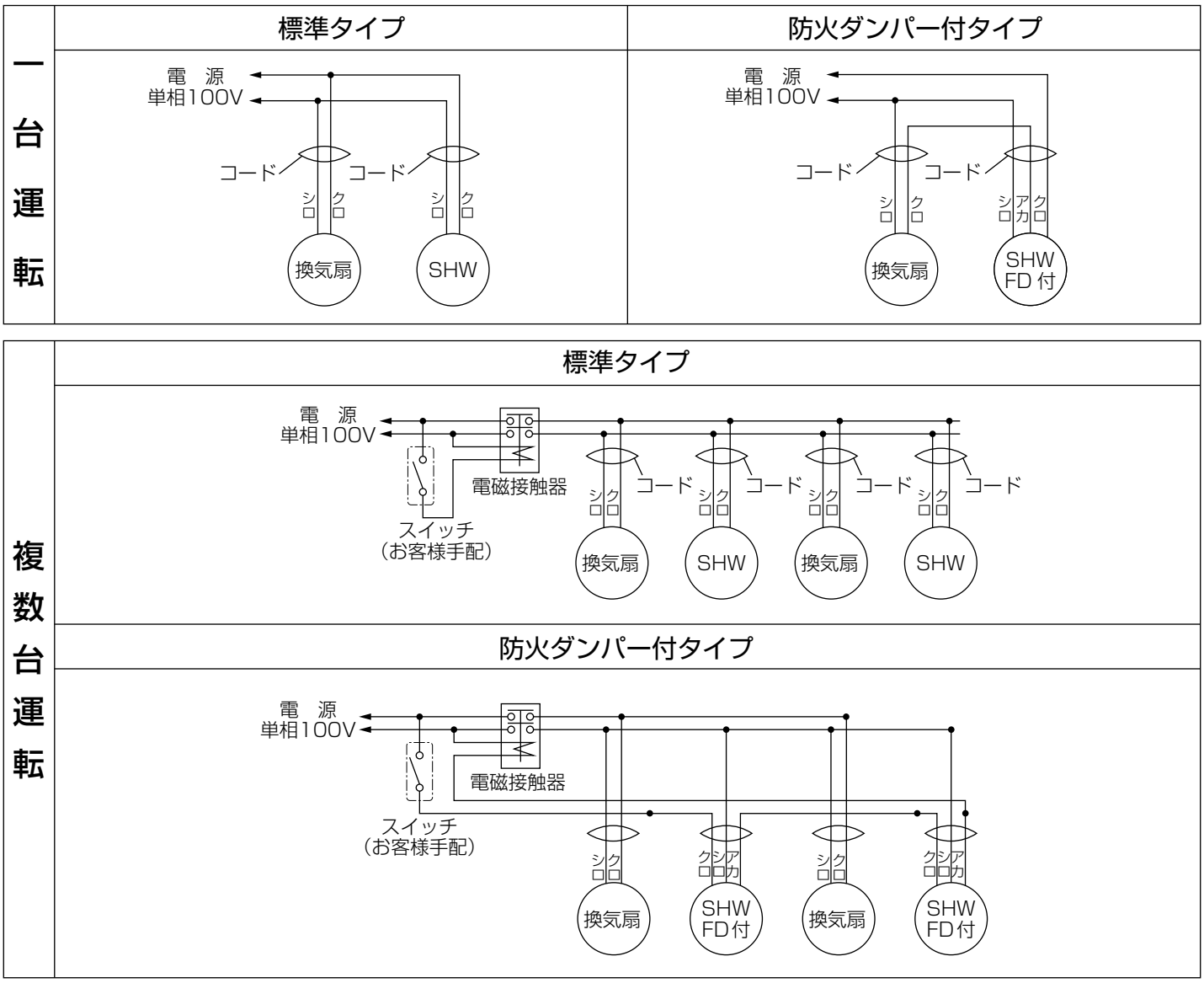

お願い

- 負荷容量（換気扇とSHW動作時の電流値の総和）がスイッチの容量を超えたときに電磁接触器を用います。このときの電磁接触器の容量は負荷容量以上のものとします。スイッチの容量が負荷容量以下であれば電磁接触器は不要です。
- 防火形を単独で使用する場合アカ線は使用しません。確実にテープ等で絶縁してください。

お手入れのしかた　お客様用

必ず電源スイッチを切ってから行ってください。

- シャッター・防虫網・防鳥網などに油やほこりが付着しますと、風量低下や異常音発生の原因になりますので定期的に清掃してください。
- お手入れには中性洗剤を使用してください。

お願い
- けが防止のためゴム手袋の着用をおすすめします。
- お手入れに下記の溶剤を使用しないでください。
  シンナー・アルコール・ベンジン・ガソリン・灯油・スプレー・アルカリ洗剤・化学ぞうきんの薬剤
  （変質・変色の原因）

三菱電機株式会社

中津川製作所　〒508－8666 岐阜県中津川市駒場町1番3号

■平日　9:00～12:00　13:00～17:00（土･日・祝・弊社休日を除く）換気送風機技術相談センター　電話0120－726－471

この説明書は、再生紙を使用しています。