2306872HD9611

MITSUBISHI ELECTRIC

喫煙用集塵・脱臭機 スモークダッシュEZ®

形 名

BS-EZ09B

取扱説明書

お客様用

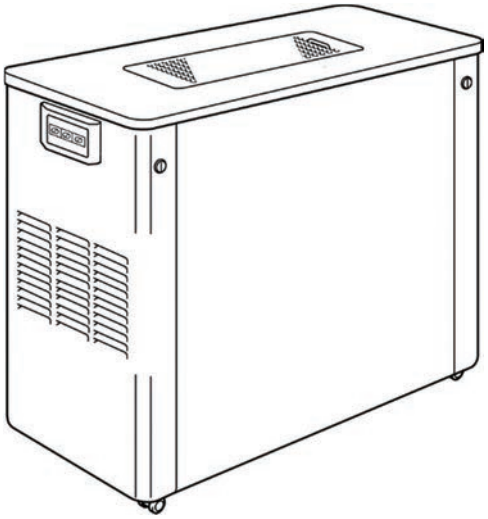

もくじ

ページ

安全のために必ず守ること …… 2
各部のなまえとはたらき …… 3
据付け時のお願い …… 4
据付方法 …… 5
使いかた …… 5
お手入れ …… 6～7
故障かな？と思ったら …… 7
アフターサービス …… 8
仕様 …… 8

特 長

●会議室や商談スペースの横に据付け可能な省スペースタイプ
●最長８時間の切タイマー機能で常時運転し、喫煙時以外にも部屋の空気清浄に役立つ

この取扱説明書をよくお読みになり正しく安全にお使いください。とくに「安全のために必ず守ること」をご使用前に必ず読んで安全にお使いください。

●この説明書はお読みになった後、お使いになるかたがいつでも見られるところに保管のうえ、ご使用中にわからないことや不具合が生じたとき、お役立てください。
●保証書は必ず「お買上げ日・販売店名」などの記入を確かめて販売店からお受け取りになり、取扱説明書と共に保管してください。
●この製品は日本国内用ですので日本国外では使用できず、またアフターサービスもできません。
This appliance is designed for use in Japan only and cannot be used in any other country.
No servicing is available outside of Japan.

安全のために必ず守ること

●誤った取扱いをしたときに生じる危険とその程度を次の表示で区分して説明しています。

⚠警告	誤った取扱いをしたときに死亡や重傷などに結びつく可能性があるもの
⚠注意	誤った取扱いをしたときに軽傷または家屋・家財などの物的損害に結びつくもの

●図記号の意味は次のとおりです。

禁　止	水ぬれ禁止	分解禁止	指示に従い必ず行う	電源プラグを抜く

⚠警告

●**傾斜があったり、床の段差や溝、がたつきがある場所に据付けない**
（製品が動いたり、倒れたりして、けがをするおそれがあります）

●**製品の近くで可燃性ガスを含むスプレー等を使用しない**
（火災のおそれがあります）

●**吸込口にタバコの灰や火の粉を入れない**
（火災の原因になります）

●**電源コードを傷つけたり、破損したり、加工したり、無理に曲げたり、引っ張ったり、ねじったり、たばねたり、重い物をのせたり、挟み込んだりしない**
（電源コードが破損し、火災、感電の原因となります）

●**製品に水をかけたりしない**
本体内部に水をかけない
（ショートや感電のおそれがあります）

●**改造や工具を必要とする分解はしない**
（火災・感電・けがの原因になります）

●**交流100Vを使用する**
（間違った電源は火災や感電の原因になります）

●**電源プラグの刃および刃の取付面にほこりが付着している場合は、よく拭く**
（ほこりが付着すると火災の原因になります）

●**お手入れの際は必ず電源プラグをコンセントから抜く**
（通電状態では感電やけがをすることがあります）

⚠注意

●**製品の上に立ち上がったり、踏み台がわりに使用しない**
（けが・故障の原因になります）

●**製品にもたれない**
（けがの原因になります）

●**換気をする**
この製品は換気扇ではありません。タバコの煙のガス成分によっては除去できないものがあり、一酸化炭素等は除去できませんので、換気をしてください。

●**据付け・お手入れの際は手袋を着用する**
（着用しないと金属等の端面でけがをすることがあります）

●**吸い込まないなど異常がある場合は電源スイッチを切り、電源プラグを抜いてお買上げの販売店に点検・修理を依頼する**
（感電や漏電、ショートなどによる火災のおそれがあります）

●**長期間ご使用にならないときは、必ず電源プラグをコンセントから抜く**
（絶縁劣化による感電や漏電火災の原因になります）

●**テーブル板に水をかけない**
（テーブル板が吸水して変形するおそれがあります）

各部のなまえとはたらき

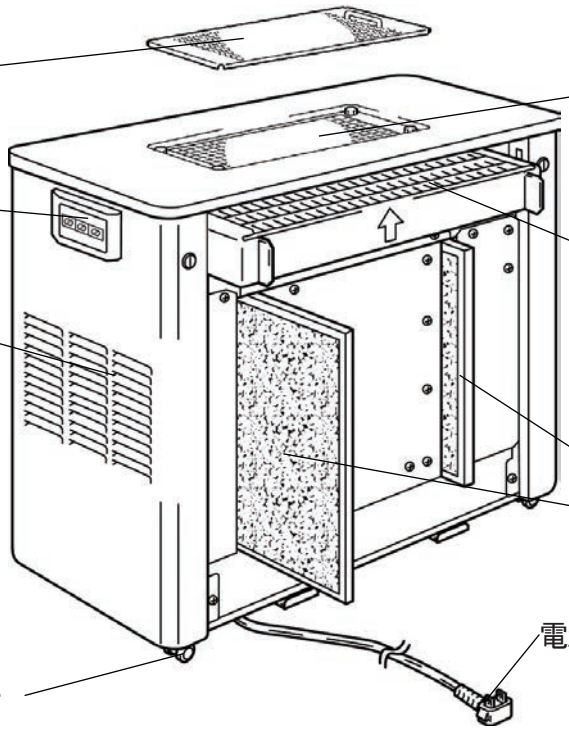

吸込口カバー

煙を吸い込む

吐出口（両側）

きれいにした空気を吐き出す

プレフィルター

大きなゴミやほこりを除去する

集塵フィルター

高性能集塵フィルター
脱臭シートが貼り付けてあり、脱臭効果もある

脱臭フィルター（付属部品）

特殊活性炭フィルターで脱臭効果がある
脱臭フィルター…2枚

※説明のため、点検パネルは取りはずしています

操作部・表示部

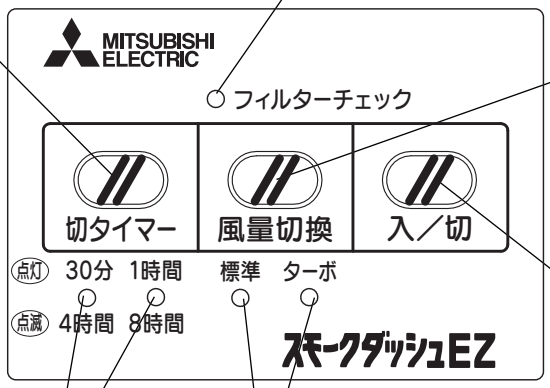

フィルターチェックランプ

点滅時…集塵フィルターの汚れ具合を見る
（6ページ参照）

タイマー設定切換スイッチ

押すごとに運転時間が

→30分→1時間→4時間→8時間→連続→

と切り換わる

風量切換スイッチ

押すごとに風量が「標準」・「ターボ」と切り換わる

電源スイッチ

押すごとに「運転」・「停止」を繰り返す

点灯　点滅　消灯

タイマー設定表示ランプ

タイマー設定切換スイッチを押すごとに表示が

30分	1時間			
		4時間	8時間	
（点灯）	（点灯）	（点滅）	（点滅）	（消灯）

と切り換わる

風量表示ランプ

風量設定を示す

据付け時のお願い

据付場所の選定

次のような場所には据付けないでください。
●空調設備の吹出口の近くなど風のあたる場所
●直射日光のあたる場所
●温度・湿度の高いところ
●屋外

効果的な捕煙のために

●エアコン等の送風機器の気流が喫煙者や本体にあたらないようにする。
●風通しのよい通路脇や窓近くは避ける。（窓は閉まっていても、外部との温度差で冷気流が発生しやすいため）
●吐出口側を向き合わせて複数台並べる場合は2m以上の間隔をとる。

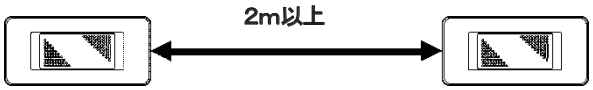

●吐出口と壁（障害物）との距離は1m以上離す。
1m以上離すことができない場合は、吐出口を壁（障害物）に密着させて据付ける。

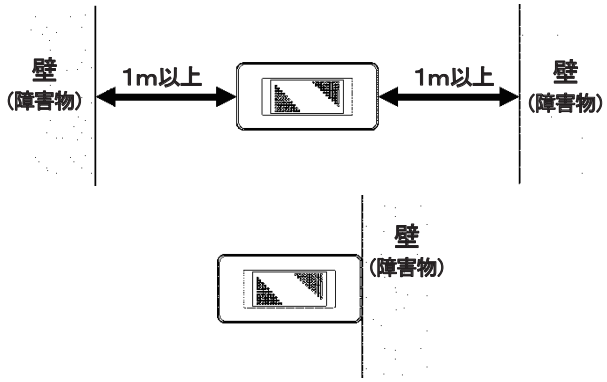

周囲（非喫煙ゾーン）への配慮のために

●この製品はテーブルの横などに置いて座って喫煙してください。立って喫煙すると煙・においが拡散してしまいます。
●喫煙ゾーンと非喫煙ゾーンの境界を定め、パーティションやエアーカーテン等で仕切りを設け、空調・換気設備の風向きを非喫煙ゾーンから喫煙ゾーンに流れるようにする。
●喫煙ゾーンに換気扇（吸込み）を設けるとフロア全体として大きな気流が喫煙ゾーンに流れ、タバコ煙・においのもれを防止します。
●捕煙されず拡散するタバコ煙を減少させるため、床面に捕煙範囲の限界を示すラインを引いたり、注意喚起表示を行う。
●吐出気流が回りの人に直接当たらないようにレイアウトを工夫してください。
●据付場所の選定にあたっては特に非喫煙者に配慮し、不快感を与えないよう工夫して（喫煙している姿を目立ちにくくする、タバコに敏感な人の近くは避けるなど）、十分なコンセンサスを得ながら進めることが望ましい。

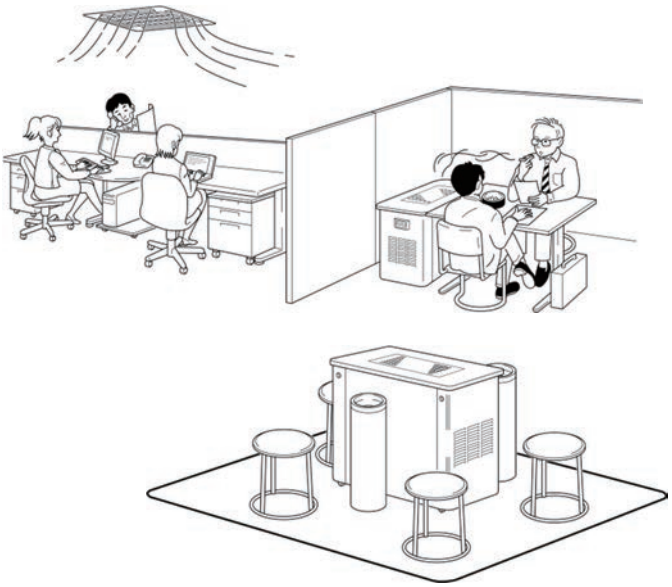

においの拡散を抑えるために

●フィルターはこまめに点検し、においが気になり始めたら早めに交換する。
●本体外観や周囲の什器類等にこびりついたタバコ煙成分がにおいの源とならないよう、こまめに清掃する。
＊ニコチン、タールによる汚れは水溶性のため、水拭きでも比較的容易に落ちます。

据付方法

1 本体の固定

ボタンを下に押す。

●キャスターがロックされたことを確認する。

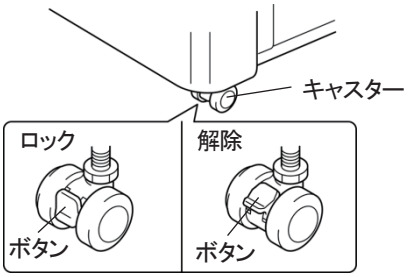

2 点検パネルを開ける

点検パネルを支えながら左右の開閉錠をコインなどで90°左に回して開ける。

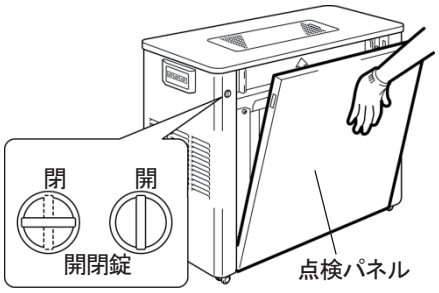

3 脱臭フィルターの取付け

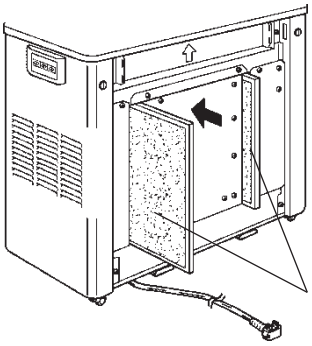

1. 脱臭フィルターを袋から取り出す。
2. 本体の開口部奥につきあたるまで差し込む。

●このとき脱臭フィルターを傷つけないよう、ゆっくり差し込んでください。

4 点検パネルを元通り取付ける

点検パネルの下側を差し込み、上側左右2か所の開閉錠をコインなどで90°右に回して固定する。

使いかた

●この製品では一酸化炭素（CO）は除去できません。また、この製品は医療用具ではありません。

使用上のお願い

●吸込口をふさがないでください。（機能低下）
●フィルター類をはずしたまま使用しないでください。（故障の原因）
●吸込口から水などをこぼしてしまったときは電源スイッチを切り、電源プラグを抜いてお買上げの販売店にご相談ください。

使いかた

……本体側面の操作部・表示部にて行う。

電源プラグをコンセントに差し込む。

連続運転をする

1. 入／切 を押す。
（「標準」または「ターボ」ランプ点灯）
＊前回（停止前）の運転モードのランプ点灯
2. 風量切換 を押し「標準」・「ターボ」を選ぶ。（風量設定に応じたランプ点灯）
3. 入／切 を押す。
運転停止。（ランプ消灯）

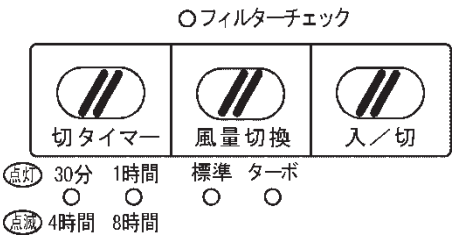

タイマー運転をする

連続運転の1. 2. の操作をする。

3. 切タイマー を押す。

押すごとに→

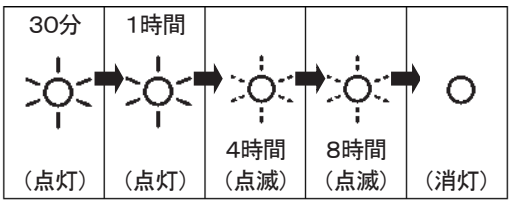

と切り換わり、設定時間終了後停止する。

※タイマー運転終了後、電源スイッチを押すと連続運転でスタートしますので、タイマー運転は毎回設定してください。

お手入れ

この製品は空気中の粉塵やにおいを取り除き、機械内部に取り除いた粉塵やにおいを蓄積しますので、定期的なお手入れが必要です。お手入れをおこたりますと性能が低下し、故障や寿命低下をまねきます。

⚠警告

お手入れの際は必ず電源プラグをコンセントから抜く
（感電やけがをすることがあります）

⚠注意

お手入れの際は手袋を着用する
（着用しないと金属等の端面でけがをすることがあります）

お手入れのめやす

清掃する部分	めやす（実施時期）	方　　法
製品外観	汚れた都度	中性洗剤を含ませたやわらかい布で汚れを拭いた後、乾いた布で拭きとる
吸込口カバー	汚れた都度	掃除機などで汚れを吸いとる 汚れがひどいときは中性洗剤を溶かしたぬるま湯に浸して汚れを落とし、きれいな水で洗って乾かす
プレフィルター	1週間～1か月ごと	掃除機などで汚れを吸いとる

●清掃時期は、およそのめやすであり使用条件によって変わります。

吸込口カバーのはずしかた

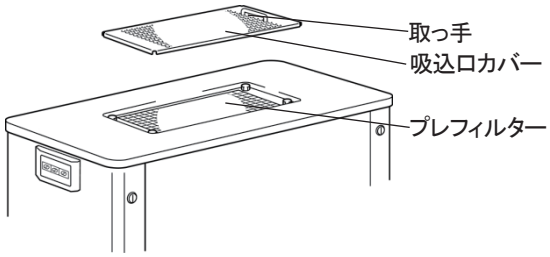

1. 吸込口カバーの取っ手を持ってはずす。
2. 清掃後は元通り取付ける。

交換する部分	めやす（実施時期）
集塵フィルター	①フィルターチェックランプが点滅します （運転時間2000時間後点滅）…1日8時間、1か月20日間の12か月分 ②表面の汚れがラベル（本体内の集塵フィルター右直下）の色と同じくらいになったとき（1年に1回程度）…タバコ本数約48，000本
脱臭フィルター	1年に1回程度（集塵フィルターと同時交換する）

●交換時期は、およそのめやすであり使用条件によって変わります。

点検パネルの開閉のしかた

開けるには点検パネルを支えながら、左右の開閉錠をコインなどで90°左に回して開ける。

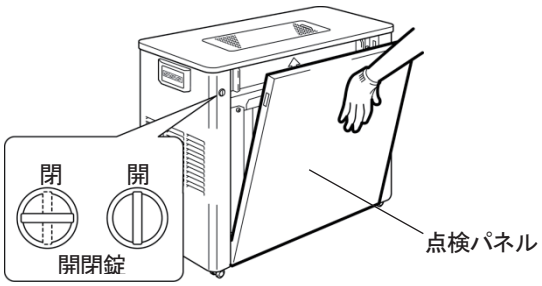

閉めるには先に下側を引っ掛け、上側を閉め、左右の開閉錠をコインなどで90°右に回し固定する。

脱臭フィルターの交換

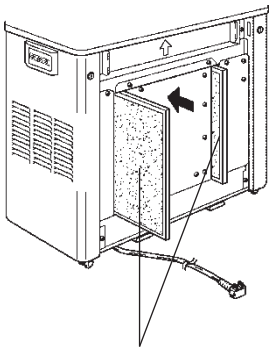

1. 脱臭フィルターを引き出す。
2. 新しい脱臭フィルターを袋から取り出す。
3. 新しい脱臭フィルターを本体開口部の奥にあたるまで差し込む。

●脱臭フィルターを傷つけないよう、ゆっくりと抜き差ししてください。

お手入れ　つづき

集塵フィルターの交換

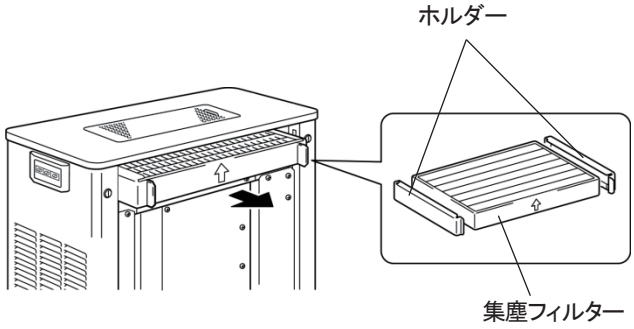

フィルターチェックランプが点滅または、汚れがラベル（集塵フィルター右直下）の色と同色程度になったとき、交換する。

1. 左右のホルダーごと集塵フィルターを引き出す。
2. 左右のホルダーをはずす。
3. 新しい集塵フィルターの上下を確認し、左右のホルダーを付け、本体内に納める。
   ・上下を間違えると本体内に納まりません。
4. 点検パネルを閉めて、電源プラグをコンセントに差し込む。
5. 操作部の電源スイッチと切タイマースイッチを同時に押す。
   ・フィルターチェックランプが消灯します。

故障かな？と思ったら

次の場合、下表に従って点検・処置してください。

症　状	原　　因	処　　置
全然運転しない	1. 停電	通電されるまで待つ
	2. 電源プラグが抜けている	電源プラグをコンセントに差し込む
吸い込み具合が悪く音が大きい	1. 集塵フィルターが目詰まりしている	集塵フィルターを交換する
	2. 脱臭フィルターが目詰まりしている	脱臭フィルターを交換する
	3. プレフィルターが汚れている	掃除機などで清掃する
	4. 脱臭フィルターが袋のまま取付けられている	袋から出し取付け直す
吐出口からにおいがする	1. 脱臭フィルターが寿命	脱臭フィルターを交換する
	2. 製品各部が汚れている	吸込口、プレフィルター、製品外観を清掃し、集塵フィルターを交換する
本体の振動が大きい	不安定な場所に据付けられている	●据付場所を水平なところに移動する ●台などをあてがい本体を水平にする
フィルターチェックランプが点滅する	運転時間が集塵フィルター交換の目安（2000時間）に到達した	ラベルの色と同じくらいであれば集塵フィルターを交換する。交換後、操作部の電源スイッチと切タイマースイッチを同時に押す（上項参照）

以上のことをお調べになって、それでも不具合があるときは使用を中止し、必ず電源プラグを抜いてからお買上げの販売店にご相談ください。

アフターサービス

三菱 スモークダッシュEZ ®のアフターサービスはお買上げの販売店にお申し付けください。

保証書（別添付）

■保証書は必ず「お買上げ日・販売店名」などの記入をお確かめのうえ、販売店からお受取りください。
■内容をよくお読みのあと大切に保管してください。

保証期間

お買上げ日から１年間です。
（集塵フィルター・脱臭フィルターは消耗品です）

補修用性能部品の保有期間

■当社は、このスモークダッシュEZ ®の補修用性能部品を製造打切り後7年保有しています。
補修用性能部品とは、その製品の機能を維持するために必要な部品です。

交換用フィルターに関するお問い合わせ

■お買上げの販売店または下記へ

〒508－0011　岐阜県中津川市駒場 526-2
株式会社　メルコエアテック
TEL:0120-66-9893　FAX:0120-66-9895

メンテナンス契約のおすすめ

■お買上げの販売店または下記とメンテナンス契約を結ばれますと、定期的にメンテナンスを実施します。
フィルター交換等も便利です。

定期メンテナンスに関わるお問い合わせ先
三菱電機システムサービス㈱

北海道支店	北海道札幌市厚別区大谷地東 2-1-18	TEL011-890-7524
北日本支社	宮城県仙台市宮城野区福室字明神西 31	TEL022-353-7812
東京商品支社	東京都世田谷区池尻 3-10-3	TEL03-5431-7729
中部支社	愛知県名古屋市東区矢田南 5-1-14	TEL052-721-0138
関西支社	大阪府大阪市北区大淀中 1-4-13	TEL06-6454-3917
中四国支社	広島県広島市南区大州 4-3-26	TEL082-281-4181
九州支社	福岡県福岡市博多区東比恵 3-12-16	TEL092-483-8205

※電話番号などについては変更になることがありますので、あらかじめご了承願います。

仕　様

形名	BS－EZ09B			
電源	100V　50／60Hz			
	50Hz		60Hz	
消費電力（W）	標準　60	ターボ　90	標準　75	ターボ　120
処理風量（m^3/min）	標準　6.5	ターボ　9	標準　6.5	ターボ　9
騒音（dB）	標準　31	ターボ　37	標準　31	ターボ　38
集塵方式	高性能集塵フィルター（脱臭シート付）			
集塵効率（%）	96（計数法0.3μm）標準時			
脱臭方式	特殊活性炭フィルター・脱臭シート			
脱臭効率（%）	一過性効率50／循環系効率91（25分）標準時			
外形寸法（mm）	幅	奥行き	高さ	
	700	340	700	
質量（kg）	約34			
電源コード	3m			

お客様メモ サービスを依頼されるときに便利です。	形名	BS-EZ09B
	お買上げ年月日	年　月　日
	お買上げ店名 （住所） （電話番号）	（　　）＿＿＿＿＿＿＿＿

三菱電機株式会社
中津川製作所　〒508-8666 岐阜県中津川市駒場町1番3号

この説明書は、再生紙を使用しています。