1206871HK3704

MITSUBISHI

ダクト用システム部材　給排気グリル

形　名

P-13GHF4（フィルター付）　P-13GH4
P-18GHF4（フィルター付）　P-18GH4
P-23GHF4（フィルター付）　P-23GH4

据付・取扱説明書

この製品は換気扇の給排気口として、住宅居住室内の天井・壁・床に取付けて使用してください。それ以外の用途・場所には使用（取付け）しないでください。

■ 取付けを始める前にこの説明書をよくお読みになり、正しく安全に取付けてください。
■ 取付けは販売店・工事店様が実施してください。

取付け終了後は、必ずこの説明書をお客様にお渡しください。

ご使用の前にこの説明書をよくお読みになり、正しく安全にお使いください。
なお、お読みになった後は、お使いになるかたがいつでも見られるところに保管してください。

この製品は日本国内用ですので日本国外では使用できず、またアフターサービスもできません。
This appliance is designed for use in Japan only and can not be used in any other country.
No servicing is available outside of Japan.

安全のために必ず守ること

誤った取扱いをしたときに生じる危険とその程度を次の表示で説明しています。

⚠ 注意　誤った取扱いをしたときに軽傷または家屋・家財などの物的損害に結びつくもの

取付時	禁　止	**●次のような場所には取付けない**（けがや故障の原因になります） ・高温(40℃以上)になる場所 ・直接炎があたるおそれがある場所や油煙・有機溶剤・可燃性ガスのある場所 ・床取付けの場合、グリルに重い物を乗せたり、足で踏む場所
取付時	指示に従い必ず行う	**●浴室などの湿度の高い場所に取付けた場合、グリルから結露水が滴下することがあります** （滴下の影響のない場所に取付けてください） **●グリルの取付けは確実に行う**（落下によりけがをするおそれがあります） **●石こうボードに固定する場合は必ず市販の石こうボード用アンカーを使用して取付ける**（落下によりけがをすることがあります） **●アルミ製フレキシブルダクトおよびフレキサイレンサーには取付けられません（18、23タイプ）**
取付時・使用時	指示に従い必ず行う	**●部品の取付けは確実に行う** （落下によりけがをするおそれがあります） **●取付けやお手入れの際は、手袋を着用する** （着用しないとけがをすることがあります）
使用時	禁　止	**●グリルに物を引っ掛けない** （グリルが落下することがあります）
使用時	指示に従い必ず行う	**●お手入れの際は必ず接続されている換気扇の運転を停止してから行う** （運転状態ではけがをすることがあります）

外形寸法図

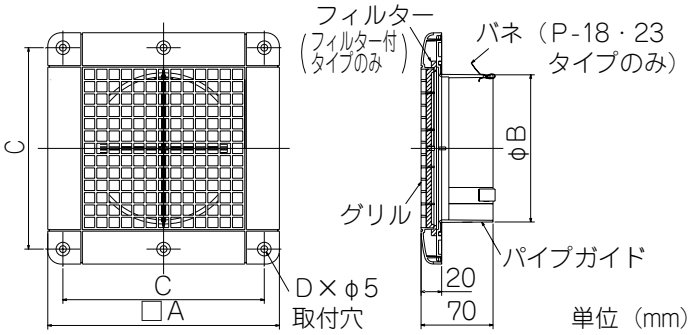

付属部品

木ネジ ……4本
パッキン ……1本
（厚さ約5mm）

適用パイプ

塩化ビニル管
鋼板管
フレキシブルダクト（P-13タイプのみ）

取付可能場所

天井・壁・床（踏みつけられない場所）

変化寸法表　　単位（mm）

形　名	A	B	C	D	パイプ口径	質量（kg）
P-13GH4	170	97	148	6	φ100（4番）	0.2
P-13GHF4	170	97	148	6	φ100（4番）	0.2
P-18GH4	225	144	196	4	φ150（6番）	0.3
P-18GHF4	225	144	196	4	φ150（6番）	0.3
P-23GH4	285	197	256	6	φ200（8番）	0.4
P-23GHF4	285	197	256	6	φ200（8番）	0.4

取付方法

■ 取付けには、天井取付け・壁取付け・床取付けの3通りがあります。
■ 石こうボードに直取付けを行う場合は、必ず市販の石こうボード用アンカーを使用してください。

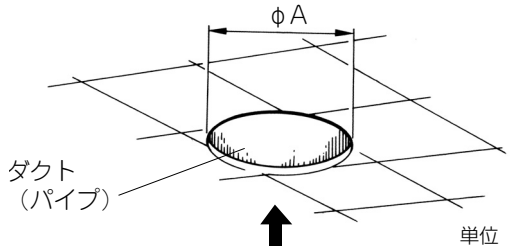

単位（mm）

形　名	A
P-13タイプ	100
P-18タイプ	150
P-23タイプ	200

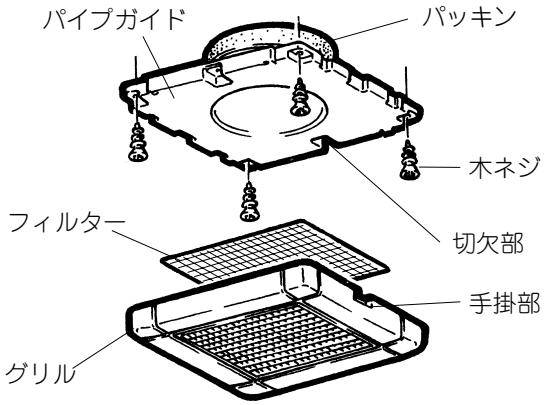

<天井取付けの場合>

1. ダクト配管を行い、確実に固定する。
2. 天井材を張り、取付位置にφAの穴を開ける。
   ●ダクトは天井材から出ないようにしてください。
3. グリルの両側の手掛部を持ってグリルとパイプガイドを分解する。
4. パイプガイドの裏側にある付属の木ネジを取りはずす。
5. ダクトとのすき間防止のため、必要に応じてパイプガイドに付属のパッキンを巻き付ける。

お願い

●パッキンを貼り付ける場合は、はがれないよう確実に取付けてください。(パイプガイドとダクトとの間にすき間ができ風もれの原因になります)

6. パイプガイドをダクトに差し込み、付属の木ネジ（4本）で天井材に締め付ける。
   ●石こうボードに直取付けを行う場合は、必ず市販の石こうボード用アンカーを使用してください。
7. フィルター付の場合は、フィルターをグリルのリブ内側に固定する。
   ●P-18、23タイプの場合は内側の突起部(8か所)に差し込み固定する。
8. グリルの手掛部とパイプガイドの切欠部を合わせて上に押し上げ取付ける。

お願い

グリルと天井材とのすき間防止のため、次のように取付けてください。

●石こうボード用アンカーを使用する場合は、必ずパイプガイドのネジ穴からはずれないよう確実に取付けてください。
●パイプガイドは必ず天井材との間にすき間がないように確実に取付けてください。

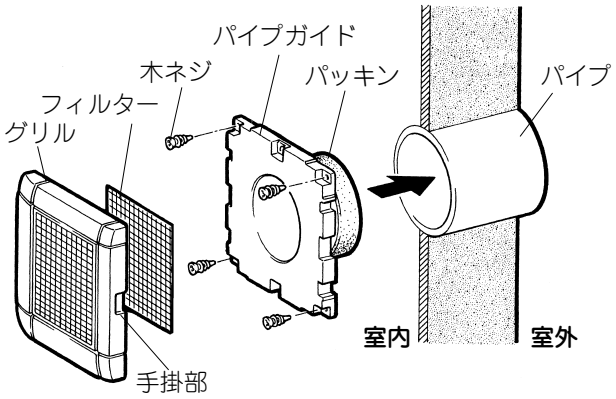

＜壁取付け（床取付け）の場合＞

1. 壁（床）の厚さに応じたパイプを壁（床）に差し込み確実に固定する。
   ●パイプは壁材（床材）から出ないようにしてください。
2. グリルの両側の手掛部を持ってグリルとパイプガイドを分解する。
3. パイプガイドの裏側にある付属の木ネジを取りはずす。
4. パイプとのすき間防止のため、必要に応じてパイプガイドに付属のパッキンを巻き付ける。

お願い

●パッキンを貼り付ける場合は、はがれないよう確実に取付けてください。(パイプガイドとパイプとの間にすき間ができ、風もれの原因になります)

5. パイプガイドの上印を上にして差し込み、付属の木ネジ（4本）で壁材（床材）に締め付ける。
6. フィルター付の場合は、〈天井取付けの場合〉7.参照
7. グリルの手掛部とパイプガイドの切欠部を合わせて押し込み取付ける。

お願い

グリルと壁材（床材）とのすき間防止のため、次のように取付けてください。

●石こうボード用アンカーを使用する場合は、必ずパイプガイドのネジ穴からはずれないよう確実に取付けてください。
●パイプガイドは必ず壁材（床材）との間にすき間がないように確実に取付けてください。

グリルを直接ダクト（塩化ビニル管のみ）に固定する方法

……P-13タイプのみ

※天井や壁・床の材質上、木ネジによる固定ができない場合にこの方法で行ってください。

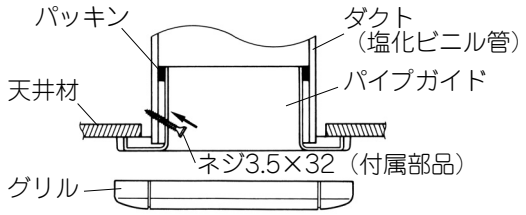

1. ダクトとのすき間防止のため、必要に応じてパイプガイドに付属のパッキンを巻き付ける。

お願い

●パッキンを貼り付ける場合は、はがれないよう確実に取付けてください。(パイプガイドとダクトとの間にすき間ができ風もれの原因になります)

2. 天井材（壁・床）とのすき間がないことを確認して、付属の木ネジを薄肉部より斜めに押し上げ貫通させて固定する。(薄肉部はパイプガイドの内側に2か所あります)
3. グリルを取付ける。

使用上のお願い

● スプレー（殺虫剤・整髪用・掃除用など）をかけないでください。（グリルが変質することがあります）

お手入れ

グリルやフィルターにほこりなどが付着すると風量低下や異常音発生の原因になります。
約3か月に1度を目安として清掃してください。

■お手入れの際には足元が不安定な状態でグリルの脱着を行わないでください。

⚠ 注意

- **お手入れの際は必ず接続されている換気扇の運転を停止してから行う**（運転状態ではけがをすることがあります）
- **グリルの取付けは確実に行う**（落下によりけがをするおそれがあります）
- **お手入れの際は、手袋を着用する**（着用しないとけがをすることがあります）
- **グリルの取付け・取りはずしは両手を使いますので、転倒しないよう安定した姿勢で作業してください**

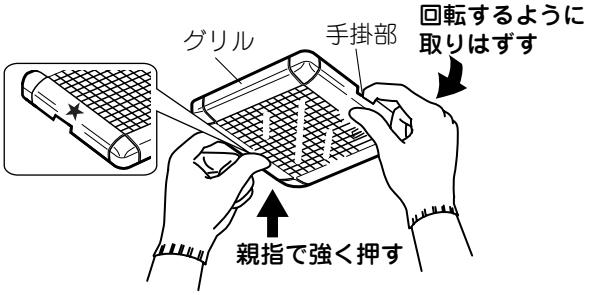

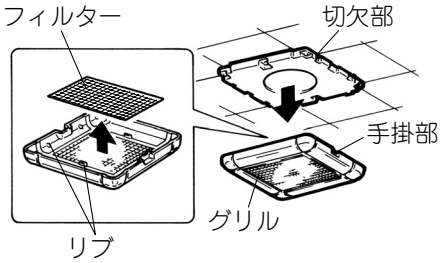

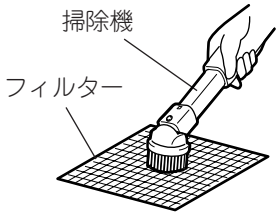

1. グリルをはずす。
   - ●左図の格子開口部外周の★印位置（製品には表示していません）を左手親指で強く押します。
   - ●左手で押しながら反対側の手掛部に右手人差し指を掛け、右手親指をグリル表面にあてがい、つまんだ状態で矢印のように回転させながら下側に引きます。
2. グリルからフィルターを取りはずす。
3. フィルターの清掃をする。
   - ●軽く手でたたくかまたは掃除機でほこりを吸い取る。汚れのひどい場合は、水またはぬるま湯(40 ℃以下)に中性洗剤を溶かして押し洗いをし、よく乾かす。
   - ●このフィルターは定期的な清掃により繰り返しご使用いただけますが、著しいフィルターの目詰まりやフィルター繊維の破損、ほつれがひどい場合などは右記の交換用フィルターを購入ください。

交換用フィルター	適用機種
P-13GNET	P-13タイプ
P-18GNET	P-18タイプ
P-23GNET	P-23タイプ

お願い

- ●もみ洗いは絶対におやめください。
- ●熱湯で洗ったり、直接火にあてて乾かしたり、ドライヤーなどで温風をあてて乾かすことは絶対にしないでください。

4. グリルの清掃をする。
   - ●ぬるま湯(40℃以下)に浸した布をかたくしぼってふく。汚れのひどい場合は、薄めた中性洗剤を浸した布で汚れをふき取り洗剤が残らないよう乾いた布でよくふき取る。
5. フィルターをリブの内側に入れる。
   - ●P-13タイプのみです。P-18、23タイプは突起部（8か所）に差し込み固定します。
6. フィルターとグリルを元通り取付ける。

お願い

- ● フィルター付タイプはフィルターをはずす際に虫やほこりが落下する場合がありますのでご注意ください。
- ● フィルター付タイプはフィルターを入れ忘れますと壁や天井が汚れる原因となりますので、フィルターを入れ忘れないよう十分注意してください。
- ● お手入れに下記の溶剤・洗剤を使用しないでください。
  シンナー・アルコール・ベンジン・ガソリン・灯油・スプレー・酸性洗剤・アルカリ性洗剤・化学ぞうきんの薬剤・クレンザー等けんま材入りの洗剤・殺菌剤・消毒剤など（変質・変色する原因になります）

アフターサービス

ご不明な点や修理に関するご相談はお買上げの販売店か下記窓口にご相談ください。

■ご相談窓口　平日　9：00～12：00　13：00～19：00（土・日・祝・弊社休日以外）
三菱電機 換気送風機技術相談センター　電話 ： 0120-726-471（無料）
上記以外の時間帯
三菱電機 お客様相談センター　電話 ： 0120-139-365（無料）
※電話番号などについては変更になることがありますので、あらかじめご了承願います。

三菱電機株式会社
中津川製作所 〒508-8666 岐阜県中津川市駒場町1番3号

この説明書は、再生紙を使用しています。