1409876HA5401

MITSUBISHI ELECTRIC

レンジフードファン 三菱HEMS対応

形　名

V-6047S-HM
V-754S-HM
V-904S-HM

据付説明書

販売店・工事店様用

この製品は、三菱HEMSと組み合わせて使用するものです。
システム全体の設置方法については、三菱HEMS(HM-ST03-E, -W)の据付工事説明書をご覧ください。
この製品の性能、機能を十分発揮させ、また安全を確保するために、正しい設置が必要です。
設置の際は、別冊の「据付説明書」（下記参照形名を読み替えてください。）と三菱HEMS(HM-ST03-E, -W)の「据付工事説明書」を併せてご覧ください。
本説明書に記載されている以外の項目は、別冊の「据付説明書」を参照してください。

形　名	本体幅	別冊「据付説明書」参照形名
V-6047S-HM	600	V-6047S-BL
V-754S-HM	750	V-754S
V-904S-HM	900	V-904S

三菱HEMS(HM-ST03-E, -W)の最新の据付工事説明書については、
下記のホームページをご覧ください。
http://www.MitsubishiElectric.co.jp/home/hems/
（本システムの仕様は予告なしに変更する場合があります）

外形寸法図

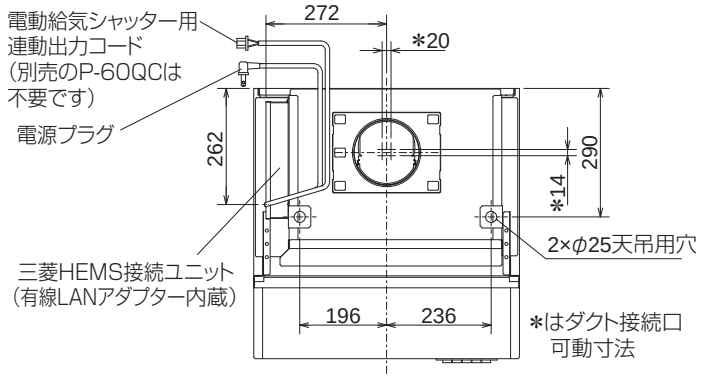

■本体固定位置

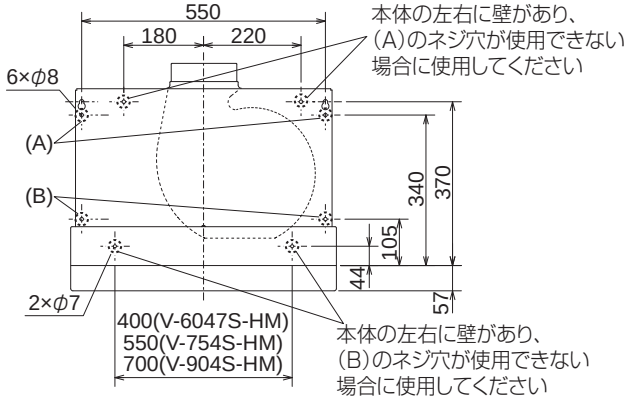

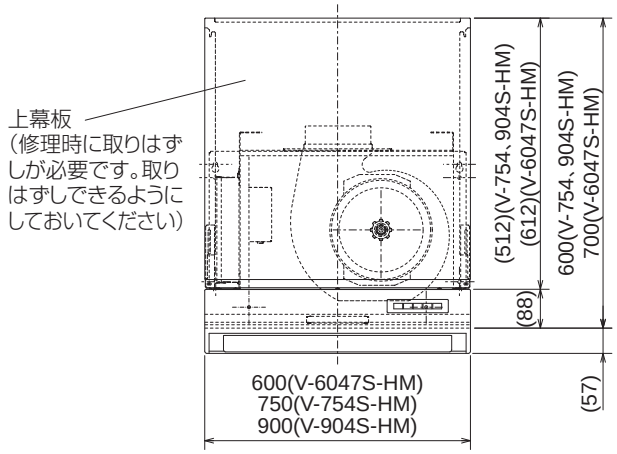

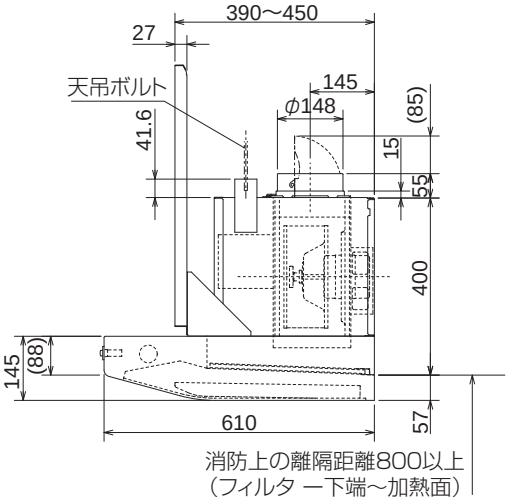

単位（mm）

据付方法

4. 本体の天井/壁への据付け

別冊「据付説明書」の「据付方法 4.本体の天井/壁への据付け」を下記に読み替えてください。

※ダクト工事は、「6.電気工事」の後で行ってください。

■天井据付けの場合

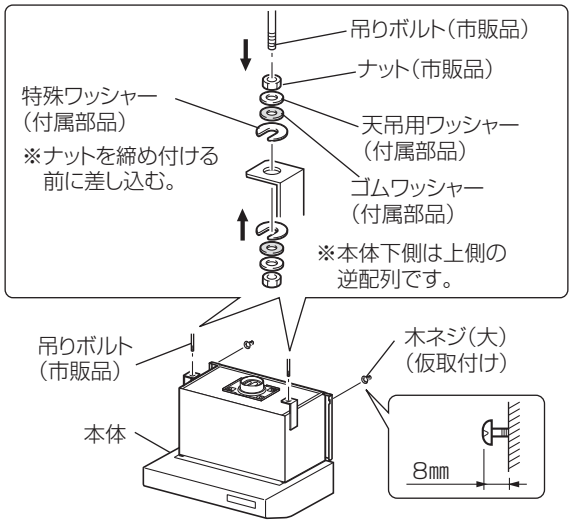

1-1. 本体の仮固定

1. 仮止穴位置（外形寸法図に明記）に付属の木ネジ（大）を図のように仮取付けする。(2か所)

   お願い

   壁面に下穴をあけてから木ネジを締め付けてください。

2. 吊りボルトに通しながら本体を引掛ける。
3. 左図のように付属の特殊ワッシャー、ゴムワッシャー、天吊用ワッシャーを介してナット（市販品）で仮固定する。

   お願い

   本体が水平に据付けられているか確認してください。

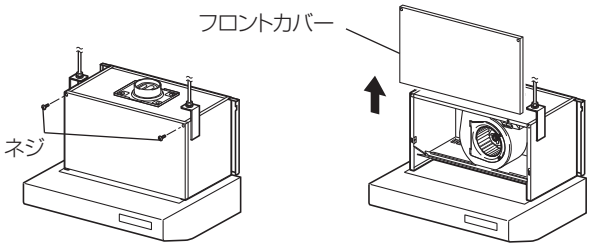

4. フロントカバーのネジをはずす。
5. フロントカバーを上にスライドし、取りはずす。

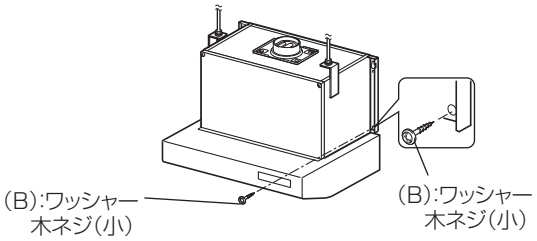

6. 付属のネジで本体の外側から壁へ固定する。
   V-6047S-HMの場合
   (B)：木ネジ（小）（1本）、ワッシャー①（1個）
   上記以外の場合
   (B)：木ネジ（小）（1本）、ワッシャー②（1個）
7. 天吊ボルトのナットを締め付ける。

1-3. 三菱HEMS接続ユニットの取りはずし

8. 三菱HEMS接続ユニットのネジを内側からはずす。

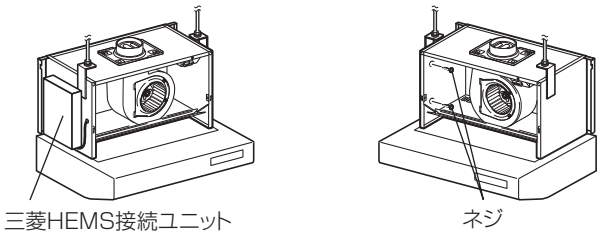

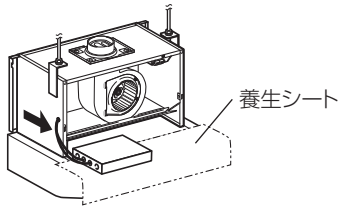

9. 三菱HEMS接続ユニットを引き出し、フードの天面に置く。

   お願い

   フード部への傷付き防止のため、事前にフード部を養生シート（保護材）で覆ってください。

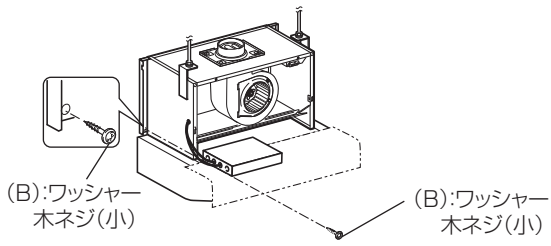

1-4. 本体の壁固定(2)

10. 付属のネジで本体の外側から壁へ固定する。
    V-6047S-HMの場合
    (B)：木ネジ（小）（1本）、ワッシャー①（1個）
    上記以外の場合
    (B)：木ネジ（小）（1本）、ワッシャー②（1個）

■壁据付けの場合

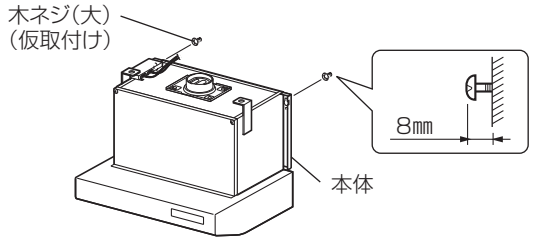

1-1. 本体の仮固定

1. 仮止穴位置（外形寸法図に明記）に付属の木ネジ（大）を図のように仮取付けする。(2か所)

   お願い

   壁面に下穴をあけてから木ネジを締め付けてください。

2. 本体を木ネジ（大）に引掛ける。

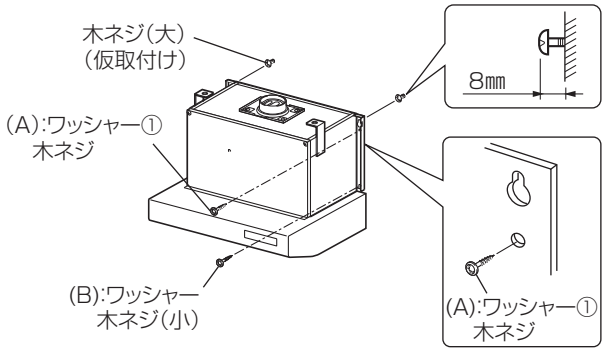

1-2. 本体の壁固定(1)

3. 付属のネジで本体の外側から壁へ固定する。
   V-6047S-HMの場合
   (A),(B)：木ネジ（小）（2本）、ワッシャー①（2個）
   上記以外の場合
   (A)：木ネジ（大）（1本）、ワッシャー①（1個）
   (B)：木ネジ（小）（1本）、ワッシャー②（1個）

4. 仮止め用ネジを締め付ける。

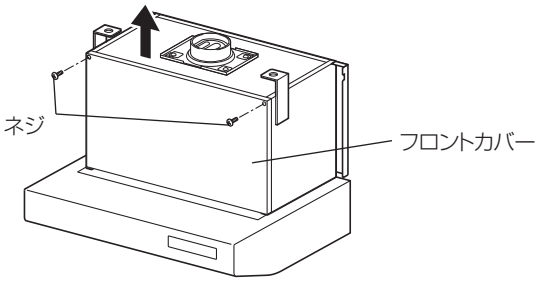

1-3. 三菱HEMS接続ユニットの取りはずし

5. フロントカバーのネジをはずす。
6. フロントカバーを上にスライドし、取りはずす。

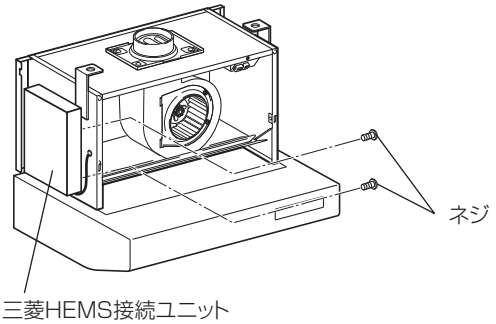

7. 三菱HEMS接続ユニットのネジを内側からはずす。

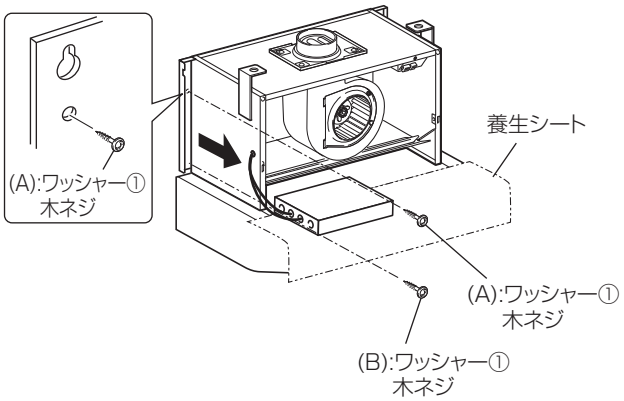

8. 三菱HEMS接続ユニットを引き出し、フードの天面に置く。

   お願い

   フード部への傷付き防止のため、事前にフード部を養生シート（保護材）で覆ってください。

1-4. 本体の壁固定(2)

9. 付属のネジで本体の外側から壁へ固定する。
   V-6047S-HMの場合
   (A),(B)：木ネジ（小）（2本）、ワッシャー①（2個）
   上記以外の場合
   (A)：木ネジ（大）（1本）、ワッシャー①（1個）
   (B)：木ネジ（小）（1本）、ワッシャー②（1個）

6.電気工事　別冊「据付説明書」の「据付方法 6.電気工事」を下記に読み替えてください。

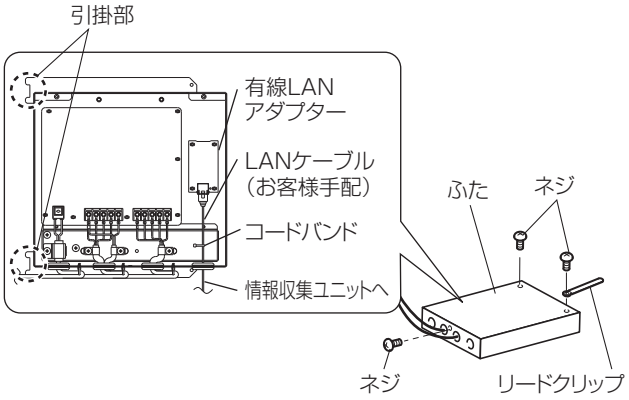

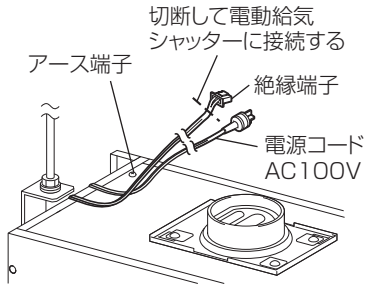

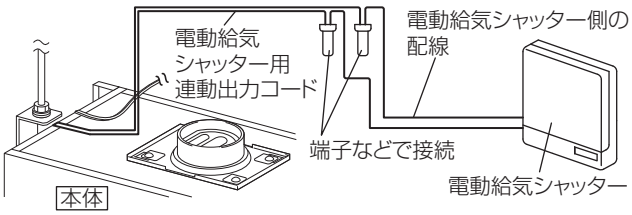

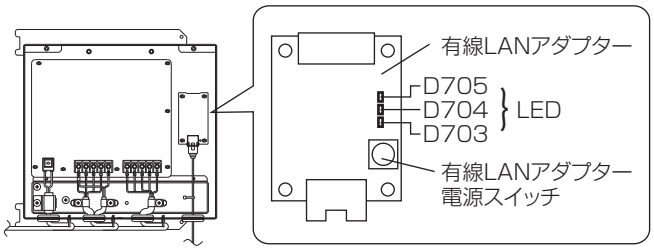

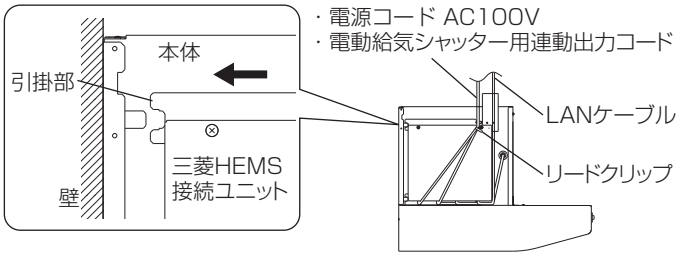

1. 三菱HEMS接続ユニットのふたをはずす。
   ・ネジ（3本）をはずす。
2. LANケーブルを有線LANアダプターに接続し、コードバンドで固定する。
   ※LANケーブルは、ストレートタイプ、カテゴリ5e以上とし、50m以下で使用してください。

   お願い

   LANケーブルはカチッと音がするまで確実に差し込んでください。また、基板に力をかけないように差し込んでください。LANケーブルと情報収集ユニットの接続については、「三菱HEMS HM-ST03-E、-W」の据付工事説明書を参照してください。
3. アース端子を使用して必ずD 種接地工事を実施する。
4. 電動給気シャッターを使用する場合は、電動給気シャッター用連動出力コード先端の絶縁端子を切断して電動給気シャッター側の配線と接続する。

   お願い

   電動給気シャッター用連動出力コードおよび電源コードは天吊金具よりも壁側を通してください。
5. 電源プラグをコンセントに差し込む。
6. 三菱HEMS接続ユニットの有線LANアダプターのLEDを確認する。（通電後、約1分経過後に確認してください）
   有線LANアダプターのLED表示は、次のようになります。

状　態	D705	D704	D703
LAN通信開始前	消灯	消灯	緑色に点滅(5秒に1回)
LANケーブル非接続	消灯	橙色に点灯	緑色に点滅(5秒に1回)
LAN通信異常	消灯	消灯	緑色に点滅(5秒に1回)
機器異常	ー	消灯	消灯
通常時	緑色に点滅(5秒に1回)※1	消灯	緑色に点滅(5秒に1回)

   ※1:2回連続して点滅

   有線LANアダプターのLEDが点灯しない場合は、有線LANアダプターの電源スイッチを押してLEDが点灯するのを確認してください。
7. 三菱HEMS接続ユニットのふたをはずしたネジで固定する。（6.1の図を参照し、リードクリップを共締めしてください）
8. 三菱HEMS接続ユニットを元の位置へ戻し、はずしたネジで本体の内側から固定する。
   ・三菱HEMS接続ユニットを本体側面に沿うように押し込み、引掛部に当たったところでネジ2本で固定する。

   お願い

   リード線のかみ込みに注意してください。
9. 電源コードと電動給気シャッター連動出力コードをリードクリップで固定する。
10. フロントカバーを取付ける。

試運転

別冊「取扱説明書」の使いかた、操作方法に従い、操作スイッチによって正しく運転できることをご確認ください。
また、操作については下記ホームページより「三菱HEMS HM-ST03-E、-W 取扱説明書」を参照してください。

http://www.MitsubishiElectric.co.jp/home/hems/

試運転後は遠隔操作有効スイッチを「切」にしてください。

三菱電機株式会社

中津川製作所　〒508-8666 岐阜県中津川市駒場町1番3号

この説明書は、再生紙を使用しています。