MITSUBISHI ELECTRIC

1503871HJ9407

三菱工業用換気扇

排気形

形名 E-25S4・E-30S4・E-40S4・E-50S4（シャッター付）

耐湿形

形名 E-25SN4・E-30SN4・E-40SN4（シャッター付）

据付工事・取扱説明書

正しく安全に据付けて、お使いいただくためにこの説明書を必ずお読みください。
なお「安全のために必ず守ること」は据付工事上、および使用上大切なことですので必ず事前にご確認ください。

■新規据付時、壁穴工事はお買上げの販売店または専門の工事店様が実施してください。

■電気工事は電気工事士の方が実施してください。

この製品は日本国内用ですので日本国外では使用できず、またアフターサービスもできません。
This appliance is designed for use in Japan only and can not be used in any other country.
No servicing is available outside of Japan.

工事店様

据付工事終了後、正しい工事ができたかを確認してください。なお、この説明書は必ずお客様にお渡しください。

お客様

お読みになった後は、お使いになる方がいつでも見られるところに保管してください。

安全のために必ず守ること

●誤った取扱いをしたときに生じる危険とその程度を次の表示で区分して説明しています。

⚠警告 誤った取扱いをしたときに死亡や重傷などに結びつく可能性があるもの

据付時	禁止	●**爆発性の粉じんやガスの発生する場所または発生するおそれのある場所には据付けない** 爆発や火災の原因。
据付時	指示に従う	●**煙突で排気する燃焼器具を設置した部屋の排気に使用する場合は、排気ガスが室内に逆流しないよう、十分な大きさの給気口を設置する** 一酸化炭素中毒を起こす原因。
据付時	指示に従う	●**換気扇がメタルラス・ワイヤラス・ステンレス板などの金属と、接触しないように据付ける** 接触して据付けると、漏電した場合火災の原因。
据付時	アース確認	●**湿度の高い場所ではアースを確実に取付ける** 故障や漏電のときに感電する原因。
据付時・使用時	分解禁止	●**改造や、必要以上の分解はしない** 火災、感電、けがの原因。
据付時・使用時	水ぬれ禁止	●**製品を水につけたり、水をかけたりしない** ショートや感電の原因。
据付時・使用時	接触禁止	●**運転中は危険ですから羽根の中に指や物をいれない** けがの原因。
据付時・使用時	接触禁止	●**電源が入ったままで運転が停止しているときは、製品には絶対にふれない** 突然運転し始めてけが・感電の原因。
据付時・使用時	指示に従う	●**交流 100V を使用する** 電源を間違えると火災や感電の原因。
使用時	指示に従う	●**お手入れや修理を依頼される際は必ず分電盤のブレーカーを切る** 感電やけがの原因。

⚠注意 誤った取扱いをしたときに軽傷または家屋・家財などの物的損害に結びつくもの

据付時	禁止	●**直接炎があたるおそれのある場所には据付けない** 火災の原因。
据付時	禁止	●**天井には据付けない** 落下によりけがの原因。
据付時	風呂・シャワー室での使用禁止	●**排気形は、浴室など湿気の多い場所（相対湿度 90%以上）には据付けない** 感電や火災の原因。
据付時	指示に従う	●**本体の据付工事は十分強度のあるところを選んで確実に行う** 落下によりけがの原因。
据付時	指示に従う	●**羽根や部品の取付けは確実に行う** 落下によりけがの原因。
据付時	指示に従う	●**電気工事は電気設備技術基準や内線規程に従って安全・確実に行う** 接続不良や誤った電気工事は感電や火災の原因。
据付時・使用時	指示に従う	●**据付けやお手入れの際は手袋を着用する** 着用しないと端面などでけがの原因。
使用時	禁止	●**本体に異常な振動が発生した場合は使用しない** 本体・部品の落下によりけがの原因。
使用時	指示に従う	●**羽根の汚れがひどい場合は必ず掃除をする** 振動により部品が破損して落下しけがの原因。
使用時	指示に従う	●**長期間ご使用にならないときは、必ず分電盤のブレーカーを切る** 絶縁劣化による感電や漏電・火災の原因。

据付け前のお願い

■特殊環境

下記の場所には据付けないでください。（製品の寿命が短くなります）

- 温泉地
- 海岸付近
- 薬品工場
- 下水処理場
- 養鶏・養豚場のようなほこりや有害ガスの多い場所
- 高温（40℃以上）になる場所
- 相対湿度 95%以上（排気形は 90%以上）になる場所
- 3 階以上の高層住宅・高気密住宅（換気ができなくなります）

■換気扇の据付場所

- 天井・壁から 7 ㎝以上、コンロから 1m 以上、ガス湯沸器横 50 ㎝以上離れたできるだけ高いところ
- 床面から 1.8m 以上のメンテナンス可能なところ
- 空気の流れが必要なため換気扇の反対側に出入口・窓などがあるところ
- カーテン・ひもなどが触れるおそれのない場所
- ガス湯沸器の真上に据付ける場合は、湯沸器の上にしゃ熱板などを設ける
- 湿度の高い場所に据付ける場合は、耐湿形（SN4 タイプ）を使用する

各部のなまえ

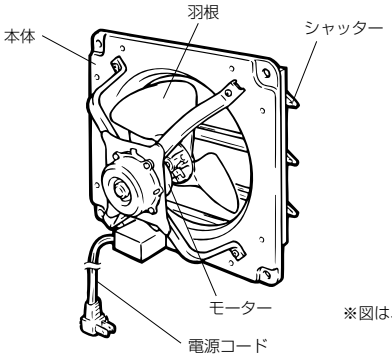

※図は、E-30S4を示す。

据付方法

■E-40、50 タイプは、木ネジ据付けはできません。市販の埋込ボルトを使用して確実に据付けてください。

■付属部品　木ネジ……8 本（E-25，30 タイプのみ）

木枠を使用して据付ける場合

（E-25，30 タイプのみ）

1. 壁穴をあける

天井や左右の壁から 70 ㎜以上離して壁穴をあける。

- 壁穴の寸法は木枠（不燃枠）の板厚に応じて異なります。

2. 木枠を組立てる

- システム部材の木枠（不燃枠）を使用すると便利です。使用しない場合は下記の要領で製作します。
  - ■板厚は 20 ㎜以上
  - ■雨水浸入防止のため室外側へ向けて約 5°の傾斜をつける

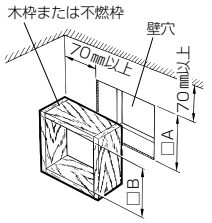

3. 木枠（不燃枠）を壁穴に入れて固定する

単位（㎜）

タイプ	A	B
E-25	340	300
E-30	390	350

壁穴の寸法は木枠（不燃枠）の厚さに応じ異なりますが板厚20㎜の場合左表の寸法となります。

本体の据付け

本体 8 か所の据付用穴を使用して、木枠に付属の木ネジ（8 本）で確実に締め付け固定する。

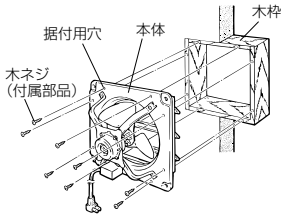

コンクリート壁に据付ける場合

壁穴をあけ、右図の位置に市販の埋込ボルト（M8）を埋め込む。

単位（㎜）

タイプ	A	B
E-25	300	320
E-30	350	370
E-40	450	470
E-50	550	570

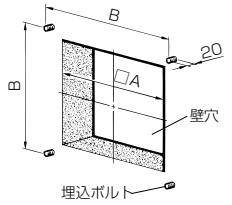

本体の据付け

埋込ボルトに本体 4 か所の据付用穴を通し、市販のワッシャー 4 個・ナット 8 個で確実に締め付け固定する。

お願い

- ゆるみ防止のためダブルナットで確実に締め付けてください。

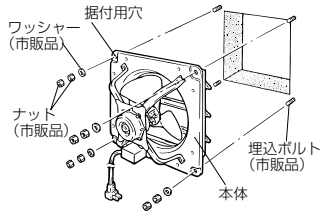

電気工事

1. 市販の埋込スイッチを、手近な柱や壁に取付ける。
2. 湿度の高い場所では、アースを確実に取付ける。（耐湿形のみ）

お願い

- アース線は、羽根に当たらないよう取付足に沿って固定してください。

お手入れのしかた

換気扇が汚れてきましたら約３か月に１度を目安に羽根の清掃してください。

⚠警告

- お手入れの際は必ず電源プラグをコンセントから抜くか分電盤のブレーカーを切る。
  感電やけがの原因。
- ぬれた手で電源プラグを抜き差ししない。
  感電やけがの原因。

⚠注意

- お手入れの際は手袋を着用する
  けがの原因。

■お手入れは中性洗剤を浸した布で汚れをふき取り洗剤が残らないように乾いた布でよくふき取る。

お願い

- お手入れに下記の溶剤・洗剤を使用しないでください。
  シンナー、アルコール、ベンジン、ガソリン、灯油、スプレー、アルカリ洗剤、化学ぞうきんの薬剤、クレンザー等の研磨材入りの洗剤（塗装がはげたりする原因になります）

修理を依頼する前に

このような症状があれば点検してください。	● スイッチを入れても羽根が回転しない。（ブレーカーが切れていたり停電ではありませんか？） ● 運転中に異常音や振動がする。（本体が確実に据付けられていますか？）	点検・処置をしても直らないときは	電源を切って必ず販売店に点検・修理をご依頼ください。 費用については販売店に相談してください。

仕　様

シャッター付

E-25S4・SN4
E-30S4・SN4

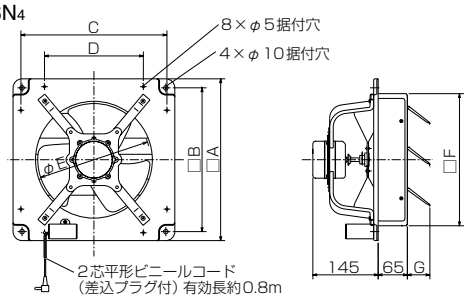

※耐湿形（SN4タイプ）は2芯ビニールキャブタイヤコード直付け
有効長約0.8mでプラグは付いておりません

E-40S4・SN4
E-50S4

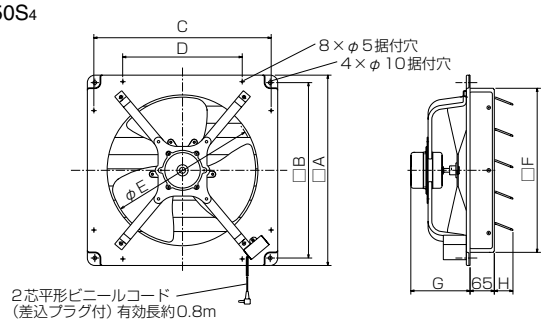

※耐湿形（SN4タイプ）は2芯ビニールキャブタイヤコード直付け
有効長約0.8mでプラグは付いておりません

■変化寸法表

単位(mm)

形　名	A	B	C	D	E	F	G	H	シャッター
E-25S4・SN4	360	320	325	220	250	294	50	–	3枚
E-30S4・SN4	410	370	375	240	300	344	40	–	4枚
E-40S4・SN4	510	470	475	320	393	440	159	50	5枚
E-50S4	610	570	–	–	506	540	205	65	5枚

■仕様表

電源電圧100V

形　名	給排	消費電力(W)		風量(m³/h)		騒音(dB)		質量(kg)
		50Hz	60Hz	50Hz	60Hz	50Hz	60Hz	
E-25S4・SN4	排	26	31	900	1020	42.0	45.0	3.6
E-30S4・SN4	排	35	41	1260	1380	44.0	46.0	4.2
E-40S4・SN4	排	59	72	2280	2520	48.0	50.0	6.4
E-50S4	排	99	123	3780	4260	49.0	52.5	10.4

アフターサービス

三菱換気扇のアフターサービスは、お買上げの販売店かお近くの「三菱電機　ご相談窓口・修理窓口」にご相談ください。

ご相談窓口・修理窓口のご案内（住宅用換気送風機）

取扱い・修理のご相談は、まず お買上げの販売店・施工者・設備業者へ

●お買上げの販売店にご依頼できない場合（転居や贈答品など）は、各窓口へお問い合わせください。

■お問合せ窓口におけるお客様の個人情報のお取り扱いについて

三菱電機株式会社は、お客様からご提供いただきました個人情報は、下記のとおり、お取り扱いします。

1.お問合わせ（ご依頼）いただいた修理・保守・工事および製品のお取り扱いに関連してお客様よりご提供いただいた個人情報は、本目的ならびに製品品質・サービス品質の改善、製品情報のお知らせに利用します。
2.上記利用目的のために、お問合わせ（ご依頼）内容の記録を残すことがあります。
3.あらかじめお客様からご了解をいただいている場合および下記の場合を除き、当社以外の第三者に個人情報を提供・開示することはありません。
①上記利用目的のために、弊社グループ会社・協力会社などに業務委託する場合。
②法令等の定める規定に基づく場合。
4.個人情報に関するご相談は、お問合せをいただきました窓口にご連絡ください。

ご相談窓口　住宅用換気送風機の購入相談・取扱い方法　受付時間365日24時間

●三菱電機換気送風機技術相談センター
フリーダイヤル 0120-726-471（無料）
携帯電話・PHS・IP電話対応
三菱電機株式会社 中津川製作所
〒508-8666　岐阜県中津川市駒場町1番3号
FAX (0573) 66-5659（有料）

■ご相談対応　平日 9：00～12：00　13：00～19：00（土・日・祝及び弊社休日以外）
■上記時間帯以外のご相談（受付のみ）
●三菱電機お客さま相談センター
フリーコール 0120-139-365（無料）　いつも サンキュー 365日

携帯電話・PHS・IP電話の場合	
三菱電機お客さま相談センター	TEL (03)3414-9655（有料）

修理窓口　住宅用換気送風機の修理の問合せ・修理の依頼　受付時間365日24時間

●三菱電機修理受付センター
フリーダイヤル 0120-56-8634（無料）
インターネット www.melsc.co.jp
携帯電話サイト 空メールの送り先：fc8634@melsc.jp
またはバーコードからアクセス。
URLをメール返信します。

携帯電話・PHSの場合	
ナビダイヤル	TEL 0570-01-8634（有料）
ナビダイヤル	FAX 0570-03-8634（有料）

●所在地、電話番号などについては変更になることがありますので、あらかじめご了承願います。
●電話番号をお確かめのうえ、お間違えのないようにおかけください。

S14A-KANKI

■補修用性能部品の保有期間

当社は、この換気扇の補修用**性能部品**を製造打切り後６年保有しています。
補修用**性能部品**とは、その製品の機能を維持するために必要な部品です。

愛情点検　☆長年ご使用の換気扇の点検を！

ご使用の際このようなことはありませんか。	・スイッチを入れても羽根が回転しない。 ・運転中に異常音や振動がする。 ・回転が遅いまたは不規則。（モーターはメンテナンスが必要な部品です） ・こげ臭いにおいがする。 ・本体据付部に腐食、破損などがある。	▶ 使用中止	故障や事故防止のため、電源を切って必ず販売店にご連絡ください。点検・修理に要する費用は販売店にご相談ください。

お客さまメモ サービスを依頼されるとき便利です。	形　名	
	お買上げ年月日	年　月　日
	お買上げ店名（住　所）（電話番号）	（　　）

この製品には地球環境保護の一環として再資源化ができるように主なプラスチック部品に材質名を表示しています。
材質名は主材料にISO規定の略号を使用。

三菱電機株式会社
中津川製作所 〒508－8666 岐阜県中津川市駒場町１番３号
■平日9:00～12:00　13:00～19:00（土・日・祝を除く）
換気送風機技術相談センター　電話0120－726471

この説明書は、再生紙を使用しています。