MITSUBISHI ELECTRIC

1511871HG0202

有圧換気扇システム部材

木枠	不燃枠
形　名	形　名
PS-20KW・25KW	PS-20FW2・25FW2
PS-30KW・35KW	PS-30FW2・35FW2
PS-40KW・50KW	PS-40FW2・50FW2
PS-60KW	PS-60FW2

据付工事説明書

販売店・工事店様用

不燃枠の使用については地区により異なった規制を受ける場合がありますので、あらかじめ所轄の官公庁（特に消防署）にご相談ください。

■据付工事を始める前に必ずこの説明書をお読みになり正しく安全に据付けてください。
■据付工事は販売店様、または工事店様が実施してください。

形　名	適　用　機　種
PS-20KW・FW2	羽根径 20 ㎝有圧換気扇用
PS-25KW・FW2	羽根径 25 ㎝有圧換気扇用
PS-30KW・FW2	羽根径 30 ㎝有圧換気扇用
PS-35KW・FW2	羽根径 35 ㎝有圧換気扇用
PS-40KW・FW2	羽根径 40 ㎝有圧換気扇用
PS-50KW・FW2	羽根径 45・50 ㎝有圧換気扇用
PS-60KW・FW2	羽根径 60 ㎝有圧換気扇用

安全のために必ず守ること

⚠注意 誤った取扱いをしたときに軽傷または建物・機械などの物的損害に結びつくもの

指示に従い必ず行う

- **据付けは確実に行う**　落下によりけがの原因。
- **据付け時、手袋を着用する**　けがの原因。

据付け前のお願い

- **厨房には火災防止のため木枠は使用しないでください。**
- **不燃枠は絶縁枠として使用することはできません。**
- **この不燃枠は湿気の多いところ（浴室・温水プール等）では使用しないでください。水を含むと柔らかくなり換気扇取付ねじや枠を固定している釘やビス等が緩み易くなります。また、枠から壁に水が伝わり壁が汚れます。**

外形寸法図

〈組立時〉

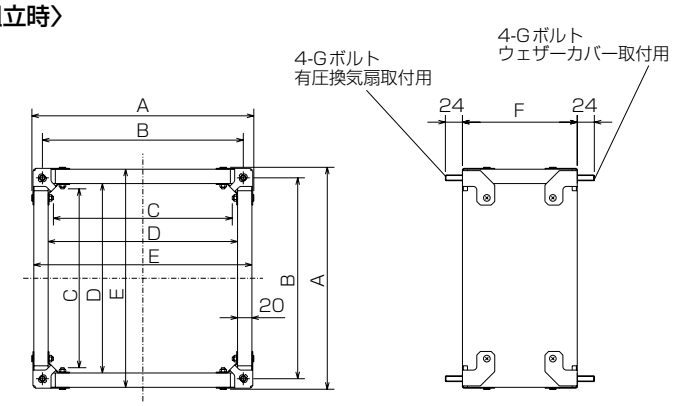

■変化寸法表

単位（㎜）

タイプ	A	B	C	D	E	F	G
PS-20KW・FW2	310	280	248	264	304	160	M8
PS-25KW・FW2	360	330	298	314	354	160	M8
PS-30KW・FW2	410	380	348	364	404	160	M8
PS-35KW・FW2	464	434	402	418	458	160	M8
PS-40KW・FW2	500	460	438	454	494	200	M12
PS-50KW・FW2	600	560	538	554	594	200	M12
PS-60KW・FW2	690	650	628	644	684	200	M12

■付属部品

■有圧換気扇・ウェザーカバー・シャッター取付用

- ●ナット大（SUS）8個…
- ●ボルト（SUS）8個…
- ●ワッシャー（SUS）8個…

■木枠・不燃枠組立用

- ●金具（SUS）8個……
- ●ナット小（SUS）16個……
- ●皿ねじ（SUS）16個……
- ●補強金具（SUS）4個……（PS-50･60タイプのみ）

据付位置

- 図のように天井面や壁からA㎜以上離れたところに据付けます。（有圧換気扇据付けのため）

単位（㎜）

換気扇の種類	A
低騒音形有圧換気扇	50
業務用有圧換気扇	100

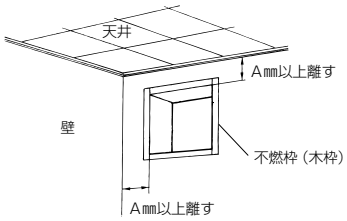

組立方法

1．枠板を壁厚に合わせて、右図のように印刷されている材料切断範囲内で切断します。
（枠板は、最小 100 ㎜までに切断できます）

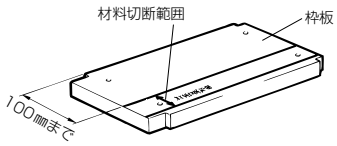

お願い

- 指定範囲以外の切断はしないでください。組立用の金具が取付けられなくなったり、金具の取付部が弱くなり有圧換気扇が落下するおそれがあります。

単位（㎜）

形名	PS-20～35タイプ	PS-40～60タイプ
穴径	φ6	φ7

組立方法　つづき

2．右図のように、切断した面に他の枠板（3 枚）の中の 1 枚をあてがい切り欠き部に鉛筆等で印を付け、ジグソーまたはチップソー等を使用して切断します。
また同時にねじ穴（2 か所）をドリルであけます。

- 切り欠き部は、短い側と長い側があります。切断した枠板と同じ側に切り欠きの長さを合わせて切断してください。

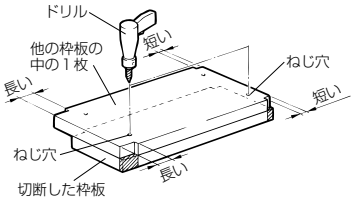

3．同様にして 4 枚の枠板を加工し、右図のように切り欠きの短い方と長い方を合わせて組みます。

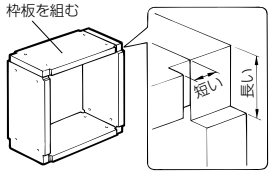

4．金具（8 個）にあらかじめボルト（8 個）を内側から差し込み、右図のように枠のコーナー部にはめ込みます。

お願い

- 金具取付けは平らな場所で行ってください。
- 枠板の合わせ面は、すき間のないように組立ててください。
- 室外側にフード・ウェザーカバー等を据付けない場合は、室外側の金具にはボルトを通さないようにしてください。

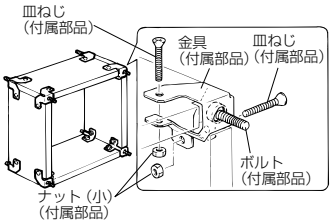

5．皿ねじ（2 本）とナット小（2 個）で金具を枠に締め付け固定します。（8 か所）

- 50・60 タイプの場合は、補強金具（4 個）をコーナーにはめ込んである金具の下側に入れて締め付け固定します。
（最後にナットを回して増し締めをしてください）
補強金具（4 個）は、有圧換気扇取付側に取付けます。

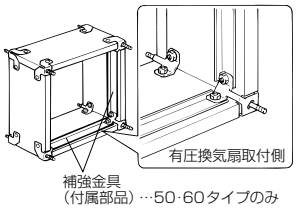

〈厚壁対応方法〉

2 台連結して対応します。

木枠の場合はコーナーに□ 45 ㎜以上の角材を入れ、釘打ち等により連結します。

不燃枠の場合は 40 ㎜以上のアングルを入れねじナット等により連結します。

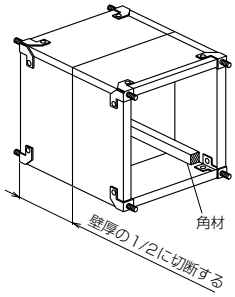

※シャッターを使う場合は□45 ㎜の角材にシャッターが当たるため、アングルを使用してください。

〈木枠の場合〉

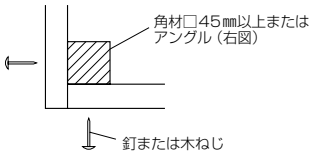

〈不燃枠の場合〉

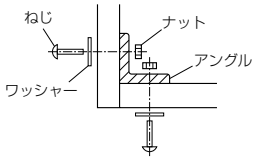

※ワッシャーは枠板（不燃材）が陥没しないよう、なるべく径の大きなものを使用してください。

据付方法

〈シャッター室内側据付けの場合〉

1．壁にＡ寸法の角穴をあけます。

2．枠を角穴にはめ込み、下記の市販品で確実に固定します。

- 木造壁……
釘、木ネジ（8 本以上）
- コンクリート壁……
コンクリートビス、
アンカーボルト（4 本以上）
- ALC 壁……
ALC 用アンカーボルト
（4 本以上）

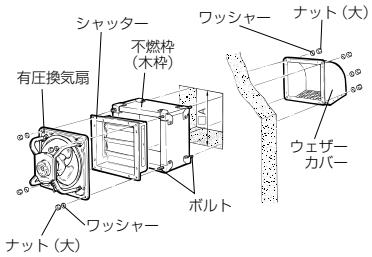

単位（㎜）

形　名	A
PS-20KW・FW2	315
PS-25KW・FW2	365
PS-30KW・FW2	415
PS-35KW・FW2	469
PS-40KW・FW2	505
PS-50KW・FW2	605
PS-60KW・FW2	695

お願い

- 不燃枠（木枠）の固定は、下図のように端から 80 ㎜以内、前後方向は端から 20 ㎜以上内側の位置で行ってください。

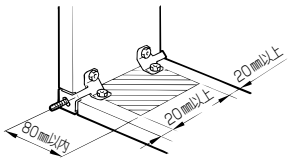

〈シャッター室外側据付けの場合〉

1．図のように、室内側・室外側ともワッシャーとナット（大）でボルト（各 4 か所）に確実に締め付け固定します。

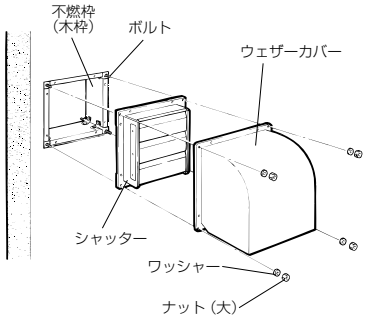

三菱電機株式会社
中津川製作所　〒508−8666 岐阜県中津川市駒場町１番３号

この説明書は、再生紙を使用しています。