1602873HA2902

MITSUBISHI ELECTRIC

店舗用ロスナイ真下グリル形システム部材
ライン形給気グリル（天井取付）
形　名

# PX-15LG
# PX-20LG

# 取扱説明書（据付工事説明書付）

このライン形給気グリルは、店舗用ロスナイ真下グリル形の給気口として使用するものです。
一般換気扇の給気口・排気口として使用しないでください。

■据付工事を始める前にこの説明書をよくお読みになり、正しく安全に据付けてください。
■据付工事は販売店・工事店様が実施してください。

**据付工事終了後は、必ずこの説明書をお客様にお渡しください。**

ご使用の前にこの説明書をよくお読みになり、正しく安全にお使いください。
なお、お読みになった後は、お使いになるかたがいつでも見られるところに保管してください。

# 安全のために必ず守ること

**●誤った取扱いをしたときに生じる危険とその程度を、次の表示で説明しています。**

| | ⚠注意　誤った取扱いをしたときに軽傷または家屋・家財などの物的損害に結びつくもの |
|---|---|
| 禁止 | **●機械および化学工場など酸・アルカリ・有機溶剤・塗料など有害ガス・腐食性成分を含んだガスが発生する場所には据付けない**（絶縁劣化による漏電火災や故障の原因になります） |
| 指示に従い必ず行う | **●据付けは十分強度のあるところを選んで確実に行う**（落下によりけがをすることがあります）<br>**●グリルの取付けは確実に行う**（落下によりけがをするおそれがあります）<br>**●据付けや風量調節、お手入れの際は手袋を着用する**（着用しないと端面などでけがをすることがあります） |

# 据付け前のお願い

●台所など油煙のかかるところに据付けないでください。（グリルが変質することがあります）
●浴室など湿気の多いところに据付けないでください。（グリルが変質することがあります）

# 使用時のお願い

●スプレー（殺虫用・整髪用・掃除用など）をかけないでください。（グリルの変質の原因になります）

# 外形寸法図

## 付属部品

パッキン（ダクト接続口用）……1 個

## 適用ダクト口径

PX-15LG……φ 150
PX-20LG……φ 200

PX-15LG

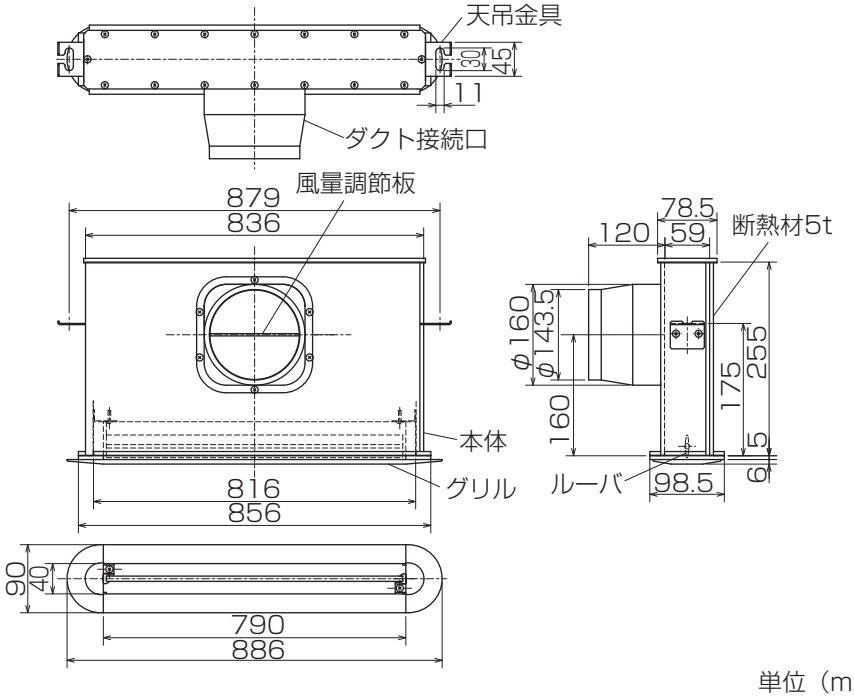


単位（mm）

PX-20LG

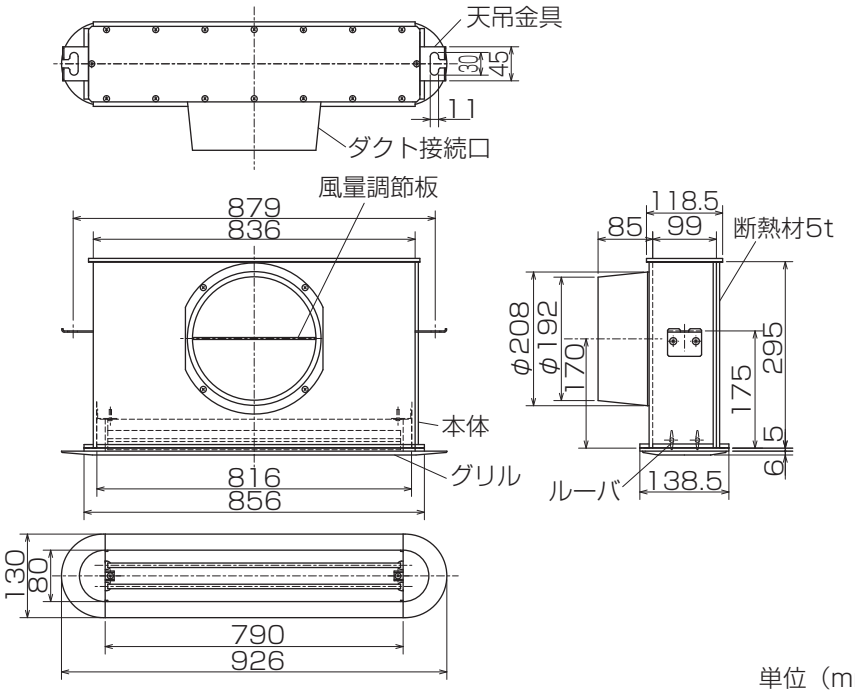


単位（mm）

# 据付方法

**お願い**

●天井据付けのための床・壁には据付けないでください。
●天井板は 26mm までのものにしてください。（グリルの最大調整寸法は 26mm です）

## 1

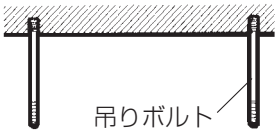


外形寸法図を参照し、あらかじめ市販の吊りボルト（M10）を天井に埋め込む。

## 2

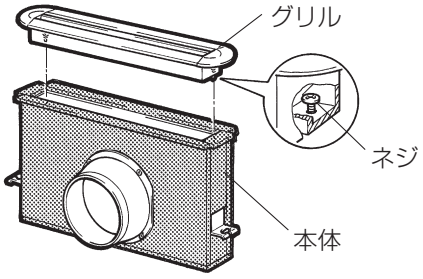


グリルを本体からはずす。ネジ止めしてありませんのでそのままはずれます。

## 3

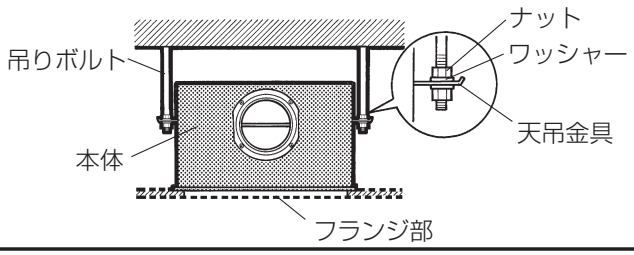


本体は傾きがなく、フランジ部が天井に密着するように固定する。

● あらかじめ吊りボルトに市販のナット、ワッシャーを取付けておき吊りボルト間を広げるようにして天吊金具の溝からはめ込む。

## 4

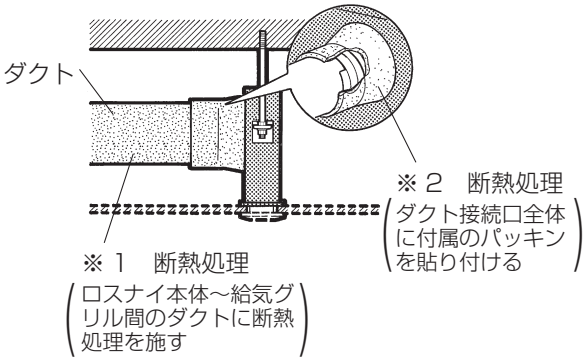


ダクト接続

● 接続部を市販のアルミテープで風漏れのないよう確実にテーピングする。（テーピングが弱いと高加圧時にダクトはずれが発生するおそれがあります）
●ダクトは本体に力が加わらないよう天井から吊る。

**お願い**

● 下記のいずれかの条件で使用される可能性がある場合、左図のように※１、※２の断熱処理を施してください。
・外気温度 : -5℃以下
・室内温度 : 30℃以上 ( ただし、外気 0℃以下のとき )
・室内湿度 : 50%RH 以上 ( ただし、外気 0℃以下のとき )

## 5

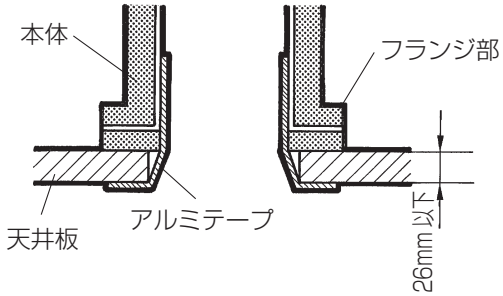


天井板を張り、開口部（下表参照）を設ける

● 図のように市販のアルミテープで本体と天井板を固定する。

単位（mm）

| 形　名 | 開口寸法 |
|---|---|
| PX-15LG | 836 × 70 |
| PX-20LG | 836 × 110 |

## 6

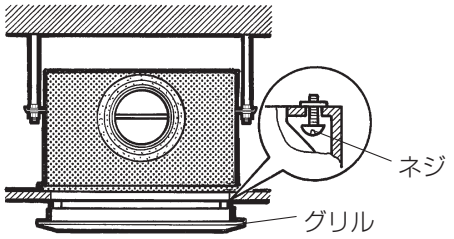


グリルを取付ける

●ネジ２本を締め付け、グリルを本体に取付ける。
●グリルが天井に密着するよう取付ける。
●ルーバで風向きの調節ができます。

# 風量調節のしかた

風が出すぎる場合など風量調節ができます。

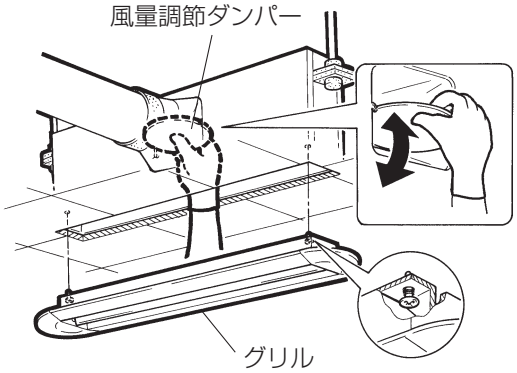


グリルを一旦はずし本体内部の風量調節ダンパーの角度を変えてお好みの風量になるよう調節する。

**お願い**

●必ず手袋を着用して行ってください。

# お手入れ

グリルの吹出口にほこりなどが付着しますと風量低下や異常音発生の原因になります。1 年に 1 度を目安として清掃してください。

●中性洗剤を溶かしたぬるま湯 (40℃以下 ) に浸した布を固くしぼって拭く。洗剤が残らないようきれいな布で拭き取る。

**お願い**

●お手入れに下記の溶剤等を使用しますと変質・変色する原因になります。
( シンナー・アルコール・ベンジン・ガソリン・灯油・スプレー・アルカリ洗剤・化学ぞうきんの薬剤・クレンザー等けんま材入りの洗剤)

# アフターサービス

アフターサービスはお買上げの販売店かお近くの「三菱電機　修理窓口・ご相談窓口」（別紙）にご相談ください。
別紙チラシが不明な方は下記窓口へお問い合わせください。
■ご相談窓口
平日　　9：00 ～ 19：00
土・日・祝　9：00 ～ 17：00
三菱電機冷熱相談センター　電話 0037-80-2224（無料）
※電話番号などについては変更になることがありますので、あらかじめご了承願います。

三菱電機株式会社
中津川製作所 〒508-8666 岐阜県中津川市駒場町1番3号