MITSUBISHI ELECTRIC

1606875HJ8702

有圧換気扇システム部材**〔防虫網・防鳥網〕**

形　名

SHW-20M・25M・30M〔防虫網〕
SHW-20B・25B・30B〔防鳥網〕

取付工事・取扱説明書

この防虫網・防鳥網は電動（風圧）シャッター付ウェザーカバーに取付けて虫（大きめ）・鳥などの侵入を防ぐものです。

■取付工事を始める前に必ず、この取付説明書をお読みください。

この製品は日本国内用ですので日本国外では使用できず、またアフターサービスもできません。
This appliance is designed for use in Japan only and can not be used in any other country.
No servicing is available outside of Japan.

1. 外形寸法図

〔防虫網〕

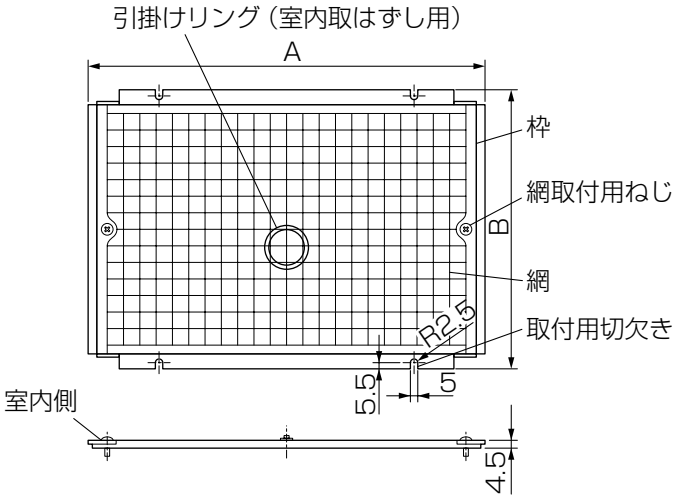

〔防鳥網〕

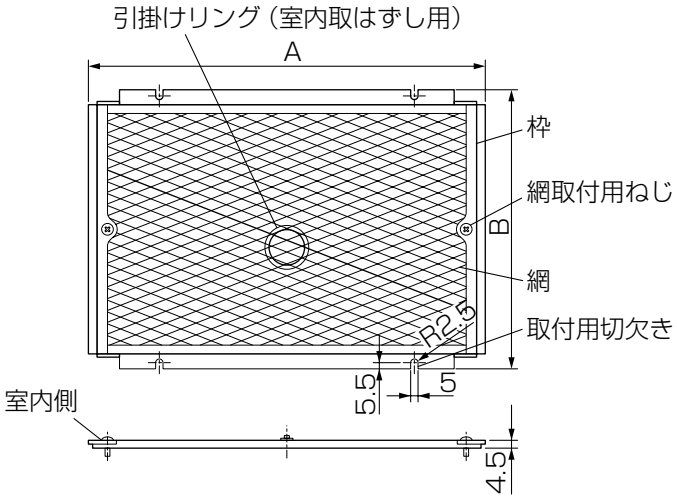

網目詳細

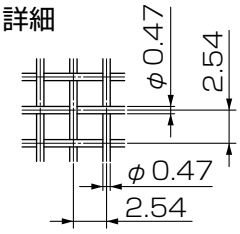

単位（mm）

形　名	A	B
SHW-20M、20B	262	194
SHW-25M、25B	312	213
SHW-30M、30B	362	232

網目詳細

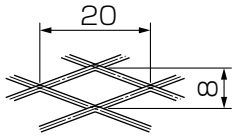

付属部品

●ねじ……2本（電動シャッター付ウェザーカバー用）

適用機種

形　名	電動シャッター付ウェザーカバー	風圧シャッター付ウェザーカバー
SHW-20M SHW-20B	SHW-20MTA、MS、 SHW-20MTDB、MSDB	SHW-20TA、SA、 SHW-20TDB、SDB
SHW-25M SHW-25B	SHW-25MTA、MS、 SHW-25MTDB (-C)、MSDB (-C)	SHW-25TA、SA、 SHW-25TDB (-C)、SDB (-C)
SHW-30M SHW-30B	SHW-30MTA、MS、 SHW-30MTDB (-C)、MSDB (-C)	SHW-30TA、SA、 SHW-30TDB (-C)、SDB (-C)

2. 取付方法

電動シャッター付ウェザーカバーの場合

■電動シャッター付ウェザーカバーの段付き部に取付用切欠き部を差込み、反対側を付属のねじ２本で電動シャッター付ウェザーカバーに固定します。

ご注意

- 引掛けリングおよび、網取付用ねじが室内側になるように取付けてください。
- 電動シャッター付ウェザーカバーには、工場出荷時に網は付属しておりません。

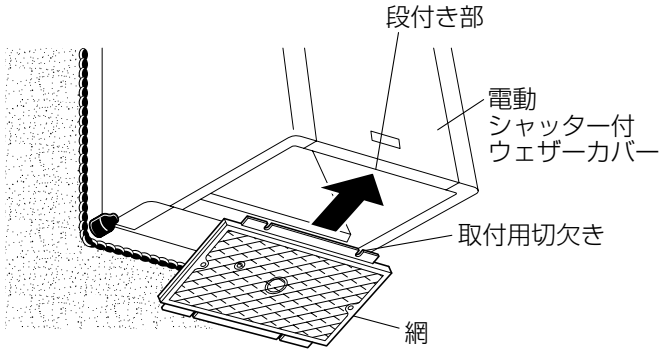

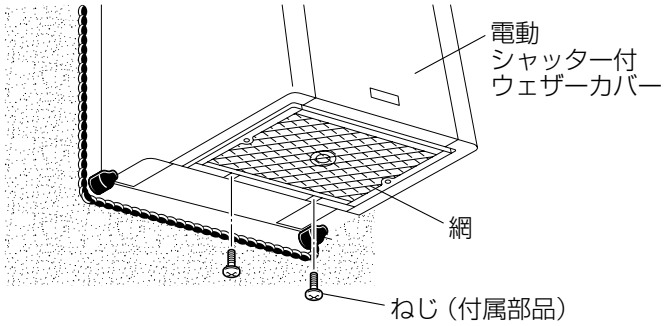

風圧シャッター付ウェザーカバーの場合

1

防虫網の網取付用ねじ２本をゆるめ網を取りはずします。
（ねじは網からはずれません）

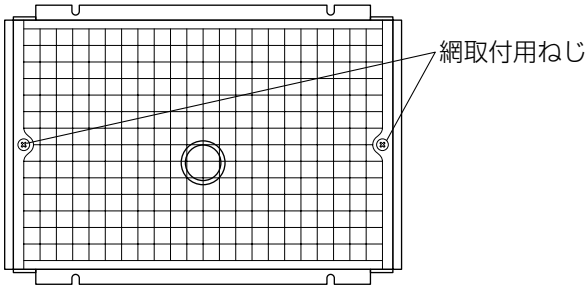

2

風圧シャッター付ウェザーカバーの網取付用ねじ２本をゆるめ、防鳥網を取りはずします。
（ねじは網からはずれません）

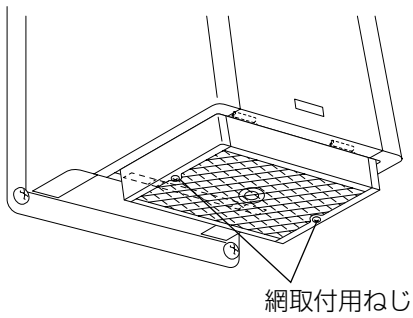

3

防虫網を網に付随するねじ２本で風圧シャッター付ウェザーカバーに固定します。

3. お手入れのしかた

■網に油・ほこり等が付着しますと、換気扇の能力低下になりますので定期的（約３か月）に点検・清掃を行ってください。網は室外、室内の両側から取りはずすことができます。

電動シャッター付ウェザーカバーの場合

室外側から取りはずすには…… 取付方法と逆の順序で行ってください。

室内側から取りはずすには…… ①有圧換気扇を取りはずします。
②網取付用ねじ２本をゆるめます。（ねじは網からはずれません。）
③引掛けリングを持って取りはずします。

風圧シャッター付ウェザーカバーの場合

室外側からの取りはずし方

1

２本のねじをはずし、引掛部をはずすと、取付枠ごとはずれます。

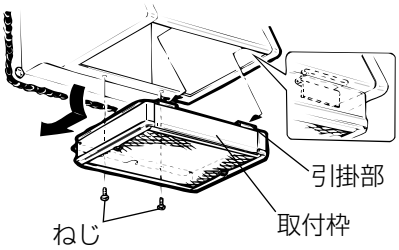

2

取付枠からシャッターと防虫網を取りはずします。

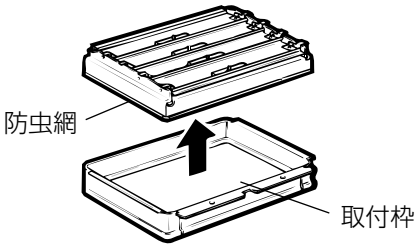

室内側からの取りはずし方

1．**有圧換気扇を取りはずします。**

2．**ねじ１本をはずし、シャッターと防虫網のみ取りはずします。**

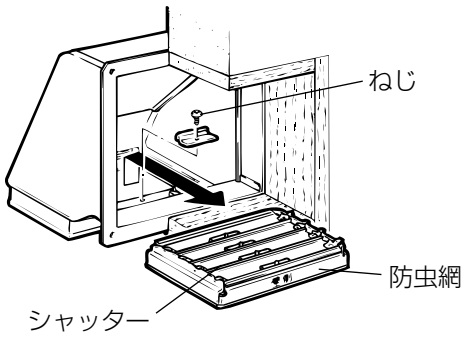

三菱電機株式会社

中津川製作所 〒508−8666 岐阜県中津川市駒場町１番３号