MITSUBISHI ELECTRIC

1609871HF4704

有圧換気扇システム部材　取付枠

形　名

PS-20TW・25TW・30TW・35TW・40TW・50TW・60TW

据付工事説明書

販売店・工事店様用

据付工事を始める前に必ずこの説明書をお読みになり、正しく安全に据付けてください。

据付工事は販売店様、または専門の工事店様が実施してください。

形　名	適　用　機　種
PS-20TW	羽根径 20 ㎝有圧換気扇用
PS-25TW	羽根径 25 ㎝有圧換気扇用
PS-30TW	羽根径 30 ㎝有圧換気扇用
PS-35TW	羽根径 35 ㎝有圧換気扇用
PS-40TW	羽根径 40 ㎝有圧換気扇用
PS-50TW	羽根径 45・50 ㎝有圧換気扇用
PS-60TW	羽根径 60 ㎝有圧換気扇用

※防爆形有圧換気扇を除く

この製品は日本国内用ですので日本国外では使用できず、またアフターサービスもできません。
This appliance is designed for use in Japan only and can not be used in any other country.
No servicing is available outside of Japan.

安全のために必ず守ること

誤った取扱いをしたときに生じる危険とその程度を次の表示で説明しています。

⚠注意　誤った取扱いをしたときに軽傷または建物・機械などの物的損害に結びつくもの

指示に従う

- **本体の据付けは振動のない強固な場所に確実に行う**
  落下によりけがの原因。
- **開梱・据付け・保守点検およびお手入れの際は手袋を着用する**
  端面などでけがの原因。

外形寸法図

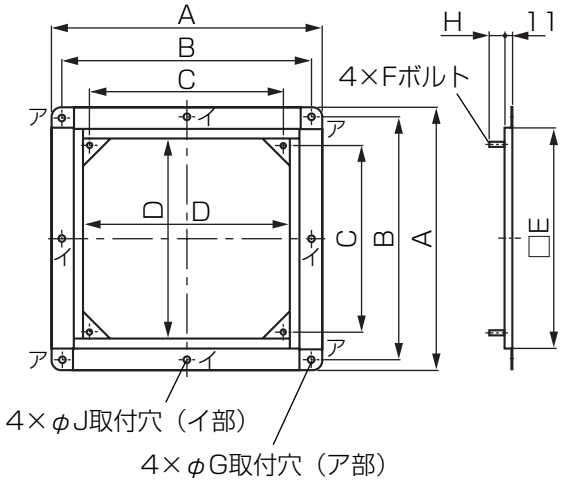

■変化寸法表

単位(㎜)

形　名	A	B	C	D	E	F	G	H	J	質量(kg)
PS-20TW	390	360	280	296	326	M8	12	23	−	1.0
PS-25TW	440	410	330	346	376	M8	12	23	−	1.1
PS-30TW	490	460	380	396	426	M8	12	23	−	1.2
PS-35TW	544	514	434	450	480	M8	16	23	−	1.3
PS-40TW	590	560	460	496	526	M12	16	28	−	1.6
PS-50TW	690	660	560	596	626	M12	16	28	16	1.8
PS-60TW	780	750	650	686	716	M12	16	28	16	2.0

■付属部品

- ナット……4個
- ワッシャー……8個

据付け前のお願い

■据付場所が悪いと事故の原因になります。次のような場所には据付けないでください。

- 天井面
- 高温(50℃以上)になるところ
- 凹凸がある面

据付方法

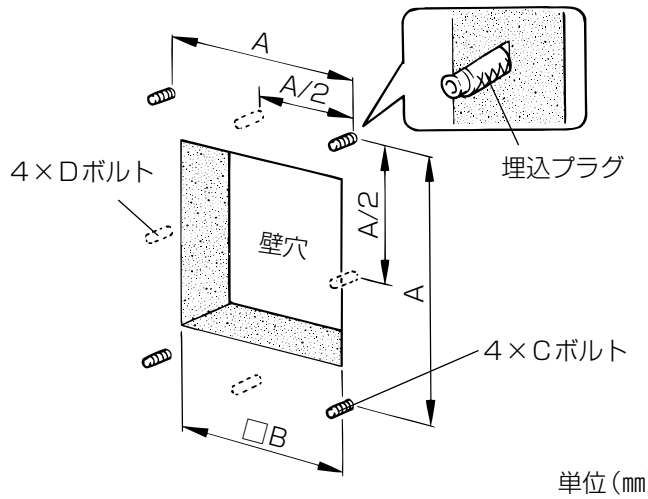

単位（㎜）

形　　名	A	B	C	D
PS-20TW	360	245	M8	−
PS-25TW	410	295	M8	−
PS-30TW	460	345	M8	−
PS-35TW	514	404	M12	−
PS-40TW	560	434	M12	−
PS-50TW	660	534	M12	M12
PS-60TW	750	624	M12	M12

1. 埋込ボルトの埋め込み

左表を参照して、図のように市販の埋込ボルト（4本）〔PS-50・60TWは8本〕を埋め込みます。

埋込プラグを使用する場合

左表を参照して、図のように4か所（PS-50・60TWは8か所）の据付位置に、φ14、深さ47㎜（PS-35・40・50・60TWはφ19.5、深さ61㎜）の穴をあけ、市販の埋込プラグを挿入し打ち込みます。
ボルトは、下記の市販品を使用してください。

（PS-20～30TW……M8ボルト
PS-35～60TW……M12ボルト）

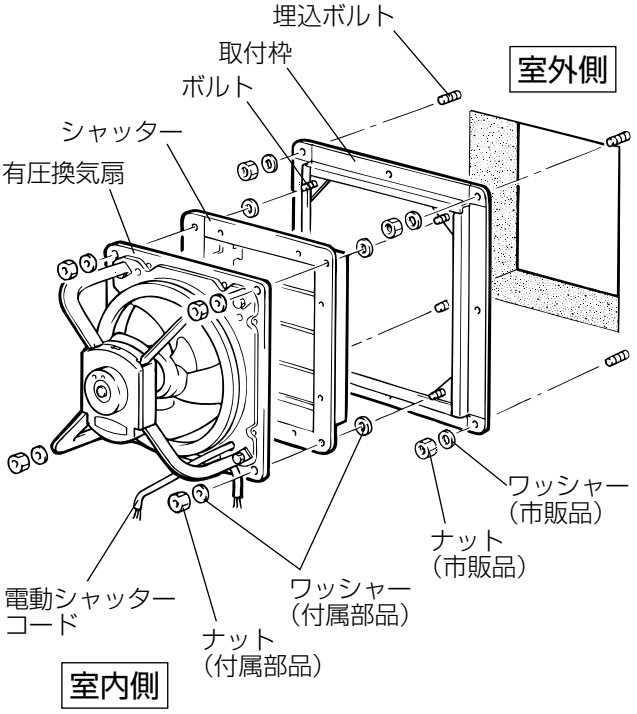

2. 取付枠の据付け

左図のように、埋込ボルトに取付枠を市販のワッシャー・ナット（各4個）〔PS-50・60TWは各8個〕で固定します。

お願い

- **壁面と取付枠の間に、すき間のないようにしてください。**
  （すき間があると、取付枠が変形し有圧換気扇が据付けできなくなります）
- **ナットを締めすぎないでください。**
  （取付枠が変形することがあります）

3. シャッター・有圧換気扇の据付け

図のように、取付枠のボルトにシャッター・有圧換気扇を付属のワッシャー（8個）・ナット（4個）で締め付け固定します。

お願い

- **取付枠とシャッター（または有圧換気扇）の間に必ずワッシャーを入れてください。**
  （取付枠が変形することがあります）

三菱電機株式会社

中津川製作所　〒508−8666　岐阜県中津川市駒場町1番3号
■平日9:00～12:00　13:00～19:00（土・日・祝・弊社休日を除く）
換気送風機技術相談センター　電話0120−726471

この説明書は、再生紙を使用しています。