MITSUBISHI ELECTRIC

1609871HF5406

有圧換気扇システム部材　給気用アタッチメント（ステンレス製）

形　名

PS-20QAX・25QAX・30QAX・35QAX・40QAX・50QAX・60QAX

据付工事説明書

販売店・工事店様用

この給気用アタッチメントは、有圧換気扇低騒音形ステンレスタイプを給気据付けするとき羽根の出っ張りを吸収するために使用します。シャッター（電動式・固定式）・ウェザーカバーの据付性も良くなります。

据付工事を始める前に必ずこの説明書をお読みになり、正しく安全に据付けてください。
据付工事は販売店様、または専門の工事店様が実施してください。

形　　名	適　用　機　種
PS-20QAX	羽根径 20 ㎝有圧換気扇用
PS-25QAX	羽根径 25 ㎝有圧換気扇用
PS-30QAX	羽根径 30 ㎝有圧換気扇用
PS-35QAX	羽根径 35 ㎝有圧換気扇用
PS-40QAX	羽根径 40 ㎝有圧換気扇用
PS-50QAX	羽根径 50 ㎝有圧換気扇用
PS-60QAX	羽根径 60 ㎝有圧換気扇用

※防爆形有圧換気扇を除く

この製品は日本国内用ですので日本国外では使用できず、またアフターサービスもできません。
This appliance is designed for use in Japan only and can not be used in any other country.
No servicing is available outside of Japan.

安全のために必ず守ること

誤った取扱いをしたときに生じる危険とその程度を次の表示で説明しています。

⚠注意　誤った取扱いをしたときに軽傷または建物・機械などの物的損害に結びつくもの

指示に従う

- **本体の据付けは振動のない強固な場所に確実に行う**
  落下によりけがの原因。
- **開梱・据付け・保守点検およびお手入れの際は手袋を着用する**
  端面などでけがの原因。

据付け前のお願い

■据付場所が悪いと事故や故障の原因になります。次のような場所には据付けないでください。
- 天井面
- 高温（50℃以上）になるところ
- 凹凸がある面
- 腐食性物質・腐食性ガスの濃度が高い場所

■取付枠・絶縁枠・スライド取付枠との併用はできません。

外形寸法図

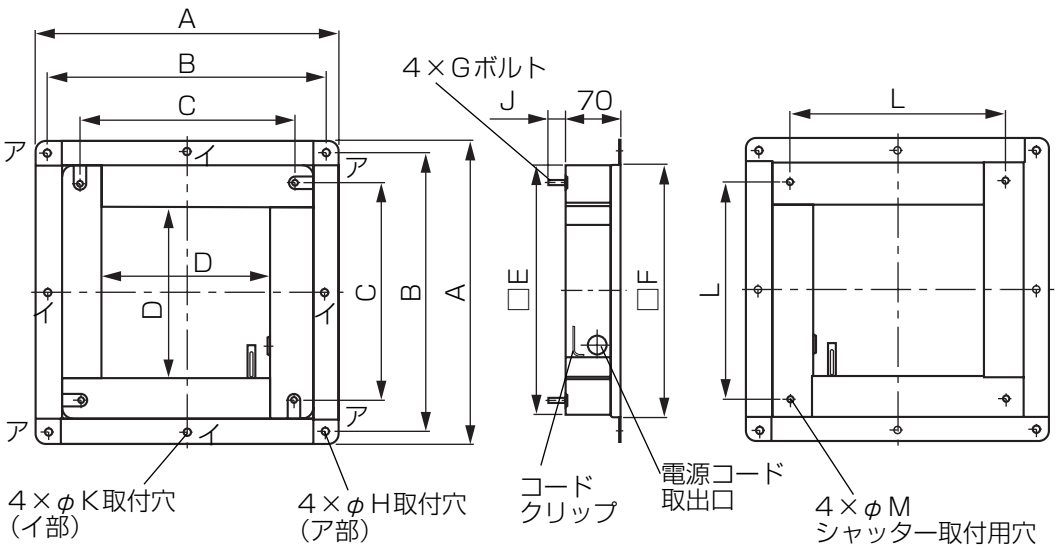

■付属部品

- ボルト……
  シャッター据付用……4個
- ナット……
  シャッター据付用……4個
  有圧換気扇据付用……4個
- ワッシャー……
  シャッター据付用……4個
  有圧換気扇据付用……4個
- スペーサー……
  （厚みの薄いワッシャー）…4個

■変化寸法表

単位(mm)

形名	A	B	C	D	E	F	G	H	J	K	L	M	質量(kg)
PS-20QAX	390	360	280	220	326	326	M8	12	23	−	280	10	2.3
PS-25QAX	440	410	330	270	376	376	M8	12	23	−	330	10	2.5
PS-30QAX	490	460	380	320	426	426	M8	12	23	−	380	10	2.8
PS-35QAX	544	514	434	374	480	480	M8	16	23	−	434	12	3.1
PS-40QAX	590	560	460	420	526	526	M12	16	28	−	460	12	3.4
PS-50QAX	690	660	560	520	626	626	M12	16	28	16	560	12	3.9
PS-60QAX	780	750	650	610	716	716	M12	16	28	16	650	12	4.4

据付方法

■給気用アタッチメントの据付けには、据付場所により埋込ボルト据付けの場合、薄壁（サッシ）据付けの場合があります。

■室外側にウェザーカバーを据付けるか、雨水浸入のない場所に据付けてください。

⚠注意

- **本体の据付けは振動のない強固な場所に確実に行う**
  落下によりけがの原因。
- **開梱・据付け・保守点検およびお手入れの際は手袋を着用する**
  端面などでけがの原因。

据付例

埋込ボルト据付けの場合

- 埋込ボルトに通し固定します。

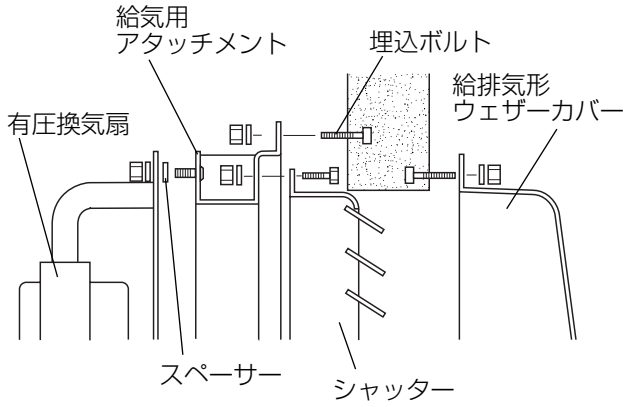

薄壁の場合

- 室外から市販のワッシャー・ナットで固定します。

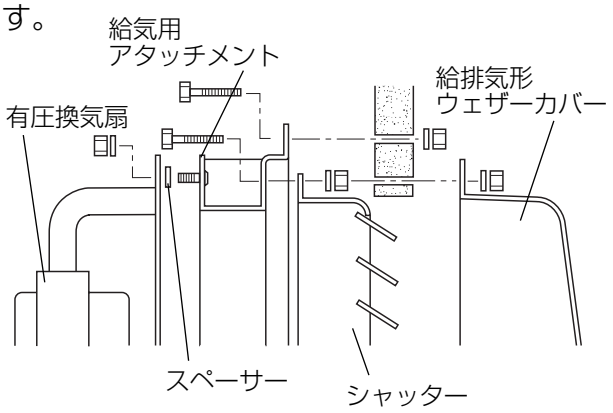

お願い

- ウェザーカバー部外周と壁面のすき間、およびボルト（ナット）周囲を確実に市販のコーキング材でコーキングしてください。

埋込ボルト据付けの場合

1

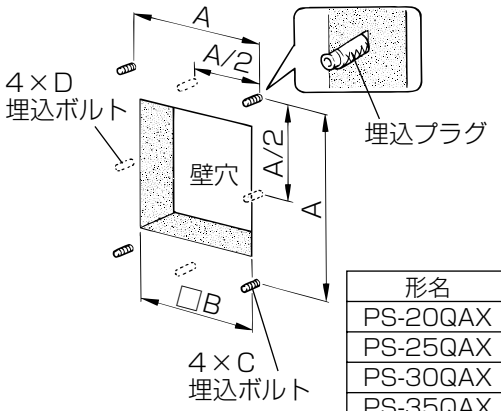

単位（㎜）

形名	A	B	C	D
PS-20QAX	360	245	M8	−
PS-25QAX	410	295	M8	−
PS-30QAX	460	345	M8	−
PS-35QAX	514	404	M12	−
PS-40QAX	560	434	M12	−
PS-50QAX	660	534	M12	M12
PS-60QAX	750	624	M12	M12

埋込ボルトの埋め込み

左表を参照して、図のように市販の埋込ボルト（4本）〔PS-50・60タイプは8本〕を埋め込む。

埋込プラグを使用する場合

左表を参照して、図のように4か所（PS-50・60タイプは8か所）の取付位置にφ14、深さ47㎜（PS-35～60タイプはφ19.5、深さ61㎜）の穴をあけ、市販の埋込プラグを挿入し打ち込む。
ボルトは、下記の市販品を使用してください。

（PS-20～30タイプ……M 8 ボルト
PS-35～60タイプ……M12ボルト）

2

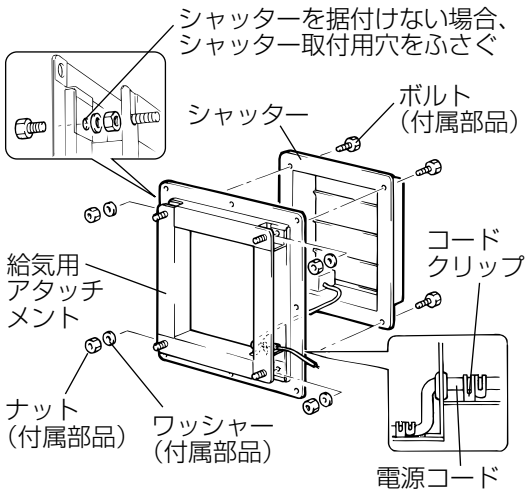

シャッターの据付け

1. 左図のように、給気用アタッチメントにシャッターを付属のボルト・ワッシャー・ナット（各4個）で締め付け固定する。
2. シャッターの電源コードは、有圧換気扇の羽根に当たらないようコードクリップ（2か所）で固定する。

シャッターを据付けない場合

左図のように、給気用アタッチメントのシャッター取付用穴を付属のボルト・ワッシャー・ナット（各4本）を使用してふさぐ。

3

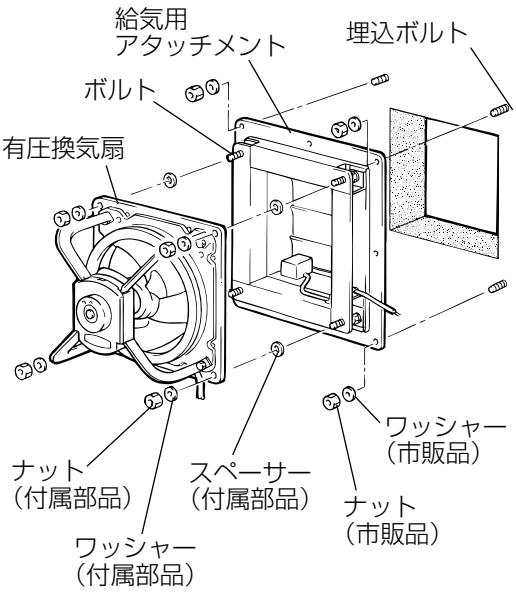

給気用アタッチメントの据付け

左図のように、埋込ボルトに給気用アタッチメントを市販のワッシャー・ナット（各4個）
〔PS-50・60タイプは各8個〕で固定する。

お願い

- 壁面と給気用アタッチメントの間に、すき間のないようにしてください。
  （すき間があると、給気用アタッチメントが変形し有圧換気扇が据付けできなくなります）
- ナットを締めすぎないでください。
  （給気用アタッチメントが変形することがあります）

有圧換気扇の据付け

給気用アタッチメントのボルトに付属のスペーサー（厚みの薄いワッシャー）をはめてから有圧換気扇を付属のワッシャー（4個）・ナット（4個）で締め付け固定する。

お願い

- 給気用アタッチメントと有圧換気扇の間に必ずスペーサーを入れてください。
  （給気用アタッチメントが変形することがあります）

薄壁（サッシ）据付けの場合

1

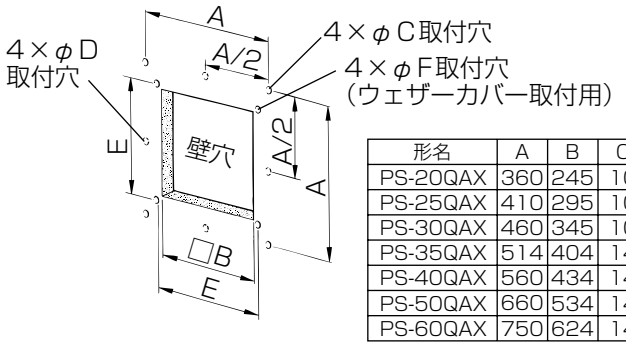

単位（㎜）

形名	A	B	C	D	E	F
PS-20QAX	360	245	10	−	280	10
PS-25QAX	410	295	10	−	330	10
PS-30QAX	460	345	10	−	380	10
PS-35QAX	514	404	14	−	434	12
PS-40QAX	560	434	14	−	460	12
PS-50QAX	660	534	14	14	560	12
PS-60QAX	750	624	14	14	650	12

取付穴をあける

左表を参照して図のように、4か所（PS-50・60タイプは8か所）の据付位置に取付穴（φC㎜）をあけ、薄壁（サッシ）を貫通させる。（外壁にウェザーカバーを据付ける場合は、さらに4か所の取付穴（φF㎜）をあける。）

2

薄壁の場合

● 室外から市販のワッシャー・ナットで固定します。

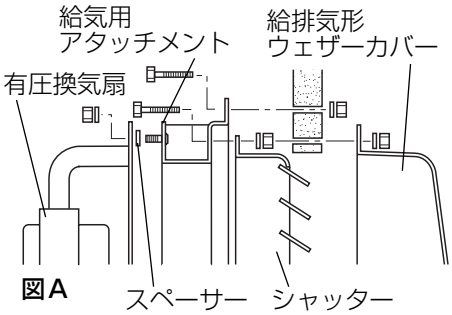

図A

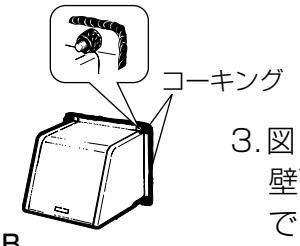

図B

1. シャッターの据付け

外壁にウェザーカバーを据付ける場合

1. 図Aのように、給気用アタッチメントのシャッター取付穴に市販のボルト（長さは壁厚＋30㎜以上）を給気用アタッチメント側から通し、付属のワッシャー・ナット（各4個）で給気用アタッチメントとシャッターを締め付け確実に固定する。
（ゆるみがある場合、振動・騒音の原因になります）
   ● **使用するボルト**
   PS-20～30タイプ…M8ボルト、PS-35～60タイプ…M10ボルト
2. 給気用アタッチメントとシャッターを固定したボルトを、薄壁（サッシ）室外側に出し、ウェザーカバーの取付穴に通し、市販のワッシャー・ナットで、ウェザーカバーを締め付け確実に固定する。（ゆるみがある場合、振動・騒音の原因になります）
3. 図Bのようにウェザーカバー固定後、ウェザーカバーのフランジ部外周と壁面のすき間、およびボルト（ナット）の外周を確実に市販のコーキング材でコーキングを行う。（すき間があると雨水浸入の原因になります）
   ● **使用するナット**
   PS-20～30タイプ…6角ナット1種M8、PS-35～60タイプ…6角ナット1種M10

外壁にウェザーカバーを据付けない場合

埋込ボルト据付けの場合 の 2 を参照してください。

2. 給気用アタッチメントの固定

図Aのように、給気用アタッチメントの取付穴（4か所）〔PS-50・60タイプは8か所〕に市販のボルトを通し、薄壁（サッシ）の取付穴に差し込み室外側から市販のワッシャー・ナット（各4個）〔PS-50・60タイプは8個〕で締め付け固定した後に室外側のボルト（ナット）の周囲を確実に市販のコーキング材でコーキングを行う。（すき間があると雨水浸入の原因になります）

お願い
- **壁面と給気用アタッチメントの間にすき間のないようにしてください。**
（すき間があると、給気用アタッチメントが変形し、有圧換気扇が据付けできなくなります）
- **ナットを締めすぎないでください。**（給気用アタッチメントが変形することがあります）

3. 有圧換気扇の据付け

給気用アタッチメントのボルトに、付属のスペーサー（厚みの薄いワッシャー）をはめてから有圧換気扇を付属のワッシャー（4個）・ナット（4個）で締め付け固定する。

お願い
- **給気用アタッチメントと有圧換気扇の間に必ずスペーサーを入れてください。**
（スペーサーを入れないと給気用アタッチメントが変形することがあります）

三菱電機株式会社

中津川製作所 〒508−8666 岐阜県中津川市駒場町1番3号

■平日9:00～12:00　13:00～19:00（土・日・祝・弊社休日を除く）　換気送風機技術相談センター　電話0120−726471

この説明書は、再生紙を使用しています。