1609872HA3802

MITSUBISHI ELECTRIC

ダクト用システム部材
ベントキャップ
形　名
# P-13BDP・P-18BDP
# 据付説明書

販売店・工事店さま用

このベントキャップは、三菱ダクト用換気扇をダクト配管して給気・排気をする場合に屋外側のダクト先端に据付けて使用するものです。
■据付けを始める前に、この説明書をよくお読みになり正しく安全に据付けてください。
■据付けは販売店・工事店さまが実施してください。

## 安全のために必ず守ること

誤った取扱いをしたときに生じる危険とその程度を次の表示で区分して説明しています。

**警告**　誤った取扱いをしたときに死亡や重傷などに結びつく可能性があるもの

禁止
- **塩素消毒をしている温水プールや下水の排気ダクト、酸・アルカリや腐食性ガスを含んだ湿気の多い場所には据付けない**（腐食により落下し、けがの原因）
- **火気使用室には据付けない**（落下によるけがの原因）
- **常時振動したり、振動しやすい場所には据付けない**（落下によるけがの原因）

指示に従い必ず行う
- **据付けは十分強度のあるところを選んで確実に行う**（落下によるけがの原因）

**注意**　誤った取扱いをしたときに軽傷または家屋・家財などの物的損害に結びつくもの

指示に従い必ず行う
- **据付けの際は手袋を着用する**（着用しないとけがの原因）

## 外形寸法図

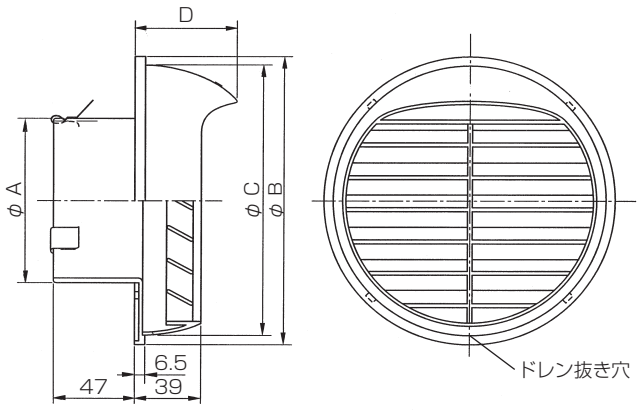


■付属部品
- ●クッション（厚さ 3mm）…1 本
- ●クッション（厚さ 5mm）…1 本

■変化寸法表　（単位 mm）

| 形　　名 | A | B | C | D | 適用ダクト口径 |
|---|---|---|---|---|---|
| P-13BDP | 97 | 170 | 160 | 60 | φ 100(4番) |
| P-18BDP | 143 | 220 | 210 | 65 | φ 150(6番) |

## 据付け前のお願い

- 直接雨水がかかる場所には、据付けないでください。
- バネによる据付けに支障がないよう、ダクトが外壁まで配管してあるか確認してください。

## 据付方法

**1**

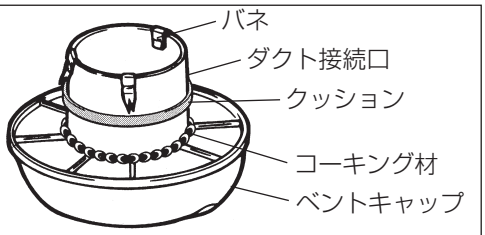


1. 付属のクッションをダクト接続口の外周に貼り付ける。
   - ●２種類のクッションは、ダクトとベントキャップのすき間に応じて使い分けてください。
   - ●クッションは、バネに当たらないように巻き付けてください。
2. 市販のコーキング材で図のように、ダクト接続口の根元に防水処置を施す。

**2**

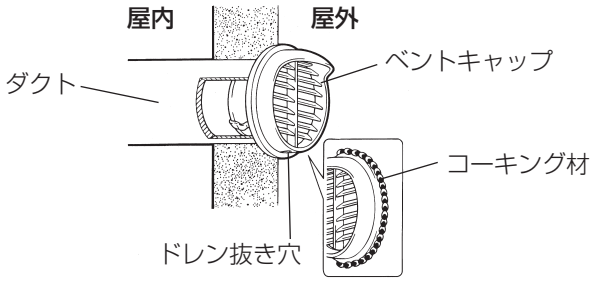


1. ドレン抜き穴が下になるように、外壁まで配管されたダクトに差し込む。　（バネにより固定されます）
2. ベントキャップの全周と外壁とのすき間に、市販のコーキング材で防水処置を施す。

三菱電機株式会社
中津川製作所 〒508-8666 岐阜県中津川市駒場町1番3号