1706876H04701

MITSUBISHI ELECTRIC

三菱設備用ロスナイ床置形〈インバーター端子付〉

形名
LF-150X2-F60（3 相 200V 50/60Hz）
LF-200X2-F60（3 相 200V 50/60Hz）
LF-300X2-F60（3 相 200V 50/60Hz）
LF-400X2-F60（3 相 200V 50/60Hz）
LF-500X2-F60（3 相 200V 50/60Hz）

据付工事説明書　販売店・工事店様用

本製品はインバーター端子付仕様につき、同封の据付工事説明書と「電気工事」が一部異なります。
■同封の設備用ロスナイ床置形の取扱説明書、据付工事説明書とあわせてよくお読みください。

同封の「取扱説明書」「据付工事説明書」は据付工事が終わりましたらこの据付工事説明書と共に、お客様に必ずお渡しして、使用方法を説明してください。

電気工事

⚠警告

- **電気工事は、電気工事士の資格のあるかたが「電気設備に関する技術基準」、「内線規程」および、据付工事説明書に従って取付けし、必ず専用回路とし、かつ定格の電圧・ブレーカーを使用する**
  電源回路容量不足や取付不備があると感電、火災の原因になります

《制御回路部のなまえ》

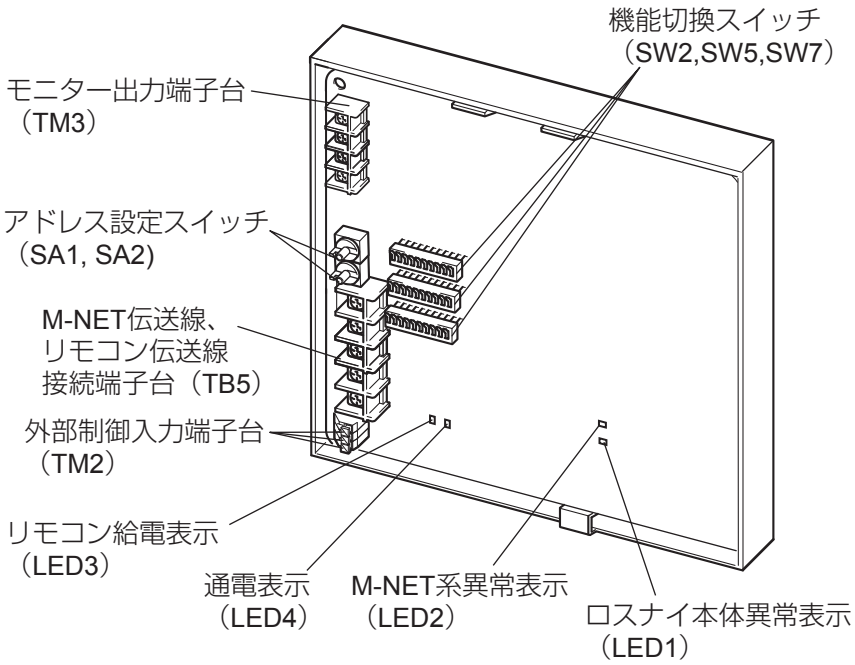

お願い
- 複数の伝送線を多芯ケーブルで配線しないでください。
- 伝送線と他の伝送線および電源線とは50mm 以上離して配線してください。
- 漏電ブレーカーを必ず設置してください。

ブレーカー容量

形名	ブレーカー（A）	
	リアクトル接続無	リアクトル接続有
LF-150X2-F60	20	10
LF-200X2-F60	40	30
LF-300X2-F60	40	30
LF-400X2-F60	40	30
LF-500X2-F60	40	30

■結線図

LF-150X2-F60 / LF-200X2-F60

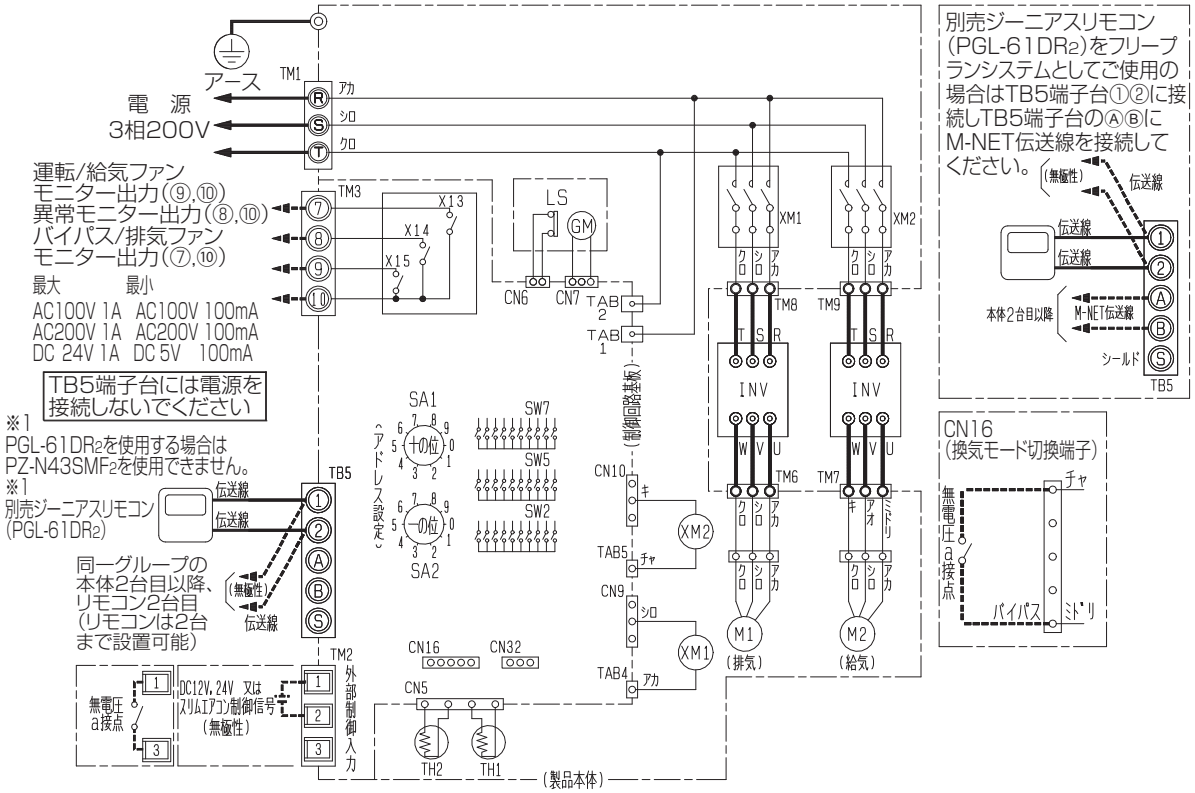

■結線図

LF-300X2-F60 / LF-400X2-F60 / LF-500X2-F60

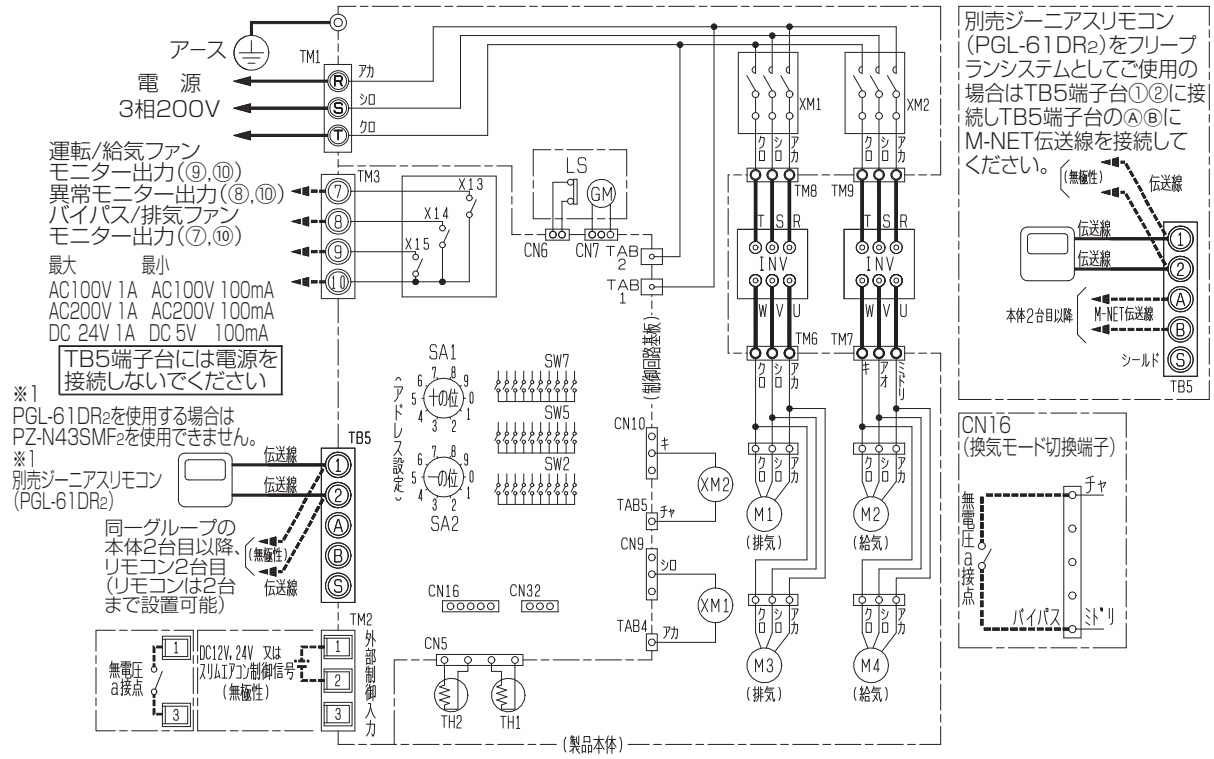

■注意事項

1. TM1 ～ TM3，TM6 ～ TM9，TB5，CN16，CN32 は現地接続となります。また、TM1，TM3，TM6 ～ TM9，TB5 はネジ端子接続、TM2 は速結端子接続となります。
2. TM1 の電源線は確実に接続した後、引張って抜けないことをご確認ください。
3. インバーターは三菱電機製ファンインバータ（3 相）FR シリーズをご使用ください。
4. インバーターの周波数は、必ず **15Hz 以上 60Hz 以下**でご使用ください。
5. ノイズフィルター、力率改善用の AC または DC リアクトルを設置する場合は三菱電機（株）名古屋製作所へご相談ください。（お客様手配）
6. 異常音、異常振動の発生する周波数は、スキップしてご使用ください。
7. 遠方からインバーターを起動する場合は「運転」、「停止」のスイッチ等を設けてください。
8. その他、ご使用上の注意事項は「三菱換気送風機総合カタログ」のファンインバータ（3 相）をご確認ください。
9. 別売リモコンには、ジーニアスリモコン（PGL-61DR2）またはロスナイコンパクトリモコン（PZ-N43SMF2）をご使用ください。リモコンは 2 台まで使用可能ですが、異なるリモコンを併用することはできません。

■記号説明

記号	名　称	記号	名　称	記号	名　称
TB5	端子台（M-NET伝送線、ジーニアスリモコン等接続）	GM	バイパスダンパー用電動機	M1,M3	送風機用電動機（排気）
		LS	リミットスイッチ	M2,M4	送風機用電動機（給気）
TM1	端子台（AC200V入力）	TAB1	ファストン端子（端子台接続用）	INV	三菱ファンインバータ（お客様手配）
TM2	端子台（外部制御入力）	TAB2	ファストン端子（端子台接続用）	CN5	コネクター（外気･還気サーミスタ接続用）
TM3	端子台（モニター出力）	TAB4	ファストン端子（排気用送風機駆動用）	CN6	コネクター（ダンパーリミットスイッチ接続用）
TM6	端子台（モーター 供給側　排気）	TAB5	ファストン端子（給気用送風機駆動用）	CN7	コネクター（ダンパー接続用）
TM7	端子台（モーター 供給側　給気）	TH1	サーミスター（外気温度検知）	CN9	コネクター（排気用送風機駆動用）
TM8	端子台（インバーター 電源側　排気）	TH2	サーミスター（還気温度検知）	CN10	コネクター（給気用送風機駆動用）
TM9	端子台（インバーター 電源側　給気）	TB5 A,B	M-NET伝送線端子（無極性）	CN16	コネクター（換気モード切替入力）
SW2	機能切換スイッチ	TB5 S	シールド	CN32	コネクター（遠方入力）
SW5	機能切換スイッチ	TB5 1,2	リモコン伝送線端子（無極性）	X13	リレー接点（バイパスモニター出力用）
SW7	機能切換スイッチ	XM1	電磁接触器（排気用送風機用）	X14	リレー接点（異常モニター出力用）
SA1	アドレス設定スイッチ（10の位）	XM2	電磁接触器（給気用送風機用）	X15	リレー接点（運転モニター出力用）
SA2	アドレス設定スイッチ（1の位）				

共通工事

① 制御ボックスカバーを取りはずす

※図は LF-200X2-F60 を示す

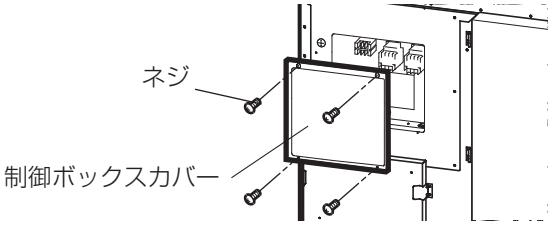

ネジ 4 本をはずして、制御ボックスカバーを取りはずす。

② 電源線を接続する

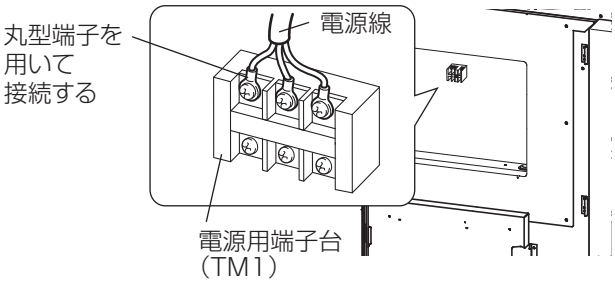

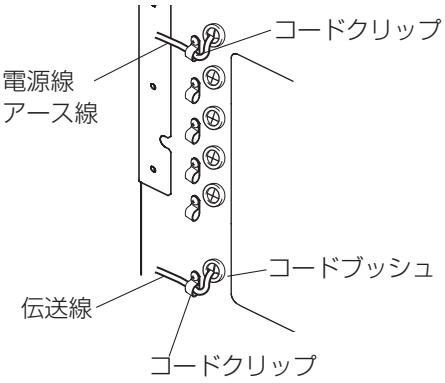

1. 電源線〈単線φ 2.0（LF-150 ～ 300X2-F60）、φ 2.6（LF-400･500X2-F60）例 VVF〉を電源用端子台にネジ止めする。
2. 電源線をコードクリップで固定し、元の位置にネジ止めする。
3. 伝送線をコードクリップで固定し元の位置にネジ止めする。

- 伝送線は、図のようにコードブッシュに通して端子台に接続する。

お願い

- 電源線と伝送線は誤動作防止のため 50mm 以上離して配線してください。
- 接続後、電源線を引っ張って抜けないことを確認してください。
- 端子台 (TM1) への接続は確実に行ってください。(欠相すると電動機が焼損します)
- 試運転の項 (同封の据付工事説明書) にて回転方向が正転であることを確認してください。
- 端子台のネジは 2 ～ 2.5N・m で締めてください。2.5N・m より大きなトルクで締めると端子台が破損するおそれがあります。
- 電源線の接続方法は同封の据付工事説明書を参照してください。

③ インバーターと接続する

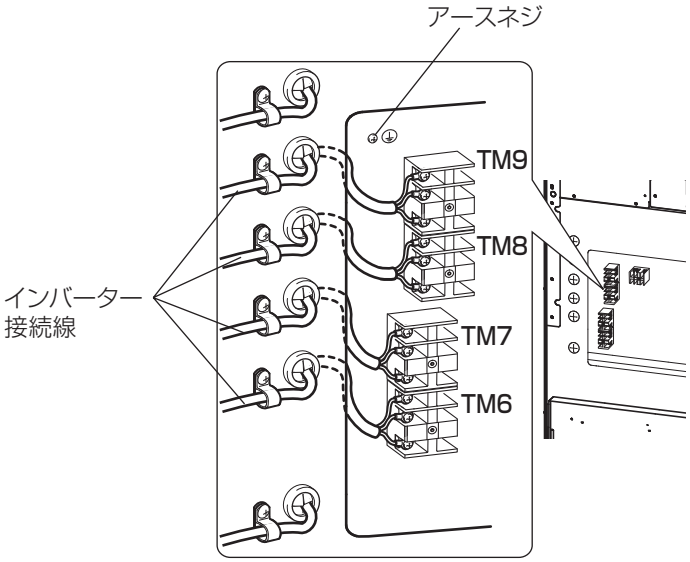

1.インバーター接続線を端子台にネジ止めする。
2.コードクリップで固定し、元の位置にネジ止めする。

お願い

● 端子台のネジは 1.4 ～ 2.2N・m で締め付けてください。

■インバーター端子付注意事項

・ インバーターは三菱電機製ファンインバーター（3相)FR-F720PJ-□-FS シリーズをご使用ください。（お客様手配）

機種名	インバーター形名
LF-150X2-F60	FR-F720PJ-0.75K-FS
LF-200X2-F60	FR-F720PJ-2.2K-FS
LF-300X2-F60	
LF-400X2-F60	
LF-500X2-F60	

・ 50Hz 地域でのご使用でもインバーター出力周波数は最大時 60Hz でご使用ください。
・ インバーター出力周波数は 15Hz ～ 60Hz の範囲でご使用ください。
・ 異常音、異常振動が発生する周波数は、必ずスキップしてください。
・ インバーターについての注意事項はインバーターの取扱説明書をご確認ください。

④ アース工事をする

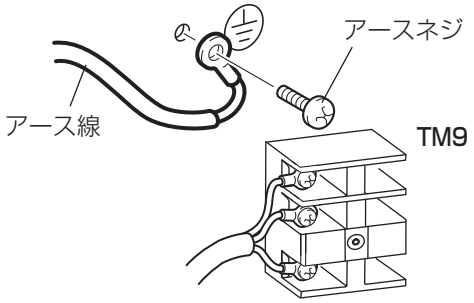

アース線は、必ずアース専用端子に接続する。

● アースネジは締め付けトルク
1.42 ± 0.25N・m で締め付けてください。

⑤ 制御ボックスカバーを取付ける

● 締め付けトルク 1.42 ± 0.25N・m で締め付けてください。

⑥ 試運転

● 据付工事が終わりましたら、同封の据付工事説明書に従い、試運転を行う。

三菱電機株式会社
中津川製作所 〒508-8666 岐阜県中津川市駒場町1番3号

この説明書は、
再生紙を使用
しています。