1902873HA4206

MITSUBISHI ELECTRIC

ダクト用換気扇 システム部材
中間取付形電動シャッター

形　名

P-13DUE4・P-18DUE4・P-23DUE4（排気用）
P-18DUEQ4（給気用）

据付説明書　　販売店・工事店様用

この電動シャッターは三菱換気扇をダクト配管して給気・排気をする場合に、換気扇と室外換気口との間に据付け、換気扇と連動して通風路の開閉を行うものです。

■ この製品の性能・機能を十分発揮させ、また安全を確保するために、正しい据付けが必要です。
■ 据付けを始める前に、この説明書をよくお読みになり、正しく安全に据付けてください。
■ お客様ご自身では据付けないでください。（安全や機能の確保ができません）
■ 電気工事は販売店・工事店様において有資格者である電気工事士の方が実施してください。（無資格者の電気工事は法律で禁止されています）

据付け終了後は、必ずこの説明書をお客様にお渡しください。

ご使用の前に説明書をよくお読みになり、正しく安全にお使いください。
なお、お読みになった後は、お使いになるかたがいつでも見られるところに保管してください。

この製品は日本国内用ですので日本国外では使用できず、またアフターサービスもできません。
This appliance is designed for use in Japan only and cannot be used in any other country. No servicing is available outside of Japan.

安全のために必ず守ること

誤った取扱いをしたときに生じる危険とその程度を、次の表示で区分して説明しています。

⚠警告	⚠注意
誤った取扱いをしたときに死亡や重傷などに結びつく可能性があるもの	誤った取扱いをしたときに軽傷または家屋・家財などの物的損害に結びつくもの

本文中や本体に使われている図記号の意味は次のとおりです。

禁止		風呂・シャワー室での使用禁止	
分解禁止		指示に従い必ず行う	
水ぬれ禁止			

⚠警告

禁止	●**密閉または、半密閉の燃焼設備（給湯機、風呂釜など）の排気ダクトには使用しない** 誤動作によりダンパーが閉じて排気ガスが室内に逆流し、一酸化炭素中毒を起こす原因。	指示に従い必ず行う	●**交流100Vを使用する** 交流100V以外を使用すると火災や感電の原因。 ●**金属ダクトがメタルラス張り、ワイヤラス張り、ステンレス板などの金属と電気的に接続しないように据付ける** 接続されていると漏電した場合、火災の原因。 ●**十分強度のあるところを選んで確実に据付ける** 落下によるけがの原因。 ●**電気工事は電気設備の技術基準や内線規程に従って安全・確実に行う** 接続不良や誤った電気工事は感電・火災の原因。 ●**据付け後長期間使用しないときは、必ず分電盤のブレーカーを切る** 絶縁劣化による感電や漏電火災の原因。
水ぬれ禁止	●**製品を水につけたり、水をかけたりしない** ショートや感電の原因。		
分解禁止	●**改造や必要以上の分解はしない** 内部部品との接触により、火災・感電・けがの原因。		
風呂・シャワー室での使用禁止	●**浴室など湿気の多い場所には据付けない** 感電の原因。		

⚠注意

指示に従い必ず行う	●**据付けの際は、手袋を着用する** 着用しないと、けがの原因。 ●**据付けの際は、必ず接続されている換気扇を停止してから行う** 運転状態での作業は、けがの原因。

据付け前のお願い

- この製品は防火ダンパーとして使用することはできません。
- 据付け場所の環境によっては結露することがあります。
- 保守・点検のために□ 450mm 以上の点検口を必ず設けてください。（点検口がない場合の本体修理などで天井などを壊す場合はお客様の費用ご負担となりますのであらかじめご了承ください）
- 高温（40℃以上）になる場所、浴室など湿度が高い場所では使用できません。
- この製品は汚染ガス耐力（酸、薬品、温泉害など）を持たせたものではありません。下記のような場所での使用は腐食が急激に進み、寿命が著しく低下するおそれがありますので特にこまめな点検・清掃および早めのお手入れが必要です。
  - ・化学工場、パルプ工場などの構内およびその周辺地域
  - ・工場、学校等の実験室などで化学薬品を使用する場所
  - ・温泉地域やプール、下水の排気などの用途
  - ・その他、腐食性物質、腐食性ガスの発生する場所
  - ・融雪剤が飛散する場所
- ダクトは雨水の浸入を防ぐため屋外に向けて下りこう配をつけてください。（排気ダクト:1/100 以上、給気ダクト:1/30 以上）
- 台所用の排気として使用する場合は、換気扇にグリスフィルターを取付けてください。
- シャッターが作動しなくなるおそれがありますので、接続するダクトを変形（ツブレ）させないようにしてください。

外形寸法図

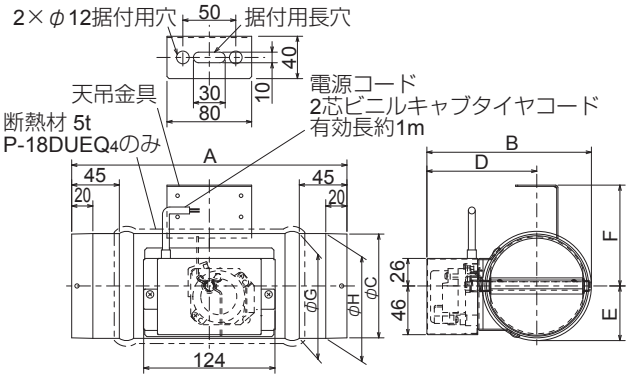

■変化寸法表　　単位（mm）

形　名	A	B	C	D	E	F	G	H	質量（kg）	適用パイプ
P-13DUE4	260	156	98	104	52	96	100	99	1.9	φ 100
P-18DUE4	260	206	148	129	77	122	150	149	2.6	φ 150
P-23DUE4	300	256	198	154	102	148	200	199	3.8	φ 200
P-18DUEQ4	260	206	148	129	77	122	150	149	2.6	φ 150

据付方法

1

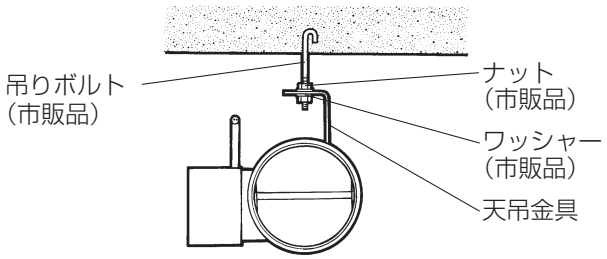

本体の据付け

1. 外形寸法図を参照して据付位置にあらかじめ市販の吊りボルト（M8）を 2 本設ける。

お願い

- **吊りボルトは傾かないように設けてください。**

2. 本体が水平になるよう天吊金具を吊りボルトに通し市販のナット・ワッシャーで固定する。

お願い

- **下側のナットには緩み防止機能付ナットなどの使用により緩み止めを施してください。**

2

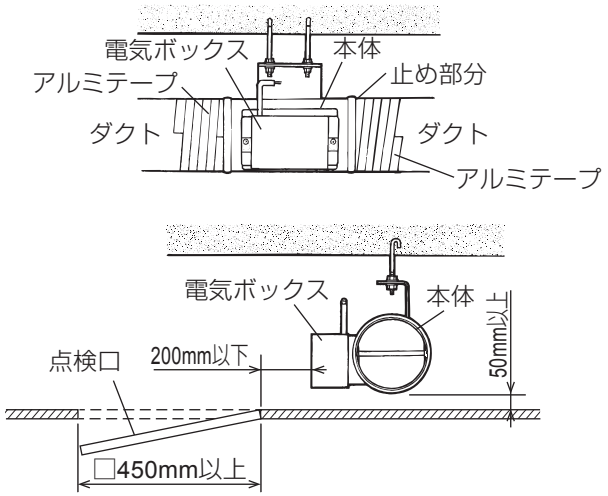

ダクトの接続

本体接続口の両側にダクトを本体の止め部分までしっかり差し込み、市販のアルミテープで風漏れ防止をする。

お願い

- **P-18DUEQ4 の場合は、結露防止のためダクトに断熱材（市販品）を巻いてください。**
- **電気ボックスには、断熱材（市販品）などを巻かないでください。**
- **左図のように製品と電気ボックスが点検できるよう、□ 450mm 以上の点検口を設けてください。**
- **ダクト接続を市販のネジで固定する場合は、ネジがシャッターに干渉しないように注意してください。**
- **ダクトは本体に力が加わらないよう天井より吊るしてください。**

3

■結線図　※電気工事は有資格者である電気工事士にて施工してください。

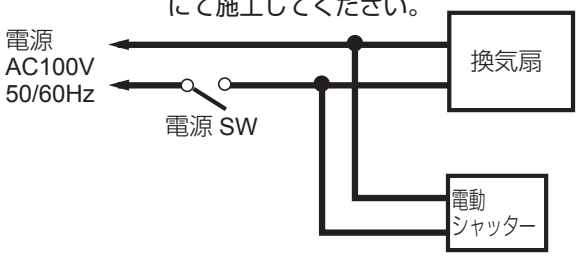

電気工事

結線図に従って接続する。

お願い

- **電源スイッチは市販の AC100V 用を使用してください。**

試運転

■ 据付けが終わりましたら再度結線が間違っていないか確認してください。

1. 換気扇の電源を「入」にすると換気扇が運転を開始し、電動シャッターが開く。
2. 換気扇の電源を「切」にすると換気扇が停止し、電動シャッターが閉じる。

三菱電機株式会社
中津川製作所 〒508-8666 岐阜県中津川市駒場町1番3号