2011872HK7903

MITSUBISHI ELECTRIC

店舗用ロスナイ全カセット形用システム部材
パネル
形　名

PX-235ACP, PX-235ACP-B
PX-565ACP, PX-565ACP-B

このパネルは、店舗用ロスナイ全カセット形と組合わせて使用するものです。

■据付工事を始める前にこの説明書をよくお読みになり、正しく安全に据付けてください。

■据付工事は販売店・工事店様が実施してください。

据付工事説明書　　販売店・工事店様用

安全のために必ず守ること

●誤った取扱いをしたときに生じる危険とその程度を、次の表示で説明しています。

	⚠注意　誤った取扱いをしたときに軽傷または家屋・家財などの物的損害に結びつくもの
禁止	●**据付け中にコントロールスイッチを「入」にしない**（羽根が回ってけがをする原因となります） ●**機械および化学工場など酸・アルカリ・有機溶剤・塗料など有害ガス・腐食性成分を含んだガスが発生する場所には据付けない**（絶縁劣化による漏電火災や故障の原因になります）
指示に従い必ず行う	●**据付けは確実に行う**（落下によりけがをすることがあります） ●**据付け時、手袋を着用する**（端面などでけがをすることがあります）

外形寸法図

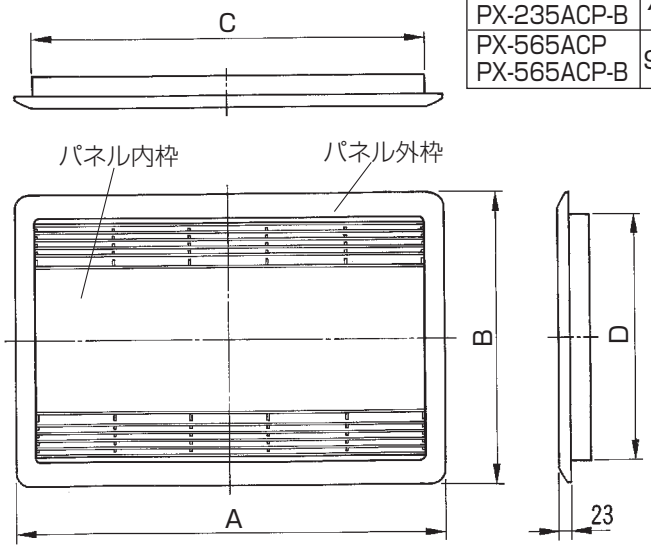

変化寸法表　　単位 (mm)

形　名	A	B	C	D
PX-235ACP PX-235ACP-B	763	506	687	428
PX-565ACP PX-565ACP-B	955	596	877	518

付属部品

部品名	PX-235ACP PX-235ACP-B	PX-565ACP PX-565ACP-B
取付ネジ	6 本	8 本
落下防止ワイヤー	2 本	2 本
断熱材	1 枚 (PX-235ACP-B のみ)	1 枚 (PX-565ACP-B のみ)

パネル色調

形　名	色調（マンセル近似値）
PX-235ACP PX-565ACP	6.28Y8.63/0.65
PX-235ACP-B PX-565ACP-B	N1

適用機種

形　名	適用機種
PX-235ACP PX-235ACP-B	SKU-25AC SKU-35AC
PX-565ACP PX-565ACP-B	SKU-50AC SKU-65AC

据付方法

図は PX-235ACP を示す

1

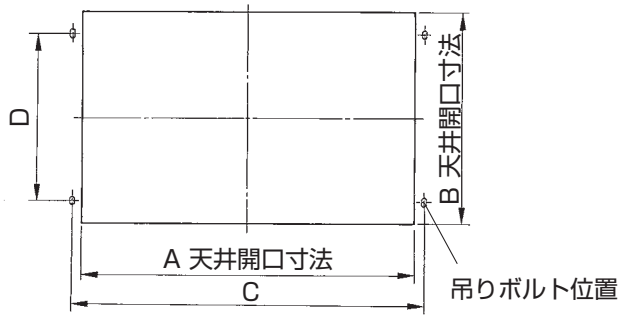

天井に開口部を設ける

本体据付位置の中心を求め左図の大きさの開口部を設ける。

変化寸法表　　単位 (mm)

形　名	A	B	C	D
PX-235ACP, PX-235ACP-B	720	460	736	330
PX-565ACP, PX-565ACP-B	910	550	926	420

2

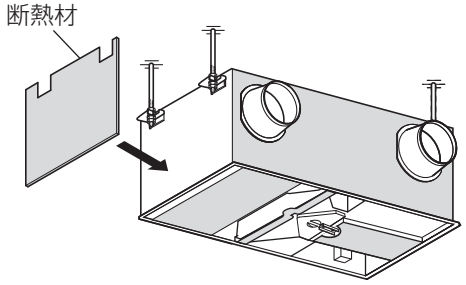

[PX-235ACP-B, PX-565ACP-B の場合] 断熱材の貼付け

本体を露出して設置する場合、製品に同梱した断熱材を、本体（左図の断熱材が貼り付けられていない面）に貼り付けてください。

お願い

- 貼り付ける本体面に汚れがある場合、断熱材がはがれやすくなります。汚れを拭き取って表面を乾燥させてから貼り付けてください。
- 日光（紫外線）が断熱材部分に直接当たる場所には設置しないでください。（断熱材が早く劣化します）

メモ

- 吊り金具の部分を避けて貼り付けてください。（断熱材の切り欠き部が吊り金具の位置です）

3

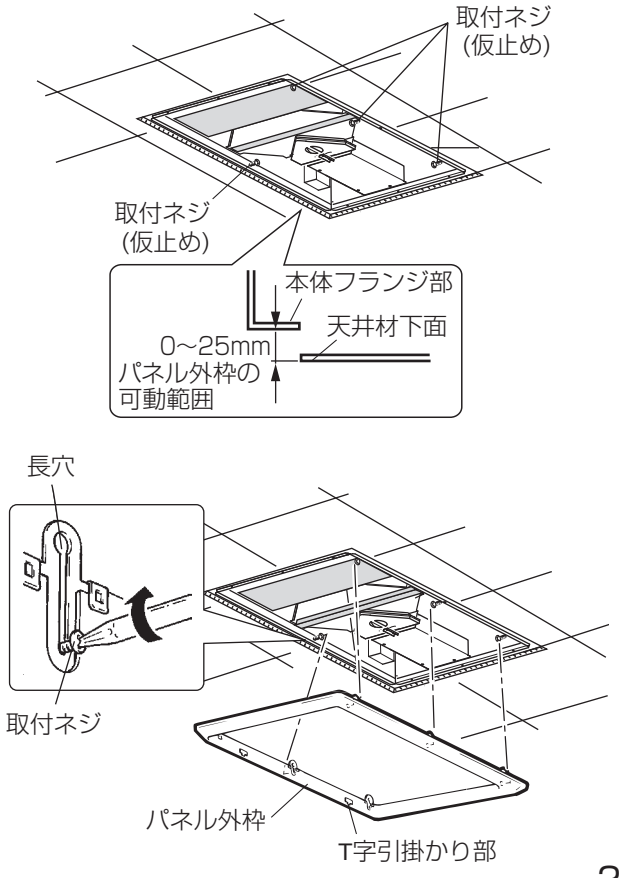

パネル外枠の取付け

1. パネル内枠が可動する範囲に障害物がないことを確認し、開く方向を決める。

お願い

- パネル外枠の T 字引掛かり部 (左下図参照) を支点にしてパネル内枠が開きます。開く方向を確認してください。

2. 付属の取付ネジ 6 本のうち 4 本（PX - 565ACP, PX - 565ACP-B は 8 本のうち 6 本）をロスナイ本体内の図の位置に仮止めする。
（T 字引掛かり側にある両端のネジ 2 本は後で落下防止ワイヤーと共締めします）
3. パネル外枠を本体内に入れ、仮止めした取付ネジに引っ掛ける。
4. パネル外枠を押し上げ全周が天井面に密着する位置で、仮止めした取付ネジを増締めして固定する。

お願い

- 本体を露出して設置する場合、パネル外枠を押し上げきった状態で固定してください。

3

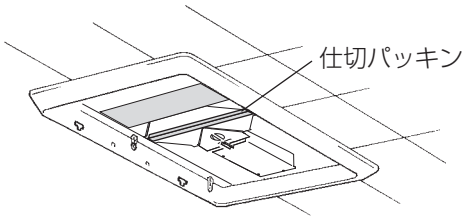

5.店舗用ロスナイ全カセット形に付属の仕切パッキンを次の要領で貼り付ける。

パネル外枠の可動範囲 (前ページ)	使用本数
0 ～ 5mm 以下	0
5 ～ 15mm 以下	1 本
15 ～ 25mm 以下	2 本

●上記の使用本数を本体の中央部にある仕切パッキンの上へ重ね貼りします。

4

パネル内枠の取付け

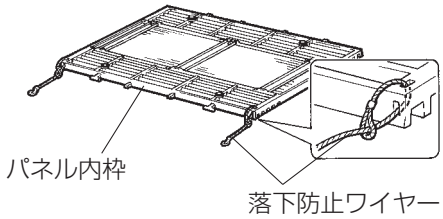

1.落下防止ワイヤー 2 本をパネル内枠の角に図のように通す。

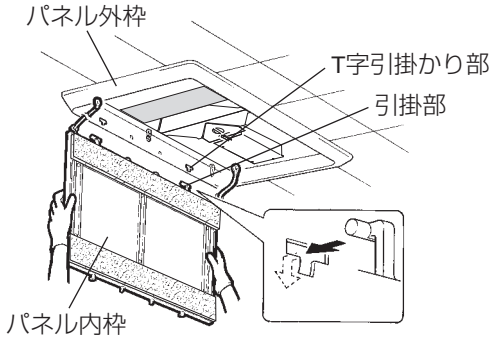

2.パネル内枠の引掛部をパネル外枠の T 字引掛かり部に引っ掛ける。

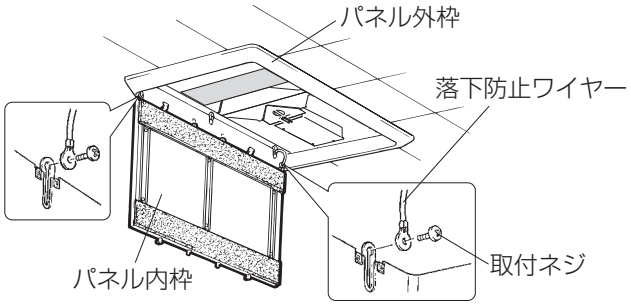

3.落下防止ワイヤー 2 本を残りの取付ネジ 2 本でパネル外枠とともに本体に固定する。(落下防止ワイヤーは図の方向に取付ける)

お願い

● 落下防止ワイヤーは必ず取付けてください。
パネル内枠の落下を防止します。

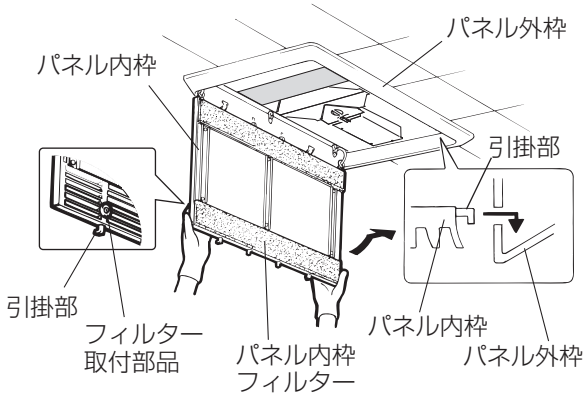

4.両手でパネル内枠を押し上げ引掛部をパネル外枠にはめ込む。

お願い

● パネル内枠フィルターが確実に取付けられていることを確認してください。

5.パネル内枠の引掛部分がパネル外枠にはまっていることを確認する。

据付方法　つづき

クロスの貼りかた

パネル内枠を取付ける前にクロスをパネルに貼り付けることができます。

1

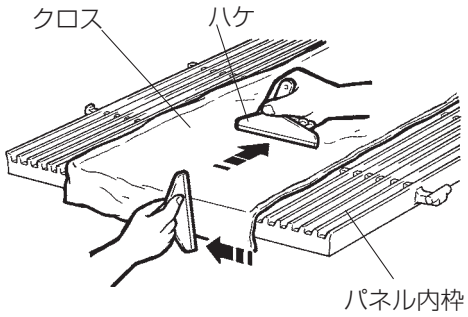

PX-235ACP, PX-235ACP-B は約 35 × 75cm･PX-565ACP, PX-565ACP-B は約 35 × 90cm に切りとったクロスの裏側にのりを塗り、パネル内枠 (凹部) に貼ってハケでしわを伸ばす。(PX-565ACP および PX-565ACP-B には凹部がありません)

※のりは水溶性のものを使用してください。

2

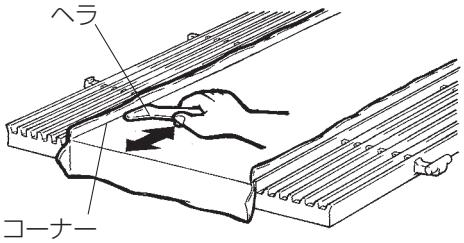

パネル内枠 (凹部) のコーナーまでしわを伸ばして貼り付ける

※ヘラを使用しますと便利です。

3

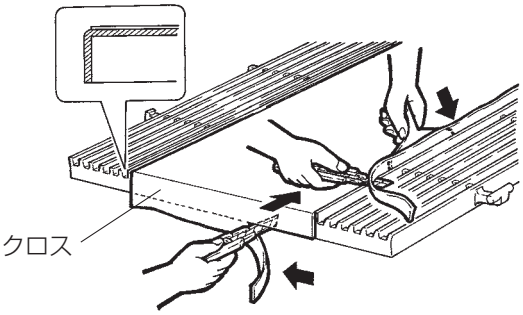

仕上げ

1. 余ったクロスを切断する。
2. パネル内枠周辺部についているのりをふきとる。

三菱電機株式会社

中津川製作所 〒508-8666 岐阜県中津川市駒場町1番3号