2104876H61901

MITSUBISHI ELECTRIC

学校用ロスナイ システム部材
予備フィルター
形　名

PG-40ECF
PG-50ECF

取扱説明書（据付工事説明書付）

この予備フィルターは
学校用ロスナイ天吊露出形 EXC タイプ、および
店舗用ロスナイ天吊露出形 EXC-B タイプ
専用の交換用エアフィルターです。

■ご使用の前にこの説明書をよくお読みになり、正しく安全にお使いください。
なお、お読みになった後は、お使いになるかたがいつでも見られるところに保管してください。
■据付けは販売店・工事店様が実施してください。
■お客様ご自身では据付けないでください。
（安全や機能の確保ができません）

据付工事終了後は必ずこの説明書をお客様にお渡しください。

安全のために必ず守ること

誤った取扱いをしたときに生じる危険とその程度を、次の表示で区分して説明しています。

⚠警告 誤った取扱いをしたときに死亡や重傷などに結びつく可能性があるもの

指示に従い必ず行う

●**取付けやお手入れの際は、必ず分電盤のブレーカーを切る**
（通電状態では感電やけがをすることがあります）

⚠注意 誤った取扱いをしたときに軽傷または建物・機械などの物的損害に結びつくもの

指示に従い必ず行う

●**取付けやお手入れの際は、手袋を着用する**
（着用しないとけがの原因になります）
●**部品の取付けは確実に行う**
（落下によりけがをすることがあります）

外形寸法図

本部材は外気用と還気用の２枚１セットです。

外気用

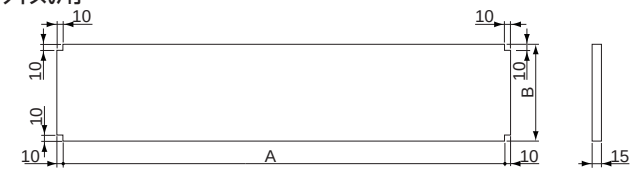

還気用

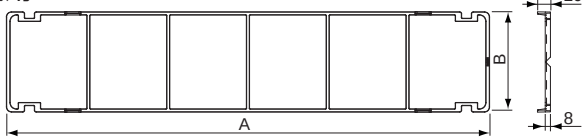

■変化寸法表　　単位（mm）

形名		A	B	適用機種
PG-40ECF	外気用	750	160	SCH-40EXC
	還気用	752	156	SKU-40EXC-B
PG-50ECF	外気用	860	180	SCH-50EXC
	還気用	842	176	SKU-50EXC-B

取りはずしかた

…ロスナイ本体の電源を切る

1 メンテナンスパネルを開く

① メンテナンスパネル①の落下防止ワイヤー（2 か所）をはずす。
② メンテナンスパネルのツマミ（2 か所）を②の方向に 90°回転させる。
③ メンテナンスパネルを③の方向にスライドして開く。

お願い

● 落下防止ワイヤーは図の向き（①の矢印方向）に取りはずしてください。反対の向きからでは、はずしにくくなり製品を傷つけるおそれがあります。

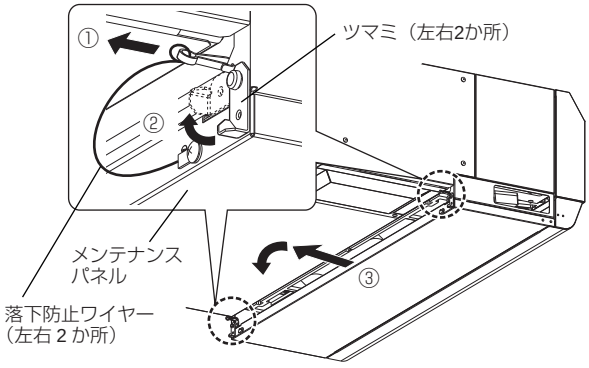

2 メンテナンスカバーをはずす

止め金具（2か所）を90°回転させ、メンテナンスカバーをはずす。
●メンテナンスカバーは取っ手を持ってはずしてください。

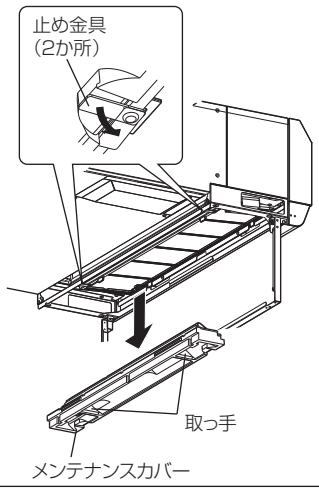

3 エアフィルター（外気側・還気側）をはずす

●エアフィルター（還気側）は◌部 2 か所を手前に折り曲げながらはずしてください。
（手前に折り曲げる際にロスナイエレメントに触れないよう注意してください）

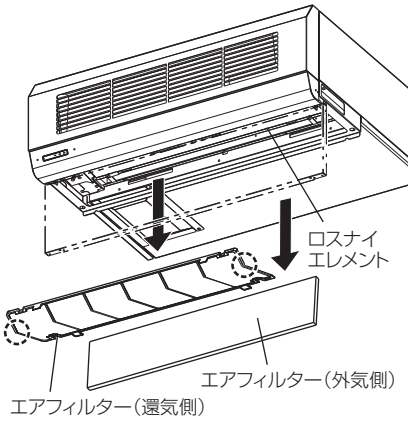

清掃のしかた

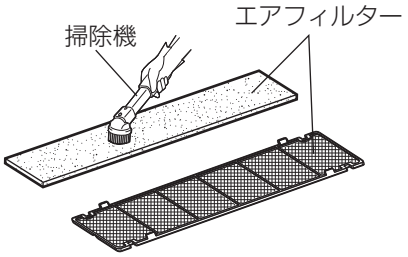

掃除機でほこりを吸い取る。
汚れのひどい場合は、台所用中性洗剤を溶かした水かぬるま湯（40℃以下）に浸して押し洗いし、よく乾かす。

お願い

- 台所用中性洗剤を使用量の目安まで薄めて使用してください。（洗剤は原液のままで使用しないでください）
- 熱湯で洗わないでください。
- 直接火にあてて乾かすことはしないでください。（自然乾燥させてください）
- メッシュ素材のエアフィルター(還気側)は水の中で振り洗いをしてください。
- 不織布素材のエアフィルター(外気側)は押し洗いをしてください。
- どちらのエアフィルターも、もみ洗いはしないでください。

取付けかた

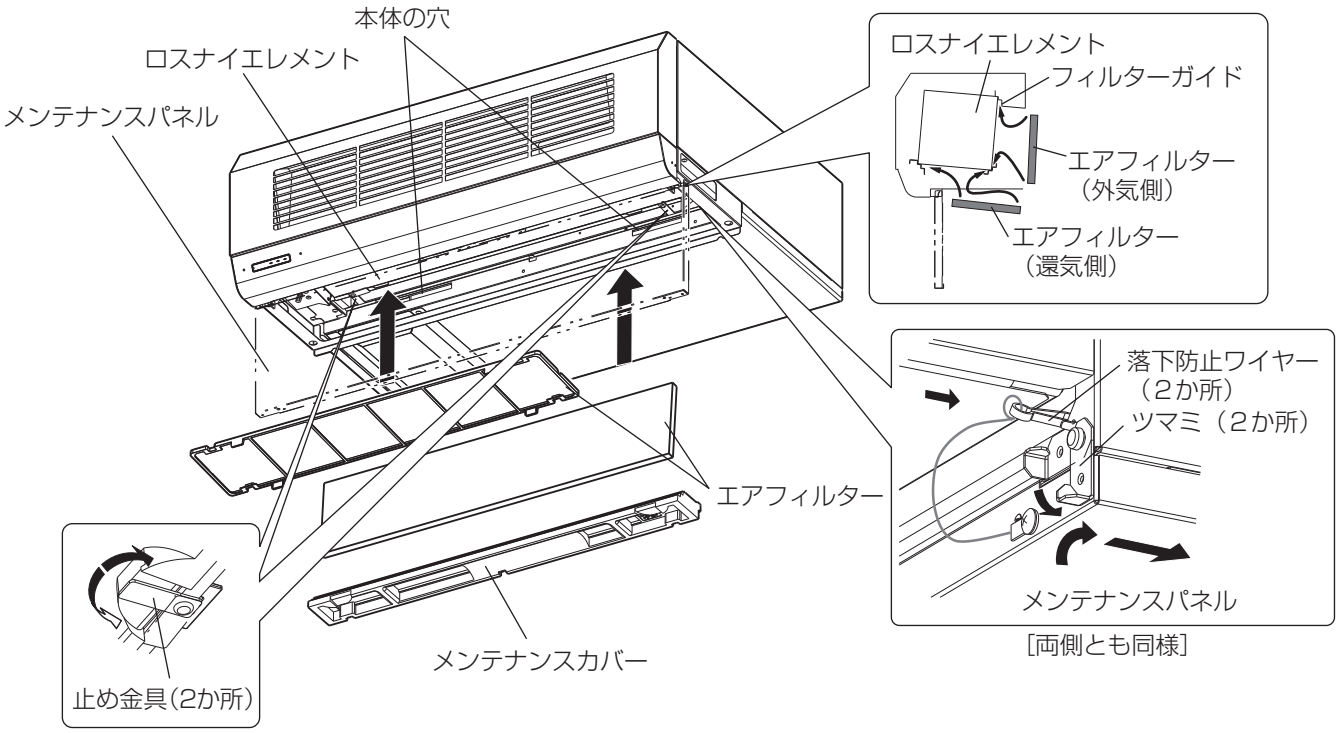

※図はSCH-40EXCを示します。

1.エアフィルターを取付ける。
2.メンテナンスカバーを取付け、止め金具（2か所）を90°回転させ固定する。
3.メンテナンスパネルを閉じてスライドさせ、ツマミ（2か所）を90°回転させ固定する。
4.メンテナンスパネルの落下防止ワイヤー（2か所）を取付ける。

お願い

- 落下防止ワイヤーは図の向きで取付けてください。反対の向きからでは、はずしにくくなり製品を傷つけるおそれがあります。

5.ロスナイ本体の電源を入れる。

この製品は日本国内用ですので日本国外では使用できず、またアフターサービスもできません。
This appliance is designed for use in Japan only and cannot be used in any other country. No servicing is available outside of Japan.

三菱電機株式会社
中津川製作所 〒508-8666 岐阜県中津川市駒場町1番3号

この説明書は、再生紙を使用しています。