品　　名	三菱ペリメータファン
形　　名	APF－2515LSA

台　数	
記　号	

電源	単相　100V	電動機形式	全閉形コンデンサ単相誘導電動機　E種　2極
色調・塗装仕様	本体部:SGC　地肌色 羽　根，吸込口:マンセル　N－1．0(樹脂成形色) 吹出口:マンセル　N－1．0(粉体塗装)	本体周囲空気条件 搬送空気条件	温　度　　0℃～＋50℃　屋内 相　対　湿　度　　90%以下(常温)
絶縁抵抗	10MΩ以上(500V　絶縁抵抗計)		
耐電圧	A．C　1000V　1分間	羽根形式	プラスチック軸流羽根

特　性	周波数 (Hz)	風量 (m^3/h)	電流 (A)	消費電力 (W)	平均吹出風速 (m/s)	騒音 (dB)	起動電流 (A)	質量 (kg)
	60	150	0．09	8．6	2．4	32	0．12	6．5

※上記特性は，フリーエアー時(商品単体)の値です。ペリカウンターの吸込み圧力損失特性によって性能は異なります。
　実際の取付時の特性(特に騒音)については，必ずお客様にてご確認していただくようお願いします。
※平均吹出風速は厚さ10mm幅15mmの吹出スリットとの組合せ時の値です。
※風量は，オリフィスチャンバー法による測定値で，静圧0Pa時の値です。
※騒音は，無響室自由空間での測定で，測定対象より正面1．5m地点での値です。

■お願い

※2ページ目の注意事項を必ずご参照ください。

■外形図

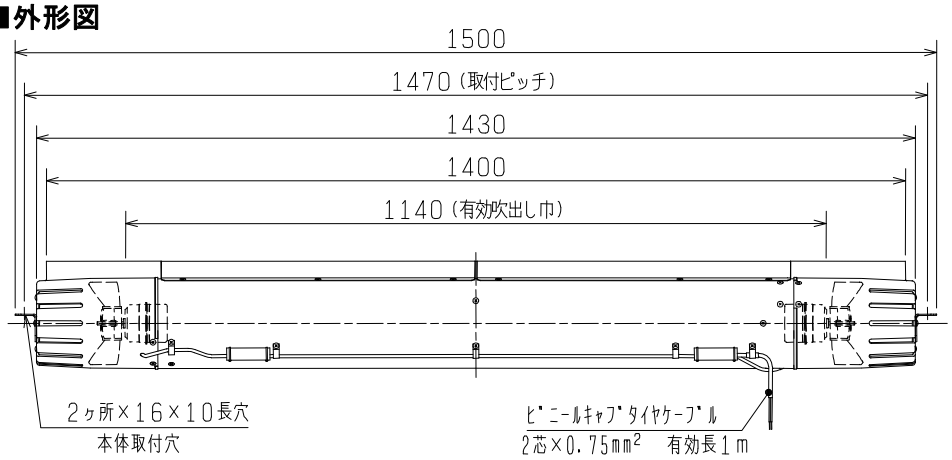

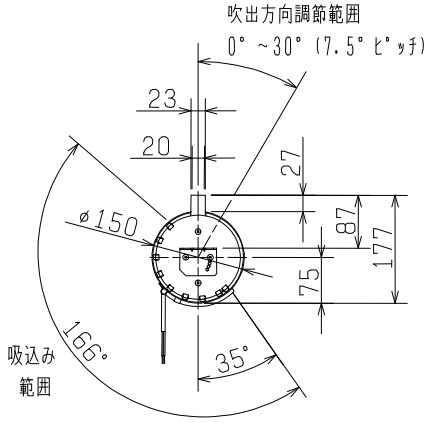

※吹出口角度を変更する場合の回転中心と本体φ150中心とは異なります。

■取付部詳細

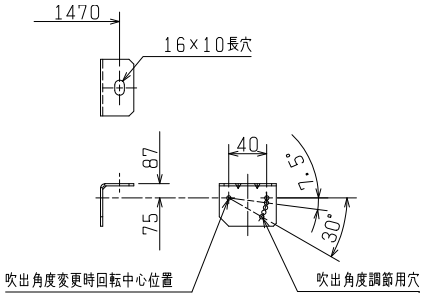

■吹出角度変更時寸法(取付部中心と吹出口中心の距離)

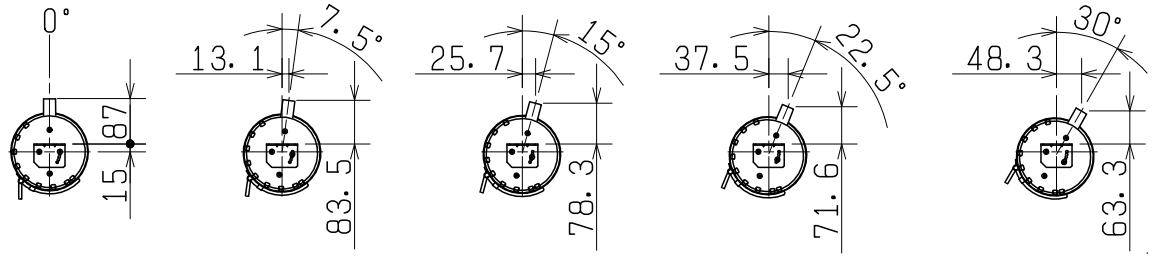

第3角図法	単　位	尺　度	作成日付	品　名 形　名	ペリメータファン APF－2515LSA	
	mm	非比例尺	2009.3.10			
三菱電機株式会社　中津川製作所				整理番号	NE203004B-60(1/2)	仕様書

品　　名	三菱ペリメータファン
形　　名	APF－2515LSA

台　数	
記　号	

■注意事項

（1）この商品は屋内仕様ですので水がかからないようにしてください。

（2）十分に強度のある場所に取付けてください。

（3）ペリカウンターに力をかけた場合でも商品本体に直接力がかからないようにしてください。

（4）ペリカウンター吹出口には異物落下防止用網（エキスパンドメタル　20×9mm相当）を設けてください。

（5）本体吸込面側は吸込スペース（正面側30mm以上，下面側15mm以上）を確保してください。吸込スペースが小さくなると吹出風速が遅くなる，騒音が高くなるなどの異常が発生する場合があります。

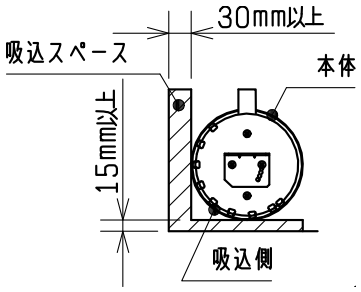

（6）電動機の取替えやその他メンテナンスが実施できるようペリカウンターは容易に取外しができるようにしてください。

（7）温度，湿度が高い場合や埃の多い環境では寿命が短くなる場合がありますので早めに点検してください。

（8）施工時や保守点検時には手袋を着用してください。

（9）漏電防止のため漏電遮断器を必ず取付けてください。

（10）モータに過負荷保護装置として温度ヒューズが内臓されています。拘束，過負荷運転，異電圧印加あるいは周囲温度が基準以上に高い場所では，過負荷保護装置が自動的に動作し回転が止まることがありますので，電源を切り原因を取り除いてください。
（再運転の場合には，モータを交換してください。）

（11）使用周囲温度・湿度は必ずお守りください。また次のような場所では取付けないでください。
・屋外　　・塩害地区　　・冷蔵庫・冷凍室など結氷するおそれのある場所
・酸性・アルカリ性ガスの発生・流入する場所　　・油煙や蒸気の多い場所
・繊維工場・製陶工場などの多量の綿ぼこりや砂じん，粉じんの発生する場所

（12）状況（吹出口とブラインドが近いなど）によりブラインドのゆれ，ビビリが発生する場合があります。

（13）アースを確実に取付けてください。

（14）故障の原因となるおそれがありますので，商品の改造はしないでください。

（15）配線工事は必ず有資格者である電気工事士が内線規程や電気設備技術基準に従って行ってください。絶対に「手より接続」はしないでください。また，電源電線の結線部分はJIS　C8340の「電線管用金属ボックス内」にて行ってください。

（16）モータの過負荷保護のため、モータブレーカ又は電磁開閉器（電磁接触器＋サーマルリレー）などの過負荷保護装置を設置してください。
過負荷保護装置は必ず機器1台ごとに取り付けてください。
過負荷保護装置の選定は電流の1．2～1．5倍程度を目安にしてください。

（17）この商品は日本国内用ですので日本国外では使用できません。また，日本国外ではアフターサービスもできません。

第３角図法	単　位	尺　度	作成日付	品　名 形　名	ペリメータファン APF－2515LSA	
	mm	非比例尺	2009.3.10			
三菱電機株式会社　中津川製作所				整理番号	NE203004B-60(2/2)	仕様書