品番	品　　名	材　　質	色調（マンセル・近）
01	パネル	合成樹脂	6.28Y8.63/0.65
02	うちわボルト	丸鋼	
03	本体	鋼板	
04	スピンナー	合成樹脂	6.28Y8.63/0.65
05	羽根	合成樹脂	6.28Y8.63/0.65
06	電動機		
07	電源コード	耐熱性2芯平形ビニールコード　有効長 約0.6m	
08	シャッター開閉器		
09	油溜り	合成樹脂	6.28Y8.63/0.65
10	シャッター	鋼板	N6.5

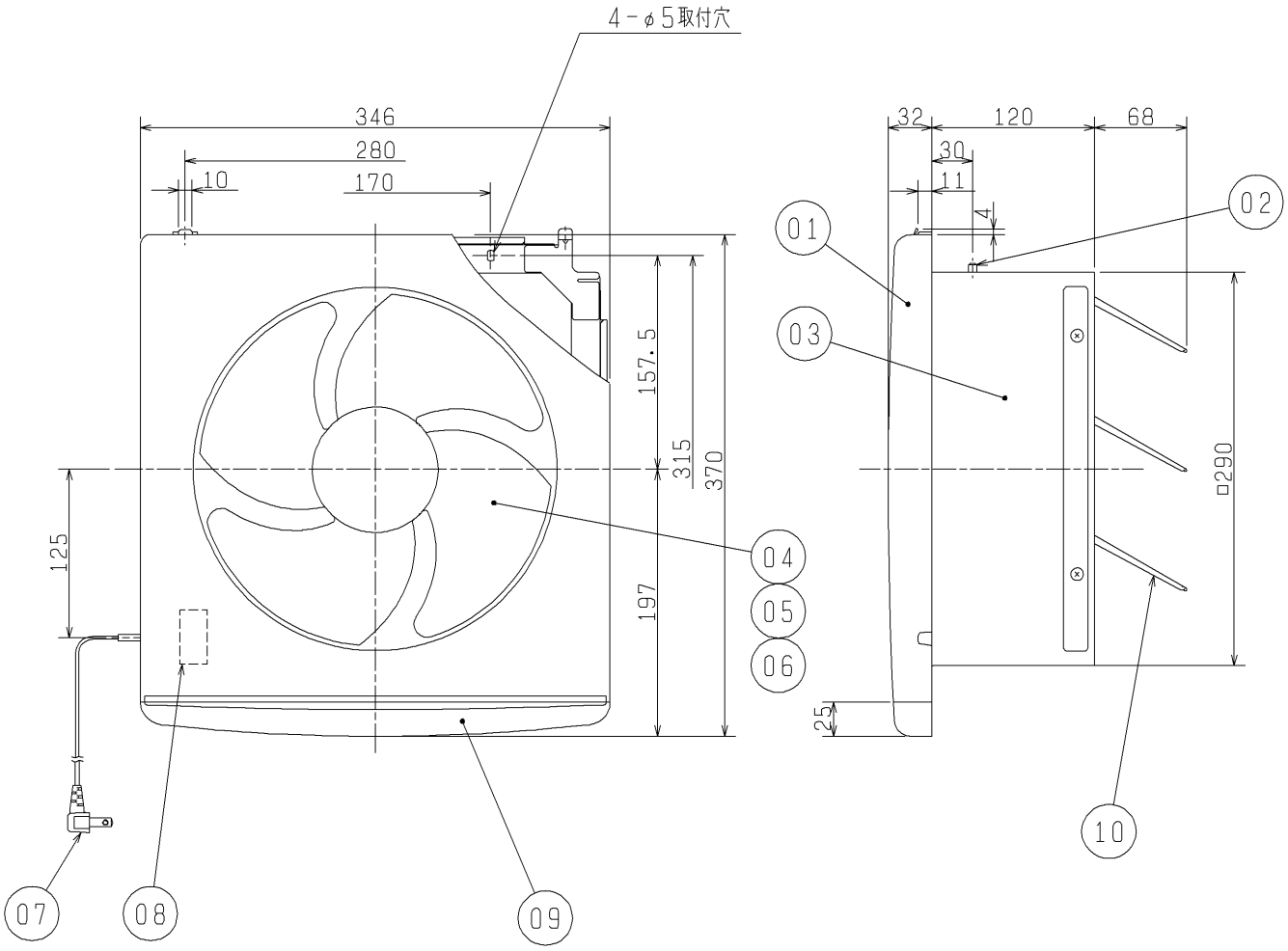

■ 特　性　表

定格電圧 (V)	定格周波数 (Hz)	定格電流 (A)	定格消費電力 (W)	風　量 (m³/h)	騒　音 (dB)	質　量 (kg)
100	50	0.23	21.5	900	35.5	2.9
	60	0.27	25	900	36	

電動機形式	全閉形コンデンサー永久分相形単相誘導電動機　4極	シャッター形式	電気式
耐　電　圧	AC 1000V　1分間	絶　縁　抵　抗	10MΩ以上（500Vメガー）

※特性は JIS C 9603 に基づく。

※仕様は場合により変更することがあります。

第 3 角 図 法	作 成 日 付	形　名	EX-25EH4 スタンダードタイプ（電気式）
	02-04-01		
三菱電機株式会社 中津川製作所		整 理 番 号	NB002026　1/1