品番	品　　名	材　　質	色調（マンセル・近）
01	フード	アルミニウム板（耐蝕処理）　0.8t	アルミ地色
02	ギャラリ	アルミニウム板（耐蝕処理）　0.6t	アルミ地色
03	ジョイントダクト	アルミニウム板（耐蝕処理）　0.5t	アルミ地色
04	スプリング	ステンレス鋼板 SUS304　0.4t	

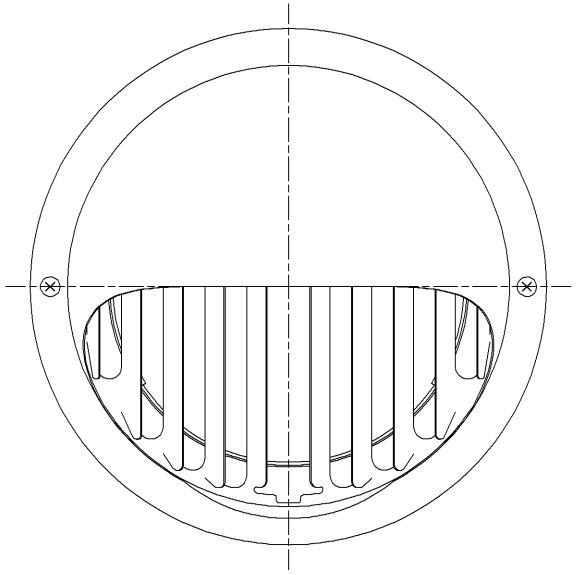

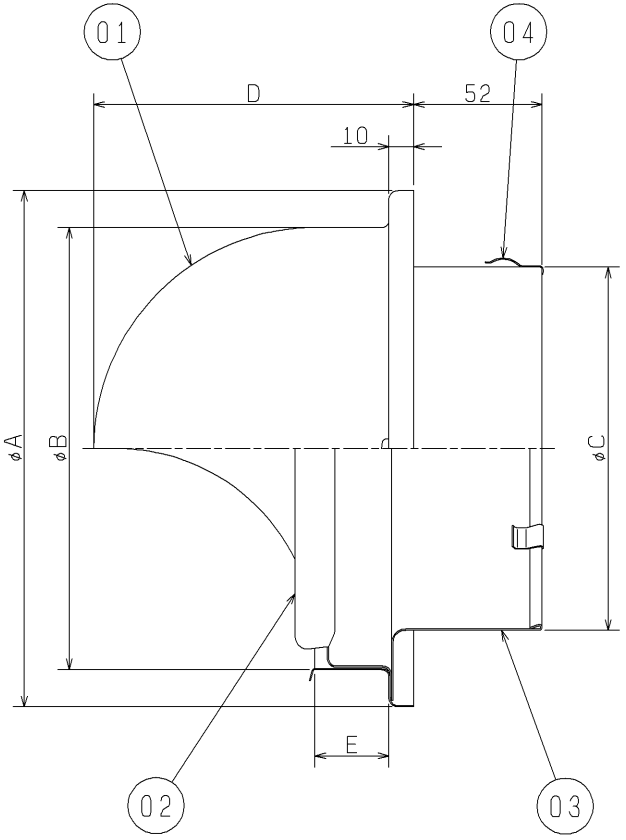

P-13FA$_4$-BL　圧力損失特性

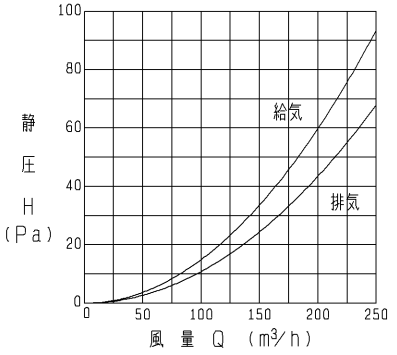

P-18FA$_4$-BL　圧力損失特性

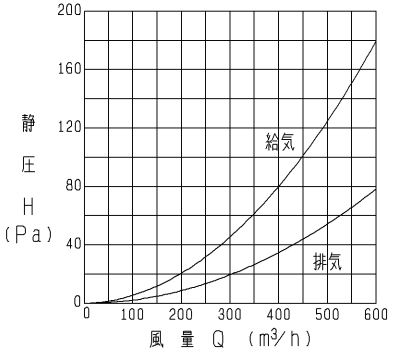

※優良住宅部品（BL）認定
<換気ユニット　換気口部品>
※2002年6月生産分からの仕様です。
※仕様は場合により変更することがあります。

■ 変化寸法表　（単位mm）

形　名	A	B	C	D	E	質量(kg)	適用パイプ口径
P-13FA$_4$-BL	157	126	97	98	25	0.2	φ100
P-18FA$_4$-BL	211	180	147	130	30	0.4	φ150

第 3 角 図 法	作 成 日 付	形 名	P-13，18FA$_4$-BL 丸形フード（アルミ製・ギャラリ付）
	03.12.15		
三菱電機株式会社 中津川製作所		整 理 番 号	NO. P2282-C