■天吊金具取付要領図（４点吊り）

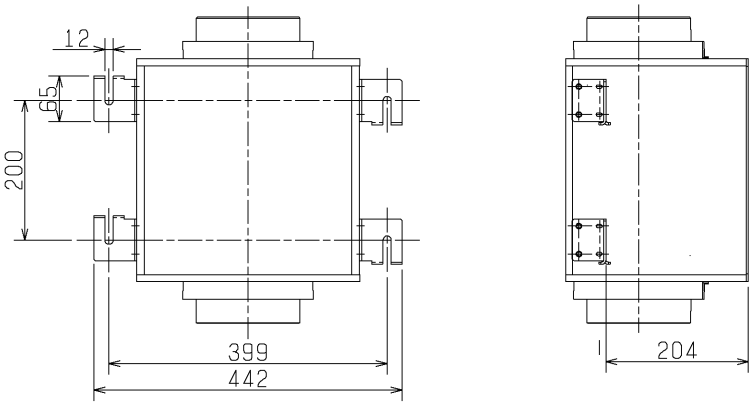

■同梱部品

・吊金具　　：４個
・吊金具用スペーサ　：８個
・吊金具固定ネジ　　：８本
・吊金具用断熱材　　：４枚
・木枠固定用木ネジ　：４本
・ダクト接続部断熱材：２本

品番	品　　名	材　　質	色調（マンセル・近）
01	本体	亜鉛鋼板	
02	高性能除じんフィルター	比色法補集効率　65％	
03	フィルターベース	亜鉛鋼板	
04	取手	PE樹脂	
05	ツマミネジ	ABS樹脂	
06	ダクト取付口	ABS樹脂	
07	ダクト取付口	ABS樹脂	

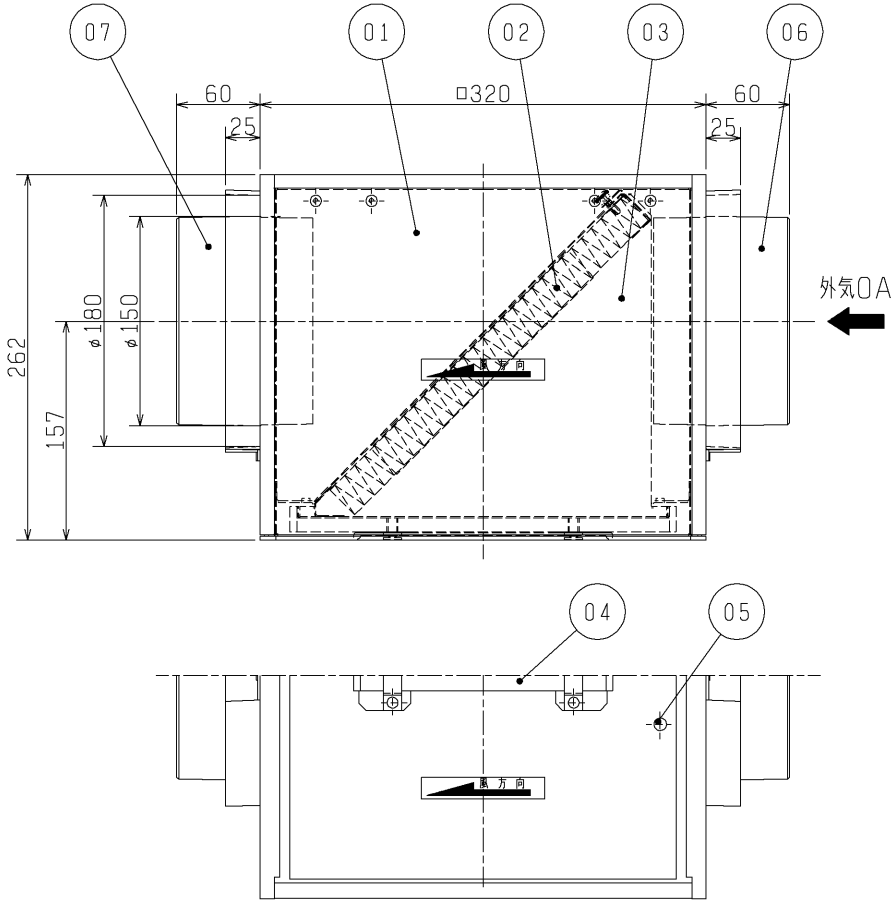

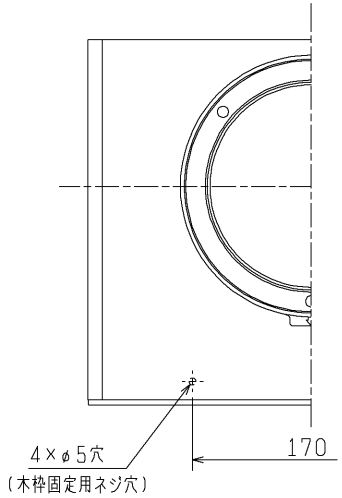

重量：5．3kg

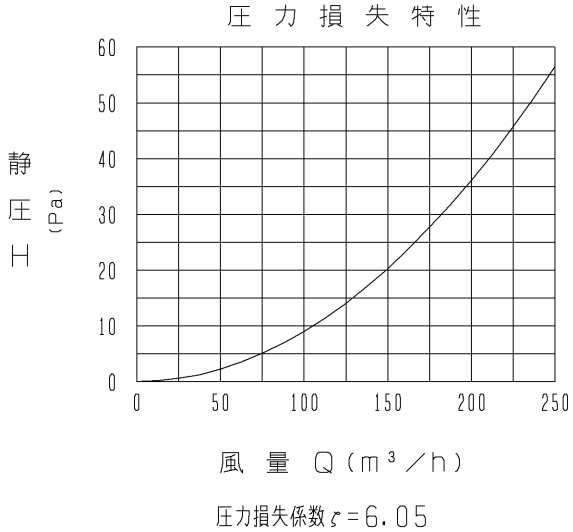

※下記の条件の範囲でご使用ください。
　外気温度：－5℃～40℃、周囲温度：0℃～40℃かつ
　露点温度12℃（20℃、60％相当）となる相対湿度以下
※フィルターメンテナンスのために、必ず別売のメンテナンスグリル（P-615G）、または□450以上の点検口を設置してください。
※吊金具を使用して設置する場合、M8またはM10のアンカーボルトを使用してください。
※別売部品
　・メンテナンスグリル：P-615G
　・NOxフィルター　：P-615NX
　・高性能除じんフィルター（交換用）：P-615HF

※仕様は場合により変更することがあります。

第３角図法	作成日付	形名	フィルターボックス P-615FB
	07-04-27		
三菱電機株式会社 中津川製作所		整理番号	NB407024　1/1