品番	品　　名	材　質	備考（色調等）
01	製品本体	亜鉛メッキ鋼板	白
02	配線カバー	亜鉛メッキ鋼板	白
03	取付板	高耐食鋼板	
04	端子台（太陽電池、系統接続用端子）		
05	速結端子（自立運転出力用）		

■外形図

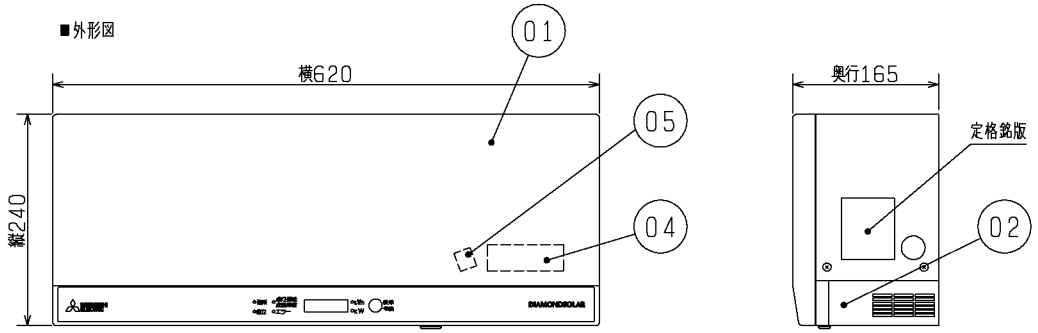

■仕　様

項　　目		定格値
定格入力電圧		DC310V
入力電圧範囲		DC50～450V
出力電圧、周波数（連系運転時）		AC202V 50-60Hz
出力電圧、周波数（自立運転時）		AC101V 50-60Hz
出力（連系運転時）		5.5kW
出力（自立運転時）	最大	2.7kVA
	定格	1.5kVA
電力変換効率		96.0%
待機電力		0.1W以下 20VA以下
質量（本体のみ）		24.6kg

■取付位置図（室内側より見る）

パワーコンディショナ周辺には、製品放熱のため熱がこもらず通気ができることおよび、メンテナンス時のために、製品周囲に壁または障害物がないよう、下記スペースを確保してください。

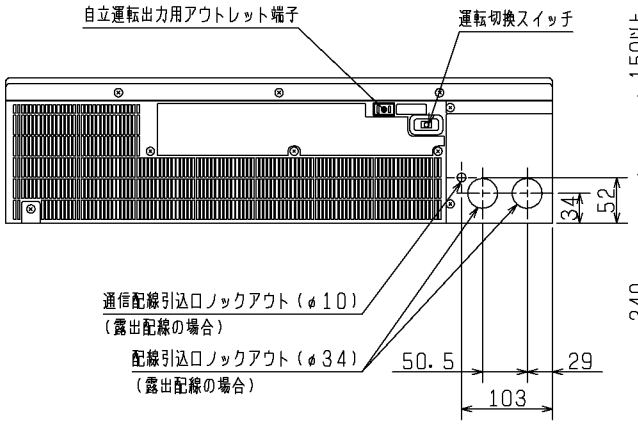

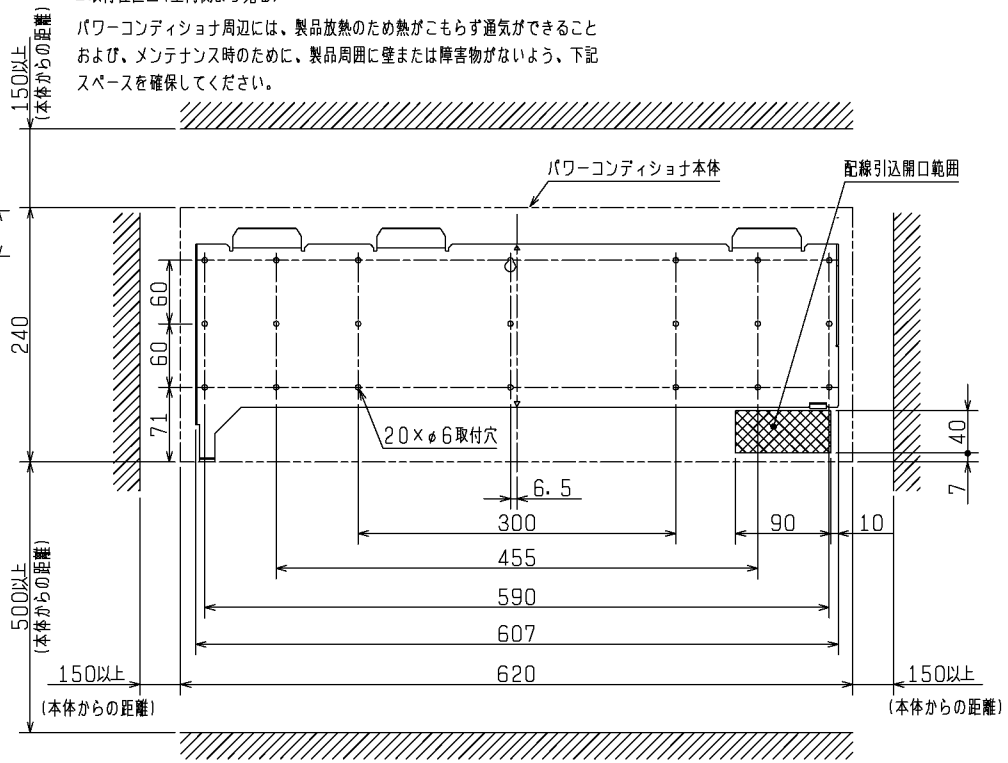

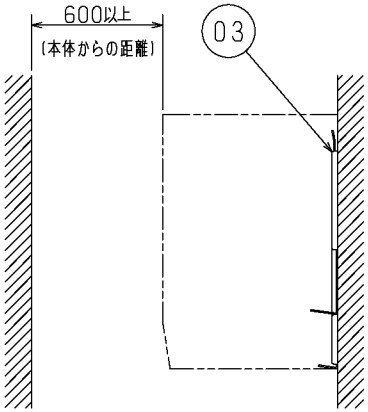

■端子台配線位置詳細図

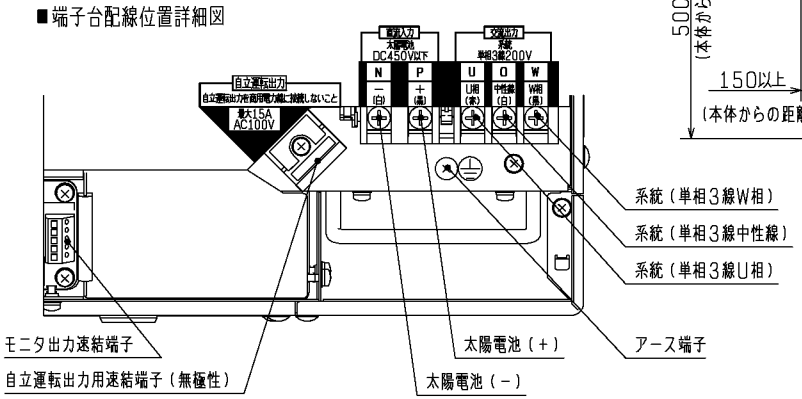

※仕様は場合により変更することがあります。

第３角図法	三菱電機株式会社	形　名	太陽光発電システム パワーコンディショナ（外形図、仕様） PV-PN55K
作成日付	2014-10-15	整理番号	NR514016-C　1/1

■梱包要領図

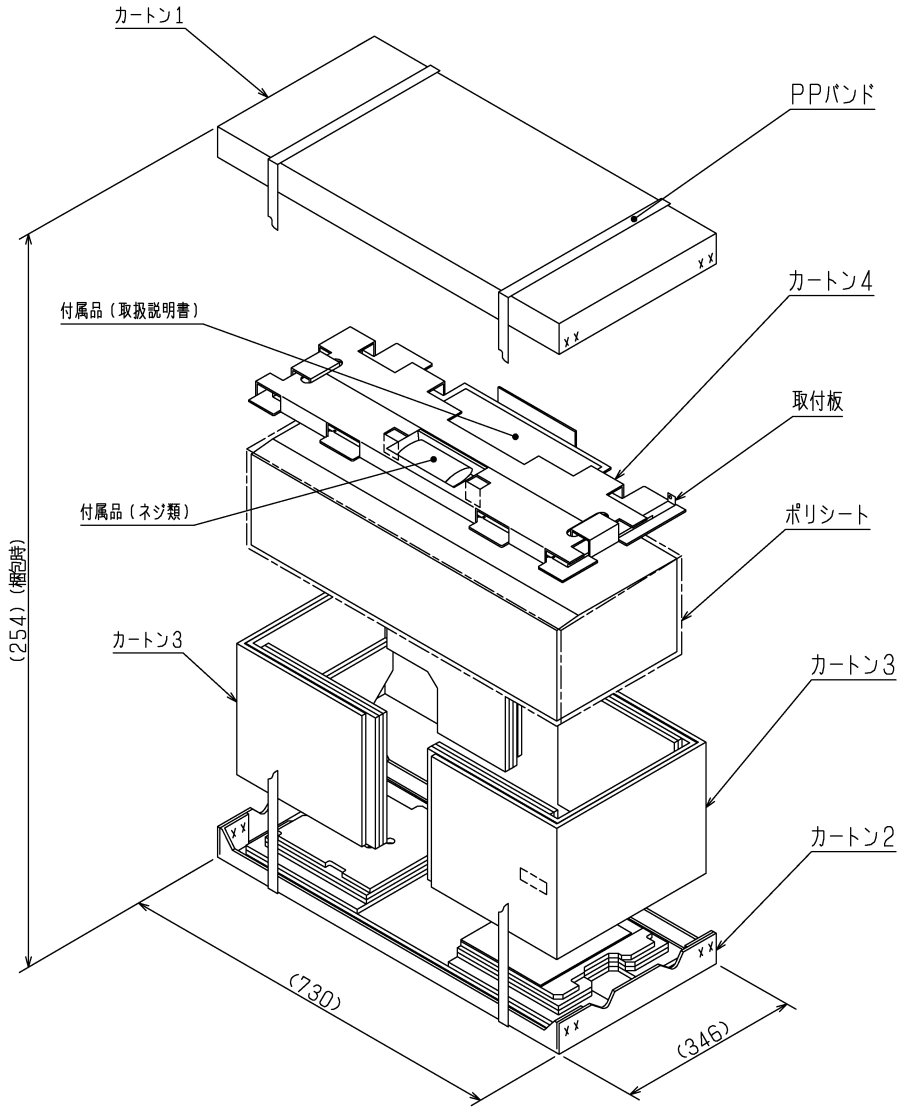

※仕様は場合により変更することがあります。

第 3 角 図 法	作 成 日 付	形 名	梱包要領図 PV-PN55K	
	2014-11-07			
三菱電機株式会社 中津川製作所		整 理 番 号	NR514022-A	1/1

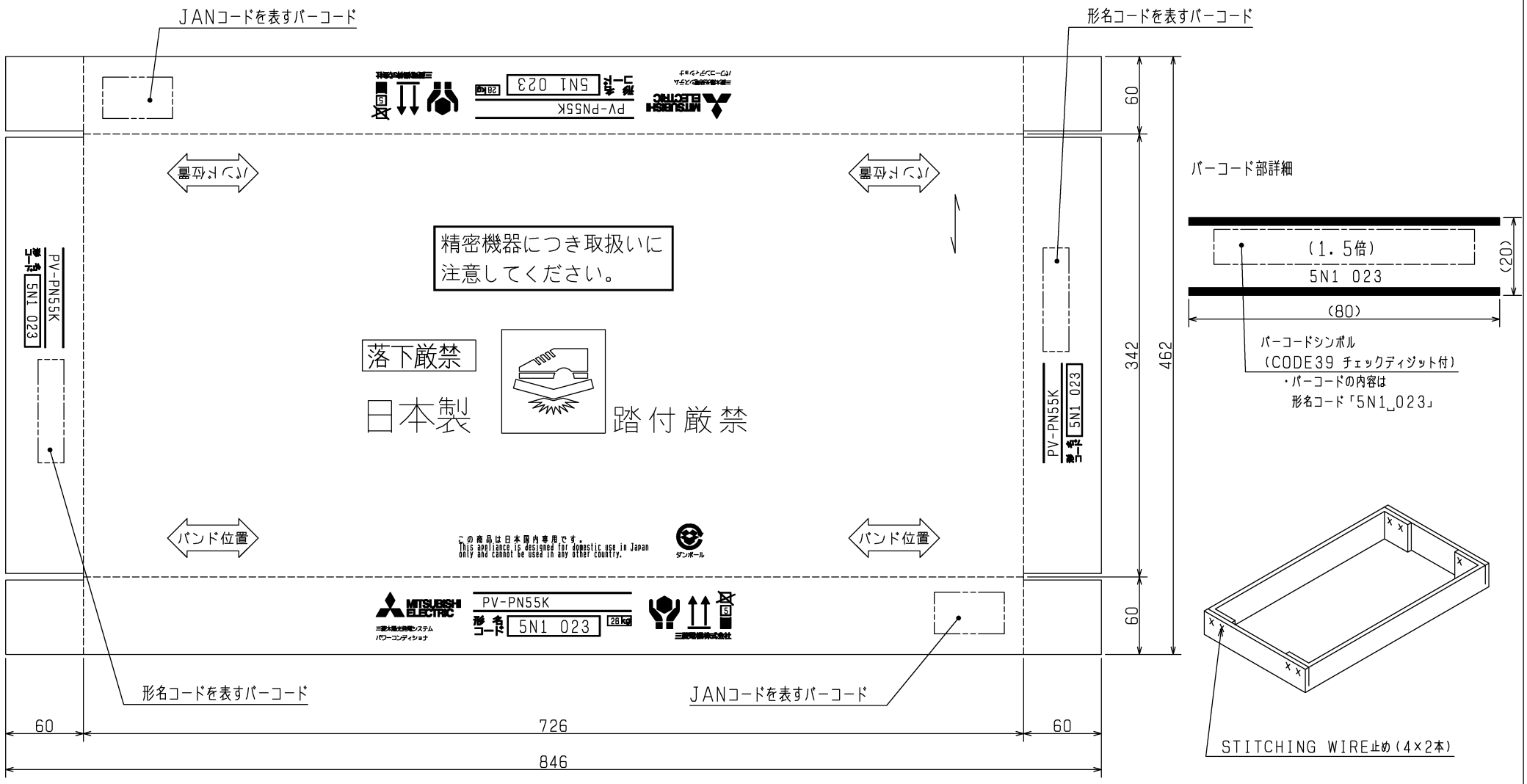

注)

1. ⟷ 印は 段ボールの目方向を示す
2. 箱形式は JIS Z 1507 0300(C式)による
3. 破線は 逆罫線を示す
4. 印刷色:黒(D-260)

※仕様は場合により変更することがあります。

第 3 角 図 法	作 成 日 付	形 名	梱包表示詳細
	2014-11-07		PV-PN55K
三菱電機株式会社中津川製作所		整 理 番 号	NR514028-A 1/1

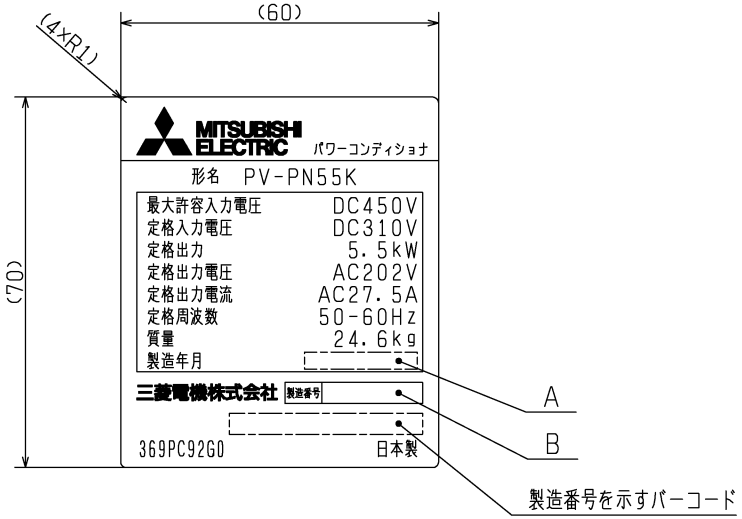

注）

1. 印刷色：黒
2. 変化寸法Aは製造年月を記載する
   （例：2014年8月）
3. 変化寸法Bの製造番号は下記連番印刷とする
   連番様式：G81408-0001
   - 0001より連番（月毎に0001より始める）
   - 製造月
   - 西暦下2桁
   - 機種ID

※仕様は場合により変更することがあります。

第３角図法	作成日付	形名	銘板図
	2014-11-07		PV-PN55K
三菱電機株式会社 中津川製作所		整理番号	NR514035 1/1