三菱有圧換気扇用ウェザーカバー

（ステンレス製）

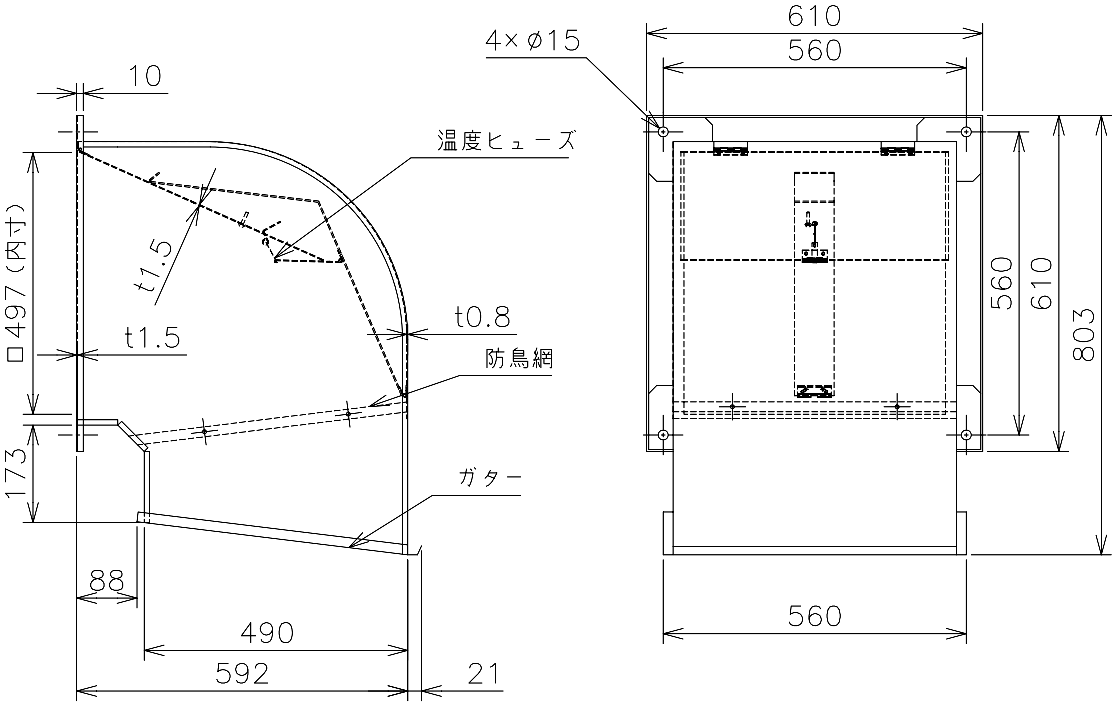
10
温度ヒューズ
t1.5
□497（内寸）
t1.5
t0.8
防鳥網
173
ガター
88
490
592
21
610
560
4×φ15
560
610
803
560

形　名	QW－50SDB（C）FT
材　質	SUS304－2B　t０.８（ダンパー部　t１.５）
取付ﾎﾞﾙﾄ	ｽﾃﾝﾚｽ製ﾎﾞﾙﾄM１０以上使用のこと
用　途	給気、排気使用
塗装色	フッ素樹脂塗装（クリア）
備　考	防鳥網（エキスパンドメタル　１０×２１）装備 温度ﾋｭｰｽﾞ（７２℃）　形名「C」場合：１２０℃

防火性能等の該当証明番号	第０９EG３６６号

注記事項

1. 塵埃の多い場所、海岸地区、または塩素などの腐食物質の雰囲気中で使用の場合には、ｳｪｻﾞｰｶﾊﾞｰ本体、防鳥網、温度ヒューズは腐食する恐れがあります
2. 防鳥網、温度ヒューズは定期的に清掃点検し、異常があれば新品（有償）と交換してください
3. 定期点検の際には、ｳｪｻﾞｰｶﾊﾞｰ本体、防鳥網、温度ヒューズ取付の緩みや がたつきがないか確認ください
4. 当該ｳｪｻﾞｰｶﾊﾞｰは（財）建材試験センターの試験をクリアしております

記録

図番　品番　分割頁　区分コード

改定 CHANGE

控	1
出図先	
常用	一時
保留	商用

第３角法 3RD ANGLE PROJECTION	三菱電機システムサービス株式会社			
DIM IN mm	作成 DRAWN	照査 CHECKED	設計 DESIGNED	検認 APPROVED
尺度 SCALE ／ NTS				
作成日付 DATE '10・4・20	郡司	加藤（智）	郡司	梶村

外形寸法図

X903703M10430