品　名	業務用単独脱臭ユニット	台数	
形　名	TDA-30JC2	記号	

本体外装	溶融亜鉛メッキ鋼板	
断熱材	自己消火性ウレタンフォーム	
電動機	全閉形コンデンサ永久分相誘導電動機４極２基	
送風機	φ１８０シロッコ羽根（両吸込）	
フィルター材質	エアフィルター	不織布フィルター（質量法補集効率８２％）
	脱臭フィルター	金属イオン添着活性炭フィルター（アンモニア、メチルメルカプタン、硫化水素に対して一過性脱臭効率は８０％以上）
本体設置空気条件	－１０℃～＋４０℃　相対湿度８０％以下	
給気空気条件	－１０℃～＋４０℃　相対湿度８０％以下（但し、一般居室温湿度条件のこと）	
質量	８．５ｋｇ	
起動電流	１．０Ａ以下	
絶縁抵抗	１０ＭΩ以上（５００Ｖ絶縁抵抗計）	
耐電圧	ＡＣ　１０００Ｖ　１分間	

電源	単相100V　60Hz	
ノッチ	強	弱
電流〔Ａ〕	０．４９	０．２８
消費電力〔Ｗ〕	４８	２７
風量〔m³/h〕	３００	１３０
騒音〔ｄＢ〕	３８	２２

１．電流、消費電力は上記風量時の値を表示しております。
２．騒音はパネル真下１．５ｍにおける値を表示しております。

■　外形図

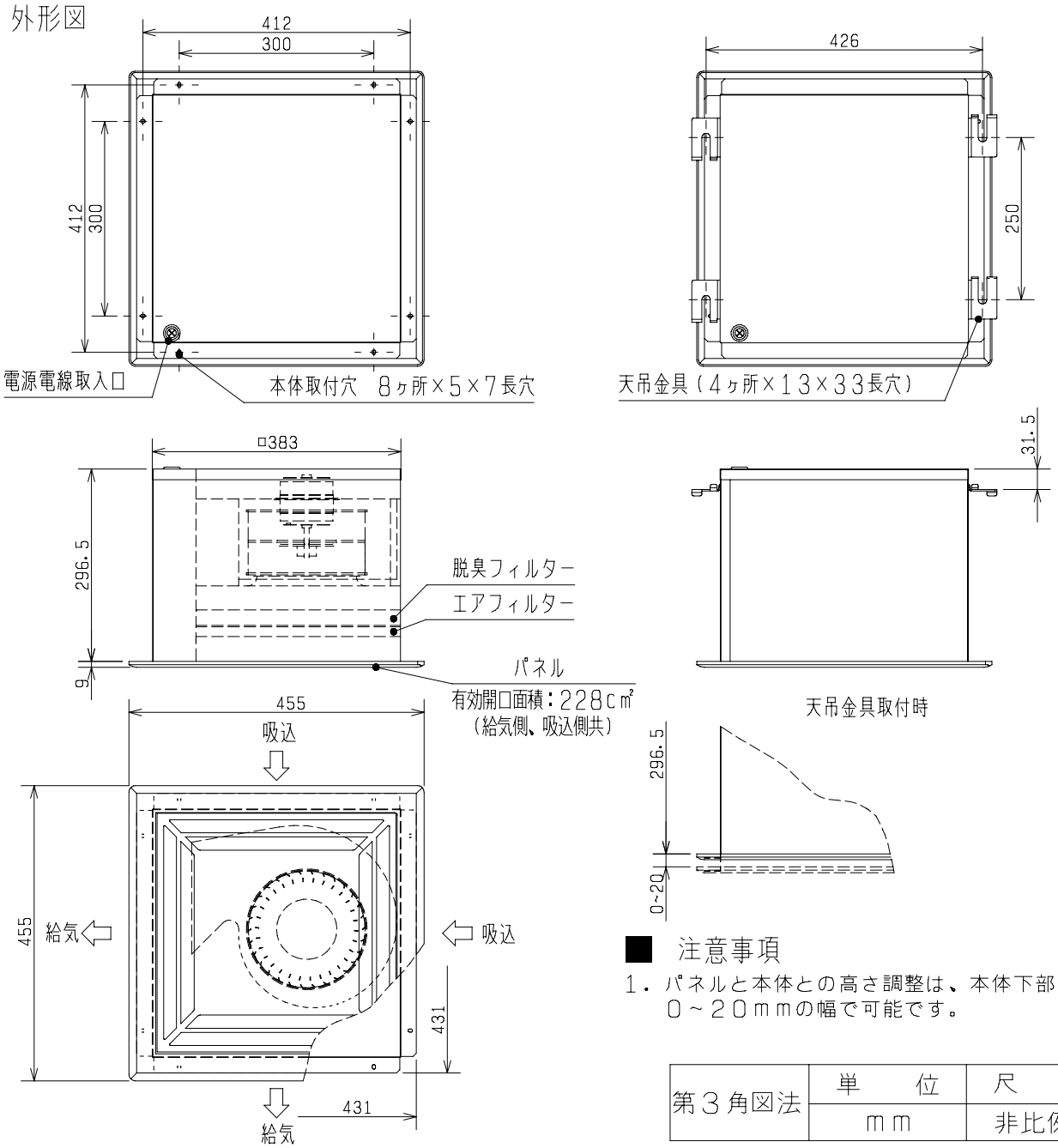

■　注意事項

１．パネルと本体との高さ調整は、本体下部より０～２０ｍｍの幅で可能です。

第３角図法	単　位	尺　度
	ｍｍ	非比例尺

仕　様　書	作成日付	品　名	業務用単独脱臭ユニット
	11-05-09	形　名	TDA-30JC2
三菱電機株式会社　中津川製作所		整理番号	ND104236A　1/3

■ 結線図

※太線及び破線部分はお客様にて施工してください。

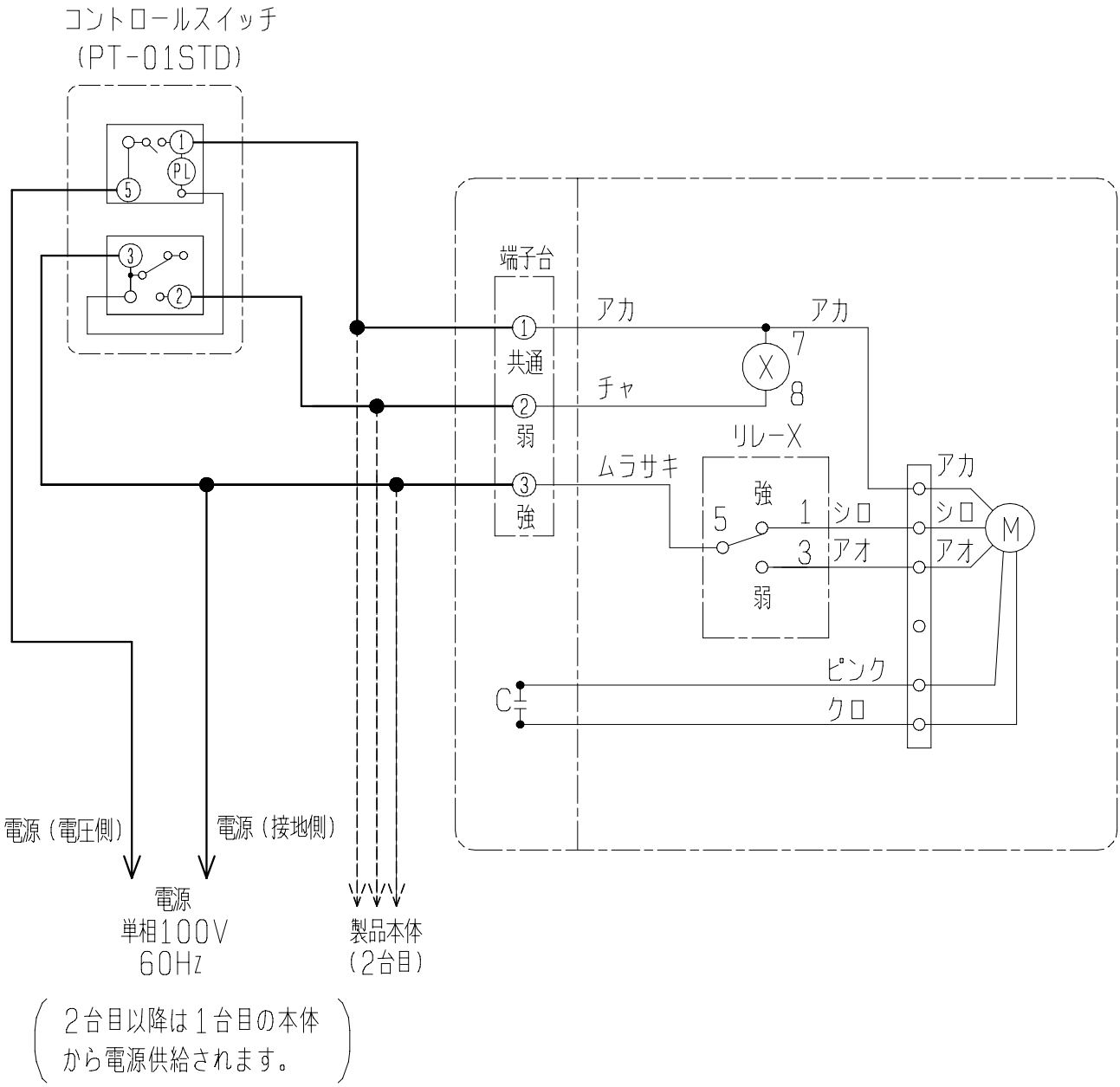

(2台目以降は1台目の本体から電源供給されます。)

電気配線図	作成日付 11-05-09	品名 / 形名	業務用単独脱臭ユニット TDA-30JC2	
三菱電機株式会社 中津川製作所		整理番号	ND104236A	2/3

■ 注意事項

機種選定上での注意事項

１．使用条件（空気条件）について
機種によって使用できる空気条件（温湿度）が異なります。カタログ巻末の技術・施工・資料編の施工編にある単独ユニットご使用上の注意事項をご覧いただき条件を満足する環境でご使用ください。

施工上の注意事項

１．故障の原因となりますので現地改造はしないでください。

２．脱臭機種の注意事項
天井が高い（３ｍ以上）場合や、臭気発生場所と製品取付場所とが遠い場合には脱臭効果が十分発揮されないことがあります。空調機や補助送風機で「臭気発生場所→製品」の気流を作り、できるだけ臭気が拡散する前に脱臭できるようにしてください。

３．電気工事について
①漏電保護用として電源側に漏電ブレーカを設けてください。
②コントロールスイッチまたはリモコンスイッチをご使用の際は、ＪＩＳ Ｃ 8340のスイッチボックス（金属製）をご使用ください。

メンテナンスについて

メンテナンスの頻度ならびに方法につきましては、カタログ（単独ユニットご使用上の注意事項）および取扱説明書をご覧ください。
部品の交換時期はご使用条件によって大きく異なりますが主なメンテナンス部品の一般的な交換目安は以下の通りと考えています。（保証期間ではありません）
・エアフィルター　　：定期的な清掃が実施されれば５年程度使用できます。
・モーター　　：３００００時間
・脱臭フィルター　　：２５０００時間