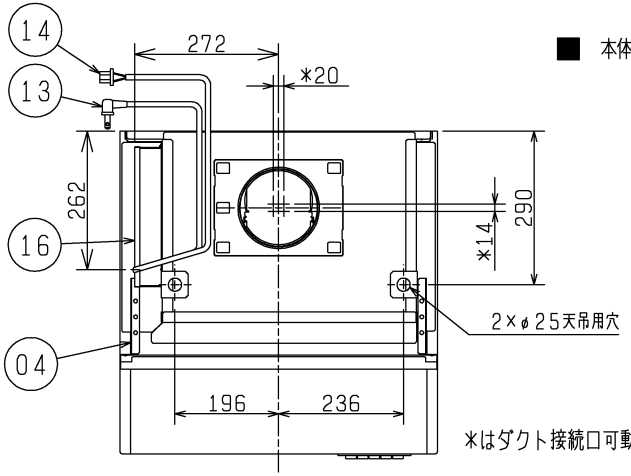

■ 本体固定位置

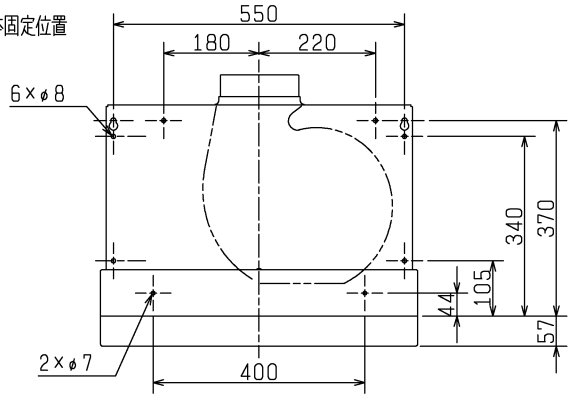

*はダクト接続口可動寸法

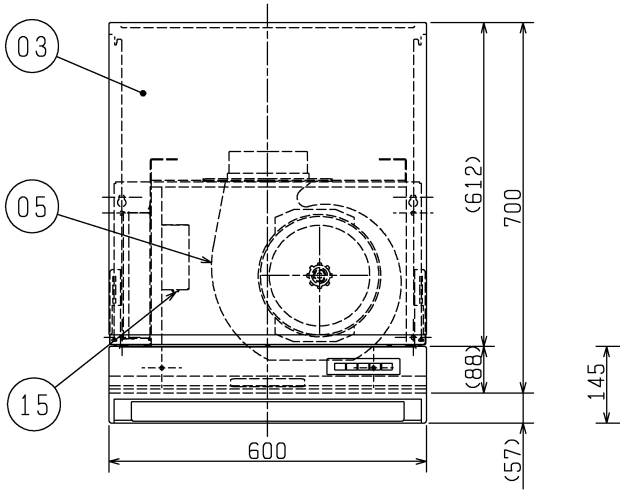

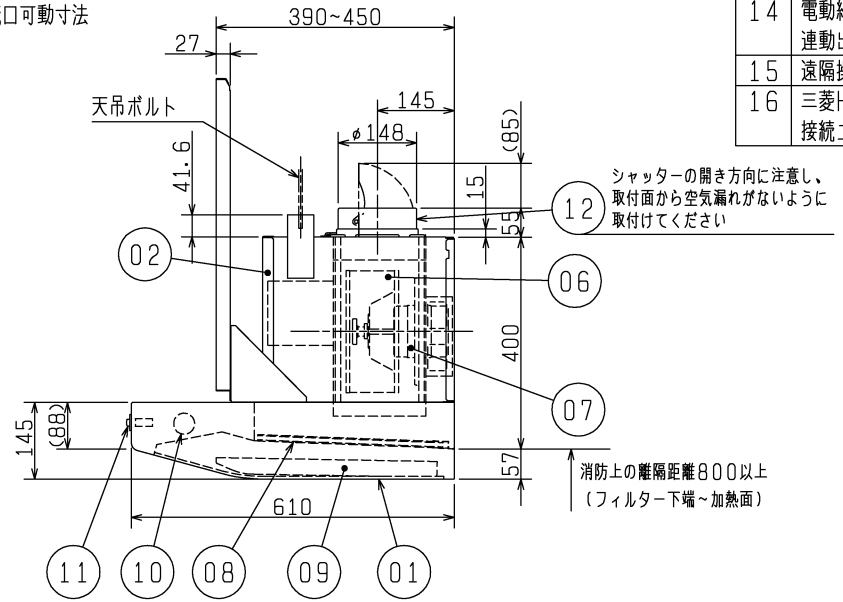

品番	品名	材質	色調(マンセル・近)
01	フード	鋼板	5YR8.5/0.5
02	本体	鋼板	
03	上幕板	鋼板	5YR8.5/0.5
04	上幕板取付金具	鋼板	
05	ケーシング	鋼板	
06	羽根	鋼板	
07	電動機		
08	フィルター	アルミニウム板(1層)	
09	誘導板	鋼板(ホーロー加工)	5Y7.5/0.5
10	ランプ	40W ミニ球 口金径17mm	
11	スイッチ	押ボタンスイッチ	
12	ダクト接続口	鋼板 (シャッター付)	
13	電源コード・プラグ	2芯平形ビニルコード 有効長 約1.5m	
14	電動給気シャッター連動出力コード	2芯ビニルキャブタイヤコード 有効長 約1m	
15	遠隔操作有効スイッチ	シーソースイッチ	
16	三菱HEMS接続ユニット本体	鋼板	

P－Q特性図

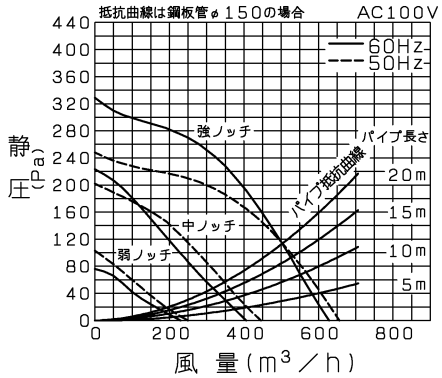

■ 特性表

定格電圧(V)	定格周波数(Hz)	ノッチ	定格消費電力(W)	風量(m³/h)	騒音(dB)	質量(kg)
100	50	強	116	656	46	24
		中	71	445	36	
		弱	34	250	24	
	60	強	133	628	45	
		中	74	405	34	
		弱	34	230	23	

接続ダクト	市販 鋼板ダクトφ150		
電動機形式	全閉形コンデンサ永久分相形単相誘導電動機 4極	シャッター形式	風圧式
耐電圧	AC 1000V 1分間	絶縁抵抗	10MΩ以上(500Vメガー)

※特性は JIS C 9603 に基づく。

※仕様は場合により変更することがあります。

第3角図法	作成日付 14-09-25	形名	V-6047S-HM レンジフードファン (フラットフード形)
三菱電機株式会社 中津川製作所		整理番号	NB014011

<ご注意>

1. 住宅の台所用です。業務用途では使用できません。
2. 取付けにあたっては地域により防災上の制限がありますので、詳細は行政官庁または、消防署にお問い合わせください。
3. IHクッキングヒーター等を使用して調理をされますと本体に結露が生じ滴下することがありますので、布等にて、ふき取ってご使用ください。
4. 風圧式シャッターは急激なドアの開閉や外風の強いときなどにはシャッターの閉じ音が聞こえる場合があります。
5. 排気ダクトの先端には、鳥などの侵入防止にベントキャップ、または雨水の浸入を防ぐための深形フード、外風が強いところでは耐外風高性能フードなどのシステム部材を取付けてください。
   また、屋外フードはメンテナンス（清掃・点検）できる場所に取付けてください。
6. 排気捕集効率に影響するため、空調機や給気口からの風が調理の油煙にあたらないようにしてください。
7. 次のような位置に取付けてください。
   ・コンロからレンジフードファンのフィルター下端まで80cm以上、湯沸し器の横50cm以上
   ・レンジフードファンはコンロよりも幅の広いものを選択してください。
   ・コンロはフード幅・奥行の範囲内に設置してください。
8. 次のようなダクト工事はしない。風量低下や異常音発生の原因となります。
   ・極端な曲げ　・多数の曲げ　・吐出口のすぐそばでの曲げ　・しぼり
9. 塩害、温泉害の発生している場所では使用しないでください。
10. アイランドキッチンには設置できません。
    また、天吊の場合でも必ず壁に固定してください。
11. 室内には専用の給気口を設けるようにしてください。
    （扉の開閉が困難になったり、製品性能が得られないことがあります。）
12. 電動給気シャッター連動出力コードの先端に絶縁端子が付いています。
    使用の際はコードを途中から切断して電動給気シャッターに接続してください。
13. 三菱HEMS接続ユニットのメンテナンス時に幕板の取り外しが必要です。
    取り外しできるようにしておいてください。
14. 三菱HEMS接続ユニットと情報収集ユニットはLANケーブルで接続します。
    必要な長さのLANケーブルをご用意ください。
    LANケーブルはストレートタイプ、カテゴリ5e以上、50m以内でご使用ください。
15. 本製品は三菱HEMS対応レンジフードファンです。
    システム全体の設置方法については三菱HEMS(HM-ST03-E、-W)の据付工事説明書をご覧下さい。
16. その他、取付けに関する注意事項は据付説明書の内容をご参照ください。

■システム図

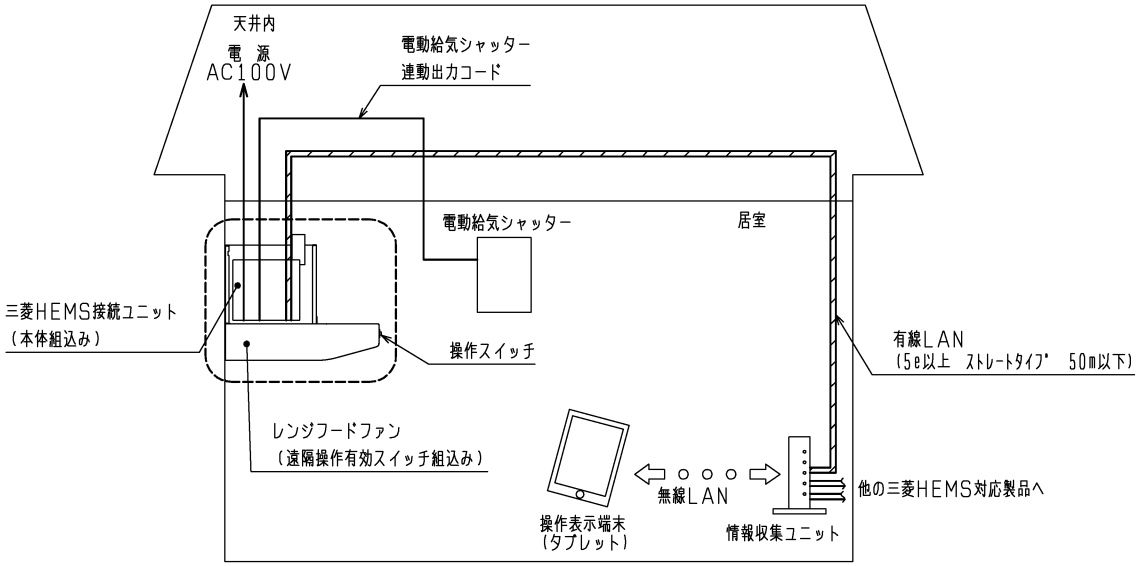

1. 本製品は三菱HEMSと組み合わせて使用し、三菱HEMS接続ユニットは情報収集ユニットからの有線通信を伝えるものです。情報収集ユニットとの接続方法・設定方法については、三菱HEMS（HM-ST03-E,-W）据付工事説明書をご覧ください。

2. 三菱HEMS接続ユニットは本機専用です。他の機器と合わせて使用することはできません。

3. 本製品は破線内のレンジフードファン（三菱HEMS接続ユニット組込み）です。
   その他の製品、部材はお客さま手配となります。

※仕様は場合により変更することがあります。

第3角図法	作成日付	形名	V-6047S-HM レンジフードファン （フラットフード形）	
	2014-09-25			
三菱電機株式会社 中津川製作所		整理番号	NB014011	2/3

■ 結 線 図

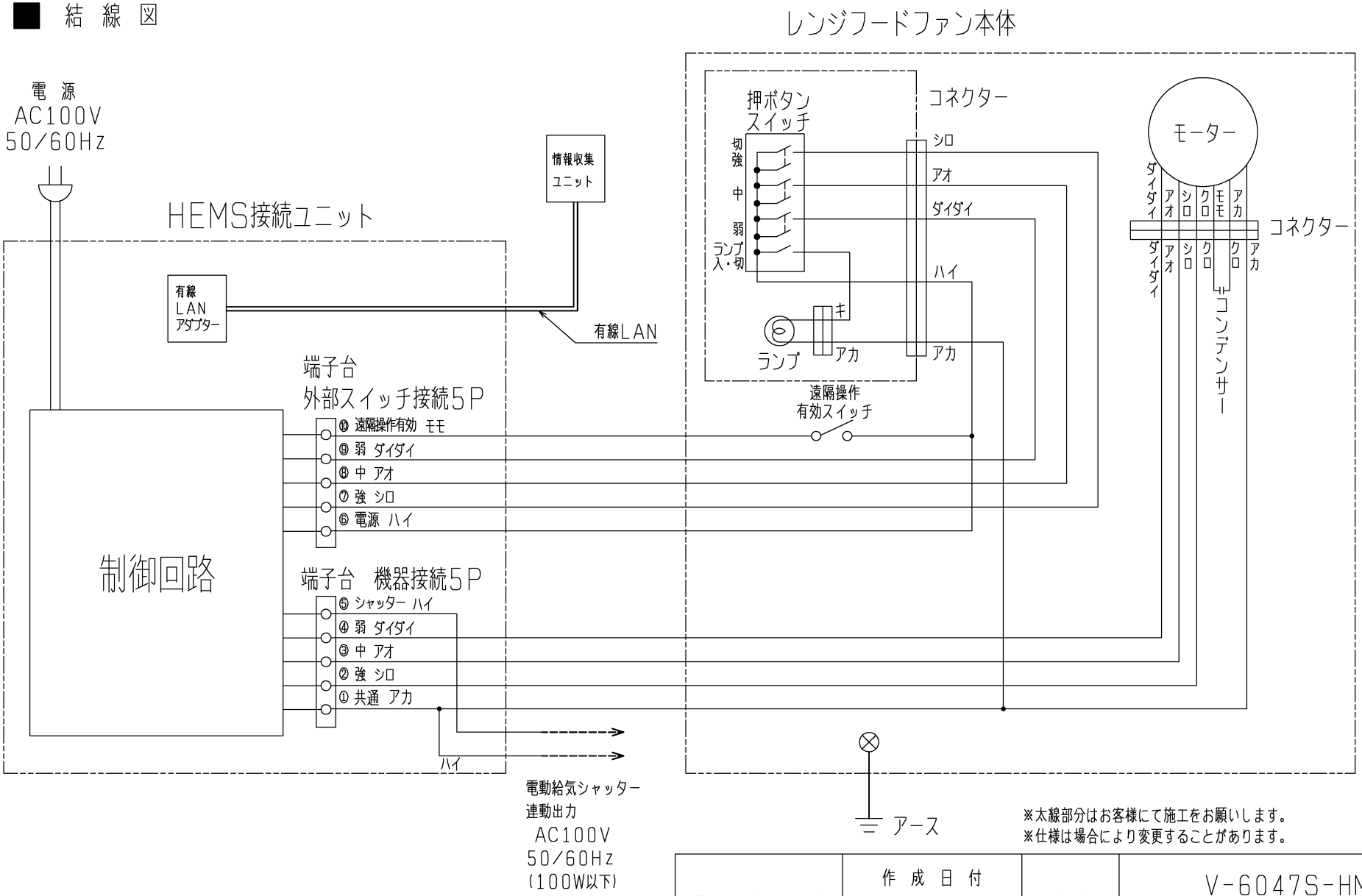

※太線部分はお客様にて施工をお願いします。
※仕様は場合により変更することがあります。

第 3 角 図 法	作 成 日 付	形 名	V-6047S-HM レンジフードファン (フラットフード形)
	2014-09-25		
三菱電機株式会社 中津川製作所		整 理 番 号	NB014011