MITSUBISHI ELECTRIC

お願い
適用機種を必ず確認し、取付け間違いのないようにお願いします。

ファンコイルユニット・小形空調機 別売部品

形名
＜ドレン高さ変更部品＞

JC-2100WAR-C-130

＜高性能フィルター取付金具＞

AF-14WK-B

取付説明書
（販売店・工事店様用）

- この製品の性能･機能を十分に発揮させ、また安全を確保するために、正しい取付工事が必要です。取付工事の前に、この説明書を必ずお読みください。
  また、ご使用の前にこの説明書をよくお読みになり、正しくお使いください。
- この説明書内で、安全のために必ず守っていただく項目を⚠警告 ⚠注意の形で記載しました。安全を確保するために、この説明書を必ずお読みください。
- お客様ご自身では据付けないでください。
  （安全や機能の確保ができません。）
- この説明書は大切に保管してください。
- 受注仕様品については製品の細部がこの説明書と若干異なる場合があります。

WT07787X01

安全のために必ず守ること

- この「安全のために必ず守ること」をよくお読みのうえ、取り付けてください。
- ここに記載した注意事項は、安全に関する重要な内容です。必ずお守りください。

⚠ 警告	取扱いを誤った場合、使用者が死亡または重傷を負うことが想定される危害の程度
⚠ 注意	取扱いを誤った場合、使用者が軽傷を負うことが想定されるか、または物的損害の発生が想定される危害・損害の程度

- 図記号の意味は次のとおりです。

（一般禁止）

（接触禁止）

（一般注意）

（一般指示）

- お読みになったあとは、お使いになる方に必ず本書をお渡しください。
- お使いになる方は、本書をいつでも見られるところに大切に保管してください。移設・修理の場合、工事をされる方にお渡しください。また、お使いになる方が代わる場合、新しくお使いになる方にお渡しください。

一般事項

⚠ 警告

ユニットの据付・点検・修理をする前に周囲の安全を確認し、子どもを近づけないこと。
- 工具などが落下すると、けがのおそれあり。

禁止

改造はしないこと。
- けが・感電・火災のおそれあり。

禁止

⚠ 注意

部品端面・ファンや熱交換器のフィン表面を素手で触れないこと。
- けがのおそれあり。

接触禁止

作業するときは保護具を身につけること。
- けがのおそれあり。

けが注意

運搬・据付工事をするときに

⚠ 注意

20kg 以上の製品の運搬は、1 人でしないこと。
- けがのおそれあり。

運搬禁止

据付工事をするときに

⚠ 警告

梱包材は破棄すること。
- 窒息事故のおそれあり。

指示を実行

地震に備え、所定の据付工事を行うこと。
- ユニットの落下によるけがのおそれあり。

指示を実行

⚠注意

機器の取り付けは、販売店または専門業者が取付説明書に従って行うこと。

- けがのおそれあり。

指示を実行

移設・修理をするときに

⚠警告

改造はしないこと。ユニットの移設・分解・修理は販売店または専門業者に依頼すること。

- 水漏れ・けが・感電・火災のおそれあり。

禁止

分解・修理をした場合、部品を元通り取り付けること。

- 不備がある場合、けが・感電・火災のおそれあり。

指示を実行

お願い

据付・点検・修理をする場合、適切な工具を使用してください。
・工具が適切でない場合、機器損傷のおそれあり。

1. 部品の確認（この箱の中には本説明書と下記部品が入っています。）

ドレン高さ変更部品 (JC-2100WAR-C-130) の場合

品名	①サブフレーム	②タッピンネジ 4 × 20	③P トラスネジ 5 × 25	④吹出口ブロック 54 × 54
形状				
個数	1	6(予備 2)	6(予備 2)	16

品名	⑤カバー 1	⑥カバー 2	⑦タッピンネジ 4 × 10
形状			
個数	2	2	14(予備 2)

高性能フィルター取付部品 (AF-14WK-B) の場合

品名	①フィルターサポート 1	②フィルターサポート 2	③フィルター押さえ	④フサギイタ F
形状				
個数	2	2	2	4

品名	⑤座付きタッピンネジ 4 × 10	⑥タッピンネジ 4 × 10	⑦シールザイ
形状			
個数	6(予備 2)	30(予備 2)	4

2. 適用機種

ユニット本体	別売部品	形名	備考
LH-WAR-C　4方向カセット形	ドレン高さ変更部品	JC-2100WAR-C-130	
	高性能フィルター取付金具	AF-14WK-B	400～1400形のみ
	高性能フィルター(集塵効率NBS65%)	AF-14WAR-B	400～1400形のみ
	高性能フィルター(集塵効率NBS90%)	AF-14WAR-B-90	400～1400形のみ

3. ドレン高さ変更部品の取付け

[1] 取付前の準備

- 組込む機種に応じ④吹出口ブロックを貼付けてください。

本体機種	吹出ブロック貼付数	吹出口幅寸法
400形	16ヶ(各吹出口両端2枚貼り)	300mm
600･800形	8ヶ(各吹出口両端1枚貼り)	350mm
1000~2100形	0　(不要)	400mm

- 外気取入口を使用する場合は、あらかじめノックアウト穴を開けてください。
  (外気取入量は本体風量の 2 割までとしてください。)
- 吹出口変更の別売シャッタープレートは本体側吹出口に貼付けてください。

⚠注意	**吹出口ブロックは確実に貼付ける。**
	・貼付けに不備があると風が到達しない。露たれ・露付等の発生またはユニットが正常に運転しない原因になります。

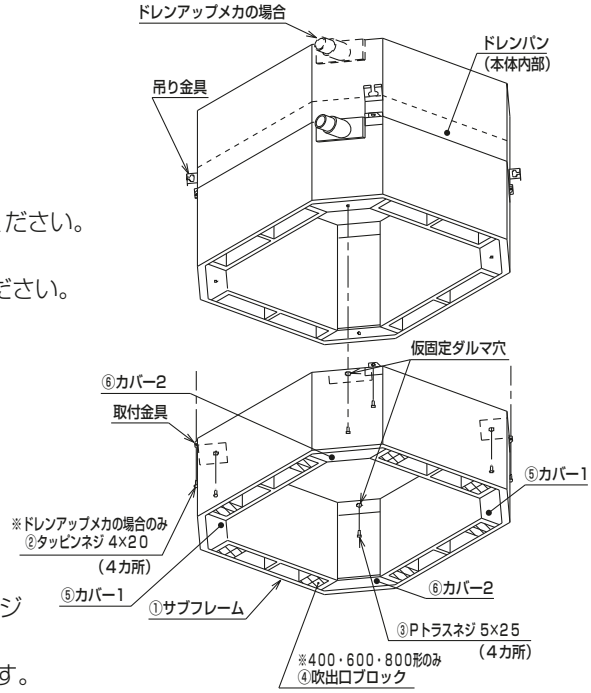

[2] サブフレームの仮固定

- ①サブフレームの仮固定ダルマ穴位置にくる本体に③ P トラスネジ 5×25 を 5mm 程度ネジ込みます。(対角 2 本)
- ①サブフレームのダルマ穴を前行程で固定したネジに仮固定します。

[3] サブフレームの固定

- 残り 2 本の③ P トラスネジで①サブフレームを固定し、**[2]** にて仮止めしている③ P トラスネジも締込みます。

※ドレンアップメカ仕様の場合 (標準仕様の場合は不要です。)

- ①サブフレーム外側の取付金具と本体吊り金具とを②タッピンネジ 4 × 20(4 本) で固定します。

⚠注意	**固定は確実に。**
	・固定が不十分で隙間がありますと風漏れ・結露・露たれの原因になります。

[4] カバー 1・2 の取付け

- サブフレーム固定後、⑤カバー 1（2 カ所）と⑥カバー 2（2 カ所）を⑦タッピンネジ 4 × 10（12 本）で固定します。

4. 高性能フィルター取付金具の取付け（400 ～ 1400 形のみ）

⚠注意	・ドレンアップメカ仕様の場合、高性能フィルターを組込む際はドレン高さ変更部品も必要になります。

[1] フィルターサポートの取付け

・本体フレーム内側 4 面に①フィルターサポート 1（2 本)、②フィルターサポート 2(2 本) を⑥タッピンネジ (8 本) にて取付けます。

⚠注意	**フィルターサポートの取付位置関係に注意してください。**
	フレーム内側 Ⓑ･Ⓒ面：①フィルターサポート 1（ゴムブッシュ付き） フレーム内側 Ⓐ･Ⓓ面：②フィルターサポート 2

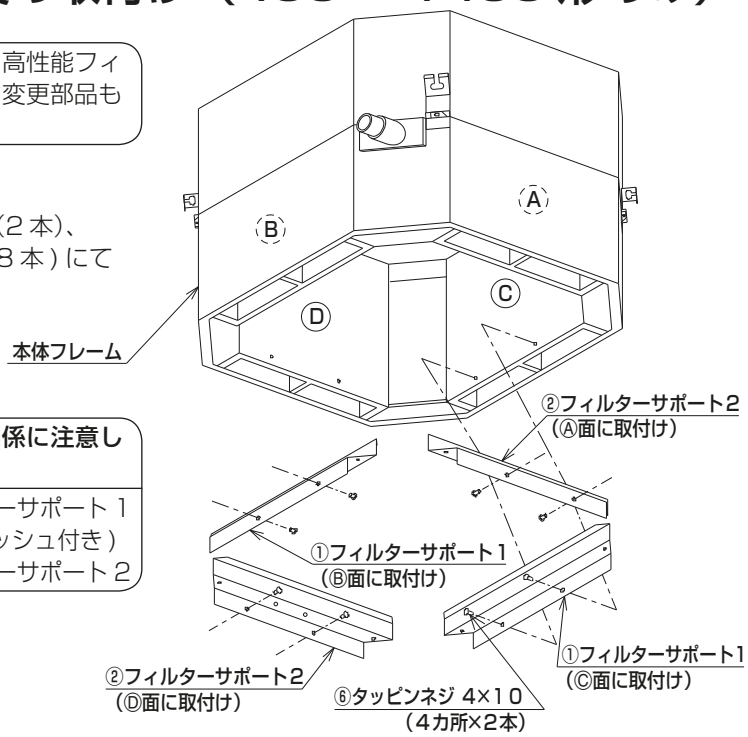

[2] フサギイタの取付け

・[1] にて取付けたフィルターサポートに④フサギイタ F を⑥タッピンネジ (各 5 本) にて取付けます。

[3] シールザイの貼付け

・[1]、[2] にて取付けたフィルターサポート、フサギイタの隙間をふさぐ様に⑦シールザイを貼付けます。(4 カ所)

⚠注意	**部品は確実に取付ける。**
	・フィルターサポート、フサギイタの取付けおよびシールザイの貼付けが不十分な場合、風漏れをおこし性能低下の原因になります。

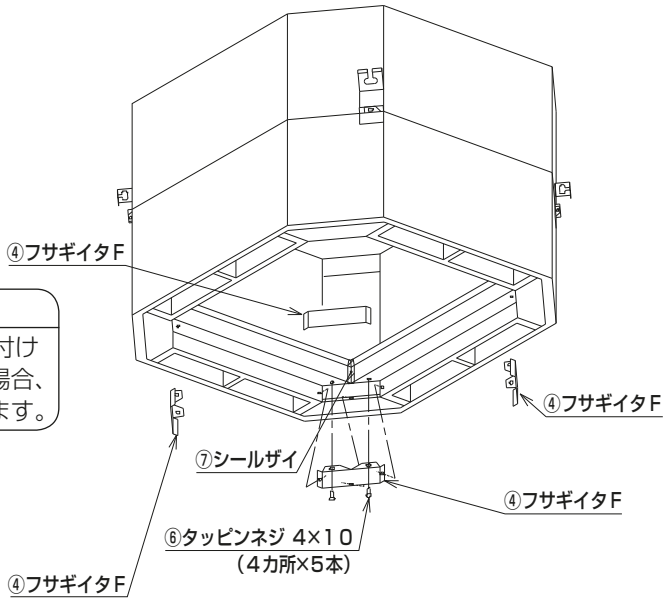

[4] フィルターサポートの取付け

・[1] にて取付けた②フィルターサポート 2 に③フィルター押さえを⑤座付きタッピンネジ (各 2 本) にて取付けます。

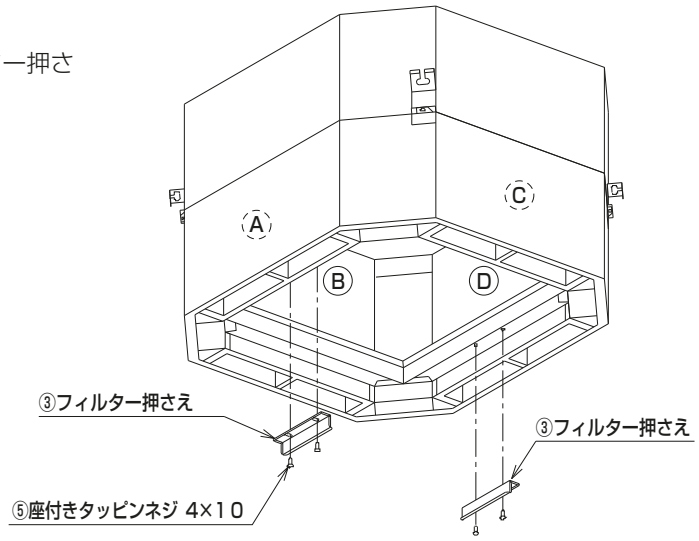

5. 高性能フィルターの脱着（400 ～ 1400 形のみ）

[1] 高性能フィルターの取付け

- 右図のように③フィルター押さえのネジ４本をゆるめ、外側にスライドします。
- 高性能フィルター (別売) をセットし③フィルター押さえを元のようにスライドし、ネジを固定します。

⚠警告	フィルターは確実に固定する。
	・フィルターの固定が不十分な場合、次回メンテナンス時にフィルター脱落によるケガの原因になります。

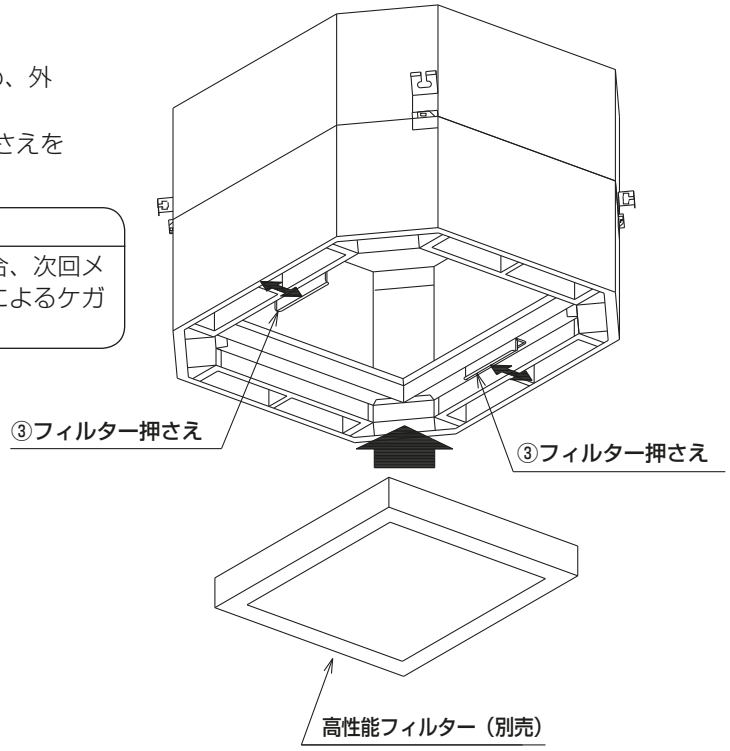

6. 高性能フィルター取付時の風量アップ設定(400 ～ 1400 形のみ)

・本配線図に基づき風量調節スイッチと本体間を配線します。

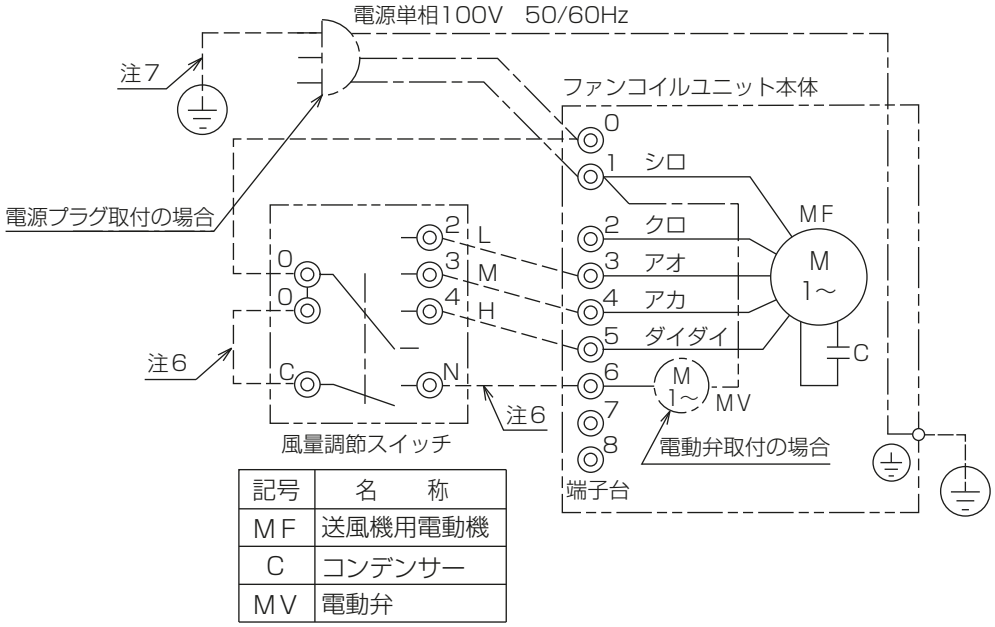

記号	名　　称
ＭＦ	送風機用電動機
Ｃ	コンデンサー
ＭＶ	電動弁

注１．アースは内線規程に基づいて施工してください。
　２．破線部分は現地配線を示します。(弊社手配外)
　３．風量調節スイッチは別売品です。
　４．一点鎖線は電動弁・3Pプラグ・3Pツイストロックプラグ仕様時の配線を示します。
　５．電源は必ず端子台０－１に接続してください。誤配線しますと送風機用電動機が焼損します。（3Pプラグ・3Pツイストロックプラグ仕様時は電源接続済）
　６．電動弁用電源線です。電動弁取付時のみ配線してください。
　７．3Pプラグ・3Pツイストロックプラグ仕様時のアース線です。

三菱電機冷熱応用システム株式会社

〒 640-8686　和歌山市手平６丁目５番 66 号
（三菱電機（株）冷熱システム製作所内）

WT07787X01