MITSUBISHI ELECTRIC

販売店・工事店様用

ファンコイルユニット 別売部品・受注品 化粧パネル

形名

P-200WBR-BW
P-300WBR-BW
P-400WBR-BW
P-600WBR-BW
P-200WBR-BX
P-300WBR-BX
P-400WBR-BX
P-600WBR-BX

取付説明書

もくじ

安全のために必ず守ること ……2
1. 使用部品 ……4
1-1. 同梱部品 ……4
2. 使用箇所 ……5
2-1. 取付け時の外観 ……5
2-2. 適用機種 ……5
3. 取付け前の準備 ……6
4. 取付要領 ……7
4-1. 化粧パネルの取付け ……7
4-2. サービスパネルの取付け ……8
4-3. サービスパネルへの建材組込み（P-200 ～ 600WBR-BX 形の場合） ……9
5. 取付工事後の確認 ……10
6. お客様への説明 ……11

この製品の性能・機能を十分に発揮させ、また安全を確保するために、正しい取付工事が必要です。取付工事の前に、この説明書を必ずお読みください。

- この製品は国内専用です。日本国外では使用できません。
- 受注仕様品については製品の細部がこの説明書と若干異なる場合があります。

WT07864X02

安全のために必ず守ること

- この「安全のために必ず守ること」をよくお読みのうえ、取り付けてください。
- ここに記載した注意事項は、安全に関する重要な内容です。必ずお守りください。

⚠ 警告	取扱いを誤った場合、使用者が死亡または重傷を負うことが想定される危害の程度
⚠ 注意	取扱いを誤った場合、使用者が軽傷を負うことが想定されるか、または物的損害の発生が想定される危害・損害の程度

- 図記号の意味は次のとおりです。

（一般禁止）

（接触禁止）

（一般注意）

（一般指示）

- お読みになったあとは、お使いになる方に必ず本書をお渡しください。
- お使いになる方は、本書をいつでも見られるところに大切に保管してください。移設・修理の場合、工事をされる方にお渡しください。また、お使いになる方が代わる場合、新しくお使いになる方にお渡しください。

一般事項

⚠ 警告

特殊環境では、使用しないこと。

- 油・蒸気・有機溶剤・腐食ガス（アンモニア・硫黄化合物・酸など）の多いところや、酸性やアルカリ性の溶液・特殊なスプレーなどを頻繁に使うところで使用した場合、著しい性能低下・腐食による水漏れ・けが・感電・故障・発煙・火災のおそれあり。

使用禁止

⚠ 注意

改造はしないこと。

- 水漏れ・けが・感電・火災のおそれあり。

禁止

パネルやガードを外したまま運転しないこと。

- 回転機器に触れると、巻込まれてけがのおそれあり。
- 高電圧部に触れると、感電のおそれあり。
- 高温部に触れると、火傷のおそれあり。

使用禁止

部品端面・ファンや熱交換器のフィン表面を素手で触れないこと。

- けがのおそれあり。

接触禁止

作業するときは保護具を身につけること。

- けがのおそれあり。

けが注意

運搬・据付工事をするときに

⚠ 注意

20kg 以上の製品の運搬は、1 人でしないこと。

- けがのおそれあり。

運搬禁止

据付工事をするときに

⚠警告

梱包材は破棄すること。

- 窒息事故のおそれあり。

指示を実行

⚠注意

販売店または専門業者が取付説明書に従って取り付け工事を行うこと。

- けが・感電・故障・火災のおそれあり。

指示を実行

移設・修理をするときに

⚠警告

ユニットの分解・改造はしないこと。移設・修理は販売店または専門業者に依頼すること。

- けが・感電・火災のおそれあり。

禁止

1. 使用部品

1-1. 同梱部品

下記部品が同梱されていますので確認してください。

NO.	①	②	③	④
名称	パネル 吊り金具	チョウ ボルト	カバー	落下防止 用金具
形状		(5×50)		
P-200WBR-BW	6	6	1	
P-300WBR-BW	6	6	1	
P-400WBR-BW	6	6	1	
P-600WBR-BW	6	6	1	
P-200WBR-BX	6	6	1	2
P-300WBR-BX	6	6	1	2
P-400WBR-BX	6	6	1	2
P-600WBR-BX	6	6	1	2

＜同梱部品の位置＞

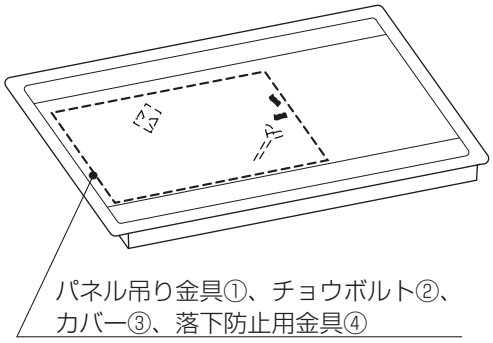

2. 使用箇所

2-1. 取付け時の外観

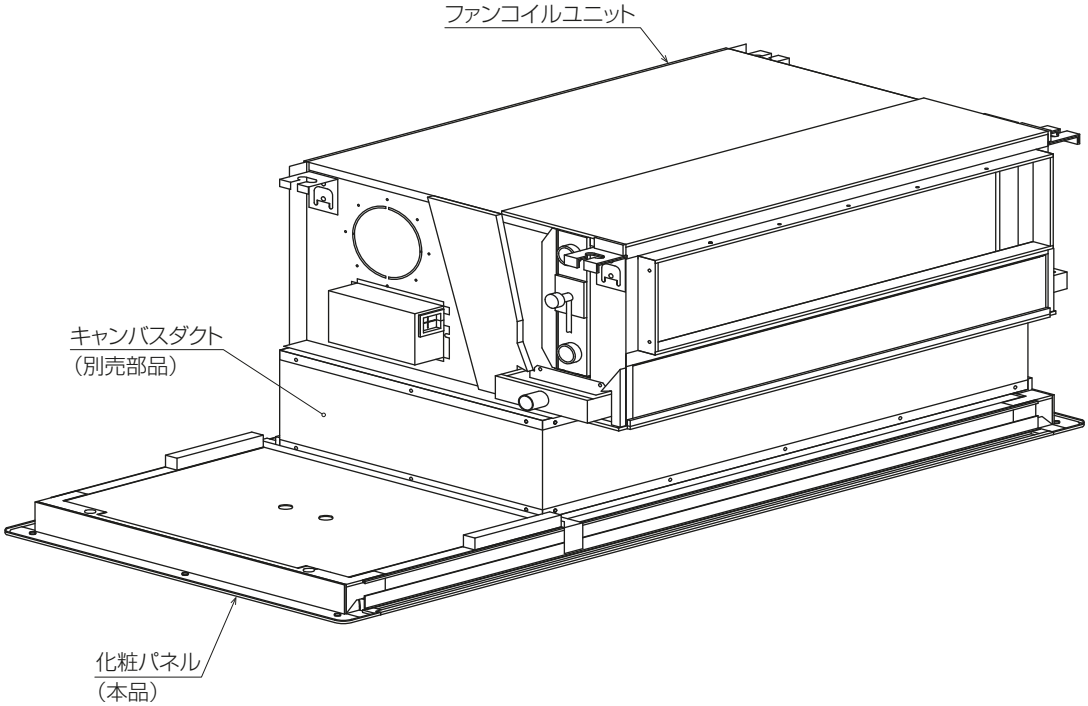

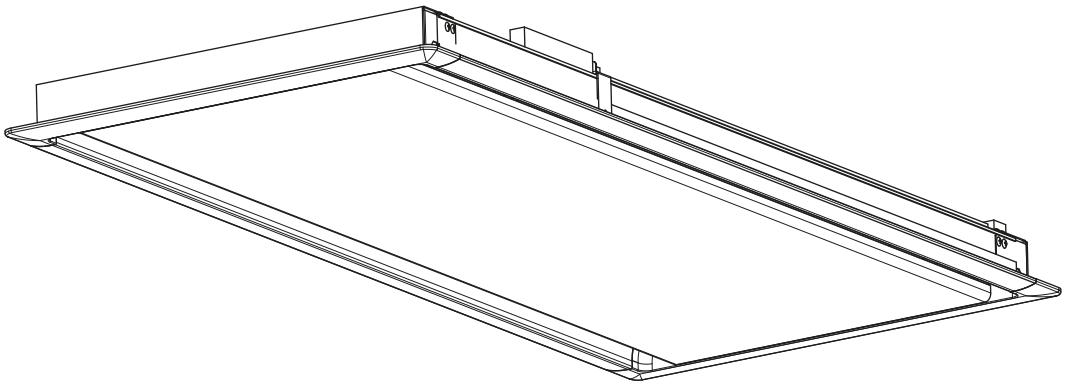

2-2. 適用機種

お願い

- 適用機種を必ず確認し、取付け間違いのないようにお願いします。

対応機種は下記の表となっております。
P-200 ～ 600WBR-BW 形は塗装パネルです。
P-200 ～ 600WBR-BX 形は天井材組込可能パネルです。

形名	適用機種
P-200WBR-BW・P-200WBR-BX	LH-200WBR-B
P-300WBR-BW・P-300WBR-BX	LH-300WBR-B
P-400WBR-BW・P-400WBR-BX	LH-400WBR-B
P-600WBR-BW・P-600WBR-BX	LH-600WBR-B

3. 取付け前の準備

[1] 天井材の開口

化粧パネルを取付ける前に、ファンコイルユニット本体が正常に吊られているか確認してください。
ファンコイルユニット本体吊下げ位置と天井開口位置は下図を参照してください。
（パネル本体取付時と天井取付時で、ファンコイルユニット本体の吊下げ高さが異なりますので注意してください。）

お願い

- **ファンコイルユニット本体と天井面の平行度がとれていない場合、標準の調整幅 15mm では吸収できず隙間ができる可能性がありますので注意してください。**
- **天井面とファンコイルユニット本体の位置が正しく合っていないと風漏れやパネルたわみの原因となりますので注意してください。**

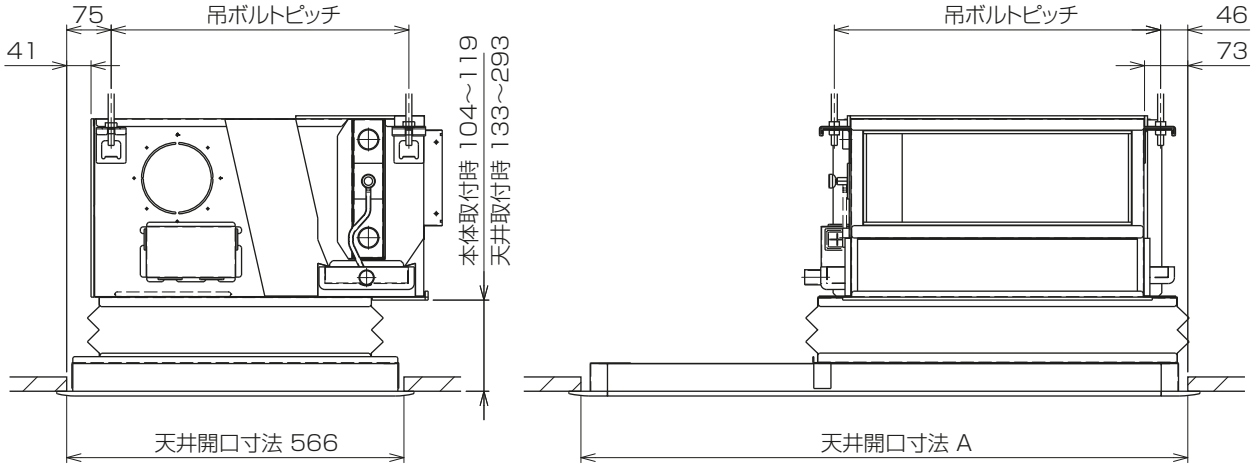

天井開口寸法は下記の寸法か確認してください。

パネル形名	A 寸法（mm）	パネル形名	A 寸法（mm）
P-200WBR-BW P-200WBR-BX	1140	P-400WBR-BW P-400WBR-BX	1500
P-300WBR-BW P-300WBR-BX	1260	P-600WBR-BW P-600WBR-BX	1860

[2] サービスパネルの取外し

手順

1. サービスパネルを**右図** 1→2→3 の順番に動かす。（化粧パネル本体とサービスパネル間に緩衝材が入っています。サービスパネルを化粧パネル本体に押し付けて開放してください。）
2. 緩衝材を取り除く。
3. **落下防止用フック部詳細図**のように落下防止用フックを回転させ取り外す。（P-200 ～ 600WBR-BW 形の場合）

落下防止用フック部詳細図

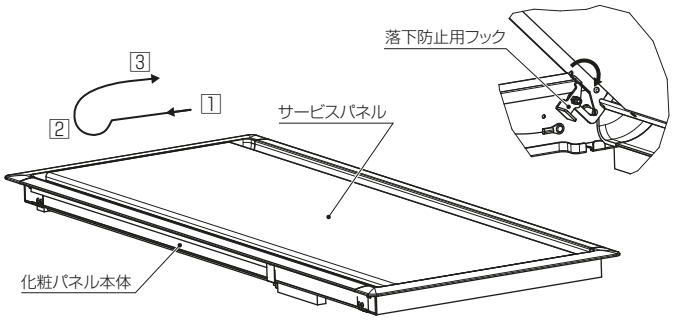

[3] カバーの取付け

手順

1. 付属のカバー③を化粧パネルに取り付ける。（**右図**）

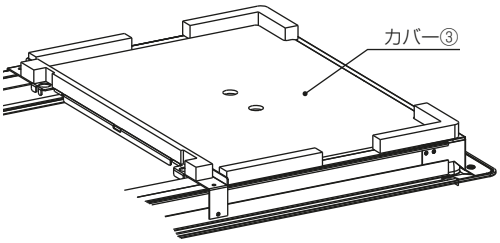

4. 取付要領

取付場所に取付けられる状態になりましたら、取付工事を行ってください。

4-1. 化粧パネルの取付け

化粧パネルの取付方法は本体取付けと天井取付けの 2 種類があります。
化粧パネルの本体取付けは下記の据付けパターンでは取り付けられません。

【下吸込方式（キャンバスダクト使用）、天井チャンバー方式、オールダクト方式、下り天井方式】

※ 本体取付けには別途下吸込用**化粧パネル取付ボックス（受注品）**が必要となります。

[1] 本体取付けの場合

手順

1. 化粧パネルを取付ける前に、ファンコイルユニット本体に化粧パネル取付ボックスを取付ける。
   （取付方法は化粧パネル取付ボックスの説明書を参照ください。）
2. 化粧パネルが天井面に当たるまで、化粧パネル取付ボックス付属のパネル取付ネジで締め付ける。

お願い

- **化粧パネル取付ボックスと化粧パネル、および化粧パネルと天井面の間には隙間ができないように、4 本とも均等に締め込んでください。（右図）**
- **化粧パネルの取付けがうまくできない場合は再度、本体の吊込み位置を確認してください。**

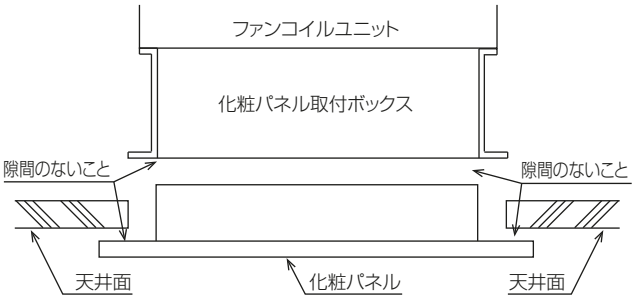

[2] 天井取付けの場合

手順

1. 付属のパネル吊り金具①とチョウボルト②を使用して**下図・左**のとおり天井に取り付ける。（6 ヵ所）
   ファンコイルユニット本体と化粧パネル間をキャンバスダクトで接続する場合はキャンバスダクトの説明書を参照ください。

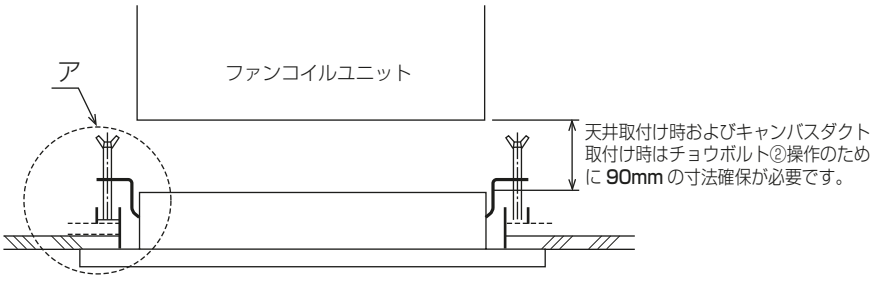

ア部詳細図

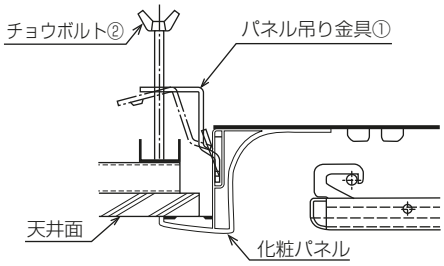

4-2. サービスパネルの取付け

・ サービスパネルを**下図**の **1.** ～ **4.** の順番に動かして取り付けます。

[1] P-200 ～ 600WBR-BW 形の場合

手順

1. サービスパネルのヒンジ側の落下防止用フックを**落下防止用フック部詳細図**の方向にし、落下防止用ワイヤーのある方のピンに引掛ける。
   ※ 落下防止用フックが**落下防止用ワイヤー部詳細図**のようにかかっていることを確認ください。
2. **落下防止用ワイヤー部詳細図**のように落下防止用ワイヤー（2 ヵ所）をサービスパネルの穴に引掛ける。
3. サービスパネルを矢印方向に閉じる。
4. サービスパネルを矢印方向にスライドさせてフック側をピンに引掛ける。

[2] P-200 ～ 600WBR-BX 形の場合

手順

1. サービスパネルのヒンジ側を落下防止用ワイヤーのある方のピンに引掛ける。
2. **落下防止用金具取付け図**のように落下防止用金具④をネジⒶで取り付け、落下防止用ワイヤーをネジⒷで取り付ける。
3. サービスパネルを矢印方向に閉じる。
4. サービスパネルを矢印方向にスライドさせてフック側をピンに引掛ける。

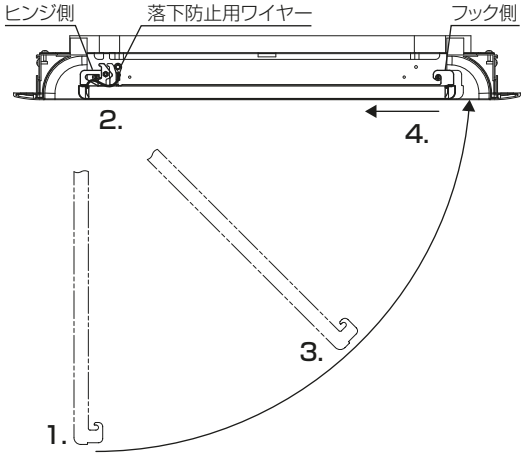

落下防止用フック部詳細図

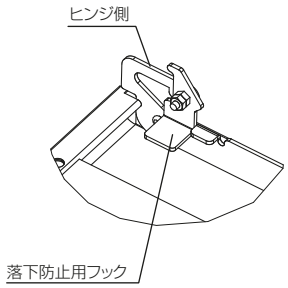

落下防止用ワイヤー部詳細図

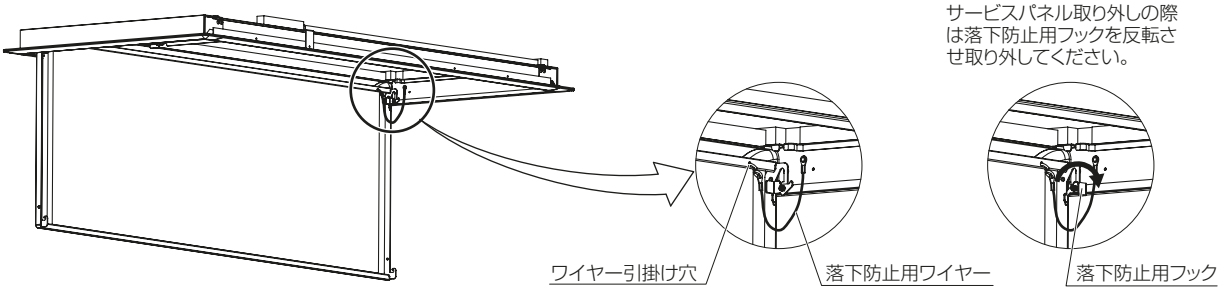

落下防止用金具取付け図

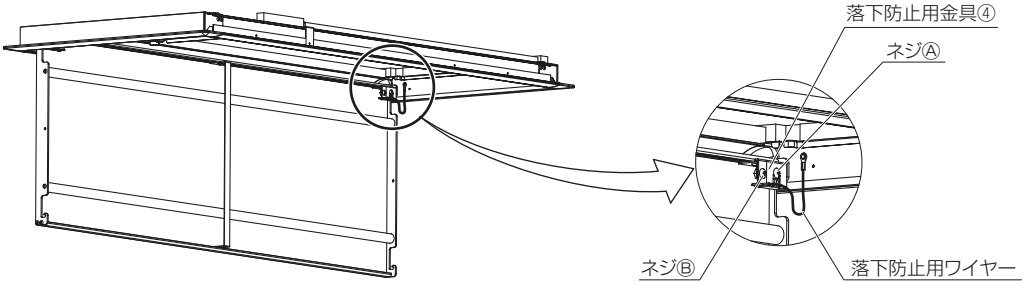

お願い

・ **不慮の落下事故を防止するため、必ず落下防止（ワイヤー / フック / 金具）を取り付けてください。**

4-3. サービスパネルへの建材組込み（P-200 ～ 600WBR-BX 形の場合）

手順

1. 化粧パネルからサービスパネル枠を取り外す。
2. サービスパネル枠より押え金具を外す。（**サービスパネル枠図**）
3. 建材を**寸法表**の寸法に切断してサービスパネル枠内に入れ押え金具を仮止めする。
4. 押え金具を回転し、天井材を押え込み、止めネジを締め付け固定する。（**ネジ取付図**）

寸法表

パネル形名	寸法（mm）
P-200WBR-BX	428 × 1087
P-300WBR-BX	428 × 1207
P-400WBR-BX	428 × 1447
P-600WBR-BX	428 × 1807

サービスパネル枠図

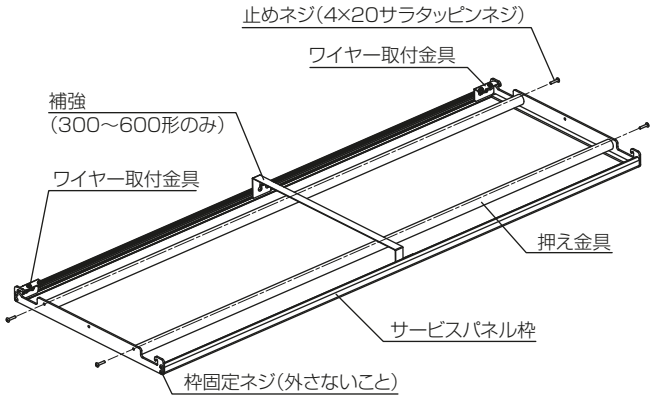

ネジ取付図

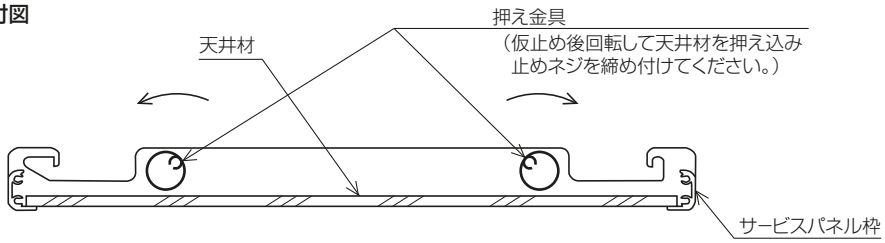

お願い

- 建材の組込み可能厚さは最小 6mm から最大 20mm まで使用できますが、厚さの薄い物については、軽量のため、10mm 以下の物は 4.5kg 以上の天井材をご使用ください。また、厚さが 10mm を超えますとサービスパネル枠固定ネジおよび補強固定ネジに天井材が当たりますので天井材を下図のように ▨ 部を削ってください。（**下図**）

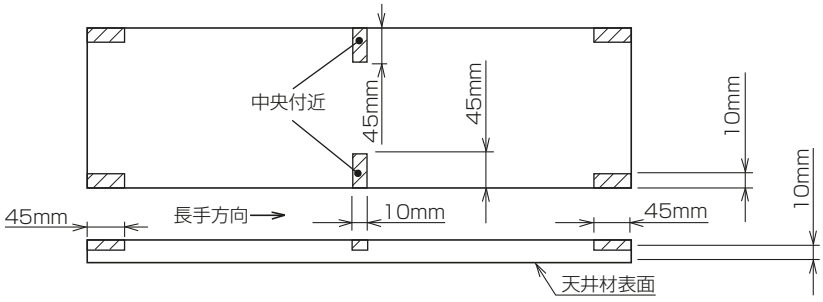

5. 取付工事後の確認

取付工事が完了しましたら、下表に従ってもう一度点検してください。
不具合がありましたら必ず直してください。（機能が発揮できないばかりか、安全性が確保できません。）

No.	チェック項目	チェック欄
1	接合部に隙間がないことを確認してください。 （不備がある場合、風漏れのおそれがあります。）	
2	必ず落下防止（ワイヤー / フック / 金具）を取り付けてください。 （不備がある場合、サービスパネルが落下するおそれがあります。）	
3	取付け後に作業にもれがないかもう一度確認してください。	

6. お客様への説明

- お使いになる方に正しい使い方をご説明ください。
  お使いになる方が不在の場合は、オーナー様・ゼネコン関係者様や建物の管理人様にご説明ください。
- 「安全のために必ず守ること」の項は、安全に関する重要な注意事項を記載していますので、必ず守るようにご説明ください。
- この取付説明書は、取付け後、お使いになる方にお渡しください。
- お使いになる方が代わる場合、この取付説明書を新しくお使いになる方にお渡しください。

三菱電機冷熱応用システム株式会社

〒 640-8686　和歌山市手平 6 丁目 5 番 66 号
（三菱電機（株）冷熱システム製作所内）

WT07864X02