MITSUBISHI ELECTRIC

お願い
適用機種を必ず確認し、取付け間違いのないようにお願いします。

ファンコイルユニット 別売部品

形名
＜化粧パネル＞

P-200WCR-EW	P-200WCRS-EW
P-300WCR-EW	P-300WCRS-EW
P-400WCR-EW	P-400WCRS-EW
P-600WCR-EW	P-600WCRS-EW
P-800WCR-EW	P-800WCRS-EW
P-1200WCR-EW	P-1200WCRS-EW
P-200WCR-EX	P-200WCRS-EX
P-300WCR-EX	P-300WCRS-EX
P-400WCR-EX	P-400WCRS-EX
P-600WCR-EX	P-600WCRS-EX
P-800WCR-EX	P-800WCRS-EX
P-1200WCR-EX	P-1200WCRS-EX

取付説明書
（販売店・工事店様用）

- この製品の性能･機能を十分に発揮させ、また安全を確保するために、正しい取付工事が必要です。取付工事の前に、この説明書を必ずお読みください。
  また、ご使用の前にこの説明書をよくお読みになり、正しくお使いください。
- この説明書内で、安全のために必ず守っていただく項目を⚠警告 ⚠注意の形で記載しました。安全を確保するために、この説明書を必ずお読みください。
- お客様ご自身では据付けないでください。
  （安全や機能の確保ができません。）
- この説明書は大切に保管してください。
- 受注仕様品については製品の細部がこの説明書と若干異なる場合があります。

WT08223X01

安全のために必ず守ること

- この「安全のために必ず守ること」をよくお読みのうえ、取り付けてください。
- ここに記載した注意事項は、安全に関する重要な内容です。必ずお守りください。

⚠ 警告	取扱いを誤った場合、使用者が死亡または重傷を負うことが想定される危害の程度
⚠ 注意	取扱いを誤った場合、使用者が軽傷を負うことが想定されるか、または物的損害の発生が想定される危害・損害の程度

- 図記号の意味は次のとおりです。

（一般禁止）

（接触禁止）

（一般注意）

（一般指示）

- お読みになったあとは、お使いになる方に必ず本書をお渡しください。
- お使いになる方は、本書をいつでも見られるところに大切に保管してください。移設・修理の場合、工事をされる方にお渡しください。また、お使いになる方が代わる場合、新しくお使いになる方にお渡しください。

一般事項

⚠ 警告

特殊環境では、使用しないこと。

- 油・蒸気・有機溶剤・腐食ガス（アンモニア・硫黄化合物・酸など）の多いところや、酸性やアルカリ性の溶液・特殊なスプレーなどを頻繁に使うところで使用した場合、著しい性能低下・腐食による水漏れ・けが・感電・故障・発煙・火災のおそれあり。

使用禁止

⚠ 注意

改造はしないこと。

- 水漏れ・けが・感電・火災のおそれあり。

禁止

パネルやガードを外したまま運転しないこと。

- 回転機器に触れると、巻込まれてけがのおそれあり。
- 高電圧部に触れると、感電のおそれあり。
- 高温部に触れると、火傷のおそれあり。

使用禁止

部品端面・ファンや熱交換器のフィン表面を素手で触れないこと。

- けがのおそれあり。

接触禁止

作業するときは保護具を身につけること。

- けがのおそれあり。

けが注意

運搬・据付工事をするときに

⚠ 注意

20kg 以上の製品の運搬は、1 人でしないこと。

- けがのおそれあり。

運搬禁止

据付工事をするときに

⚠ 警告

梱包材は破棄すること。

- 窒息事故のおそれあり。

指示を実行

⚠ 注意

販売店または専門業者が取付説明書に従って取り付け工事を行うこと。

- けが・感電・故障・火災のおそれあり。

指示を実行

移設・修理をするときに

⚠ 警告

ユニットの分解・改造はしないこと。移設・修理は販売店または専門業者に依頼すること。

- けが・感電・火災のおそれあり。

禁止

(1)形名

P-200WCR-EW	P-300WCR-EW	P-400WCR-EW	P-600WCR-EW	P-800WCR-EW	P-1200WCR-EW	両吹パネル(サービスパネル塗装仕上)
P-200WCR-EX	P-300WCR-EX	P-400WCR-EX	P-600WCR-EX	P-800WCR-EX	P-1200WCR-EX	〃 (天井材組込用)
P-200WCRS-EW	P-300WCRS-EW	P-400WCRS-EW	P-600WCRS-EW	P-800WCRS-EW	P-1200WCRS-EW	片吹パネル(サービスパネル塗装仕上)
P-200WCRS-EX	P-300WCRS-EX	P-400WCRS-EX	P-600WCRS-EX	P-800WCRS-EX	P-1200WCRS-EX	〃 (天井材組込用)

(2)適用機種

両吹パネル		片吹パネル		適用機種
サービスパネル塗装仕上	天井材組込用	サービスパネル塗装仕上	天井材組込用	
P-200WCR-EW	P-200WCR-EX	P-200WCRS-EW	P-200WCRS-EX	LH-200WCR-E LH-200WCR-D(-K) LH-300WCR-D(-K)
P-300WCR-EW	P-300WCR-EX	P-300WCRS-EW	P-300WCRS-EX	LH-300WCR-E LH-400WCR-D(-K)
P-400WCR-EW	P-400WCR-EX	P-400WCRS-EW	P-400WCRS-EX	LH-400WCR-E LH-600WCR-D(-K)
P-600WCR-EW	P-600WCR-EX	P-600WCRS-EW	P-600WCRS-EX	LH-600WCR-E LH-800WCR-D(-K)
P-800WCR-EW	P-800WCR-EX	P-800WCRS-EW	P-800WCRS-EX	LH-800WCR-E LH-1200WCR-D(-K)
P-1200WCR-EW	P-1200WCR-EX	P-1200WCRS-EW	P-1200WCRS-EX	LH-1200WCR-E LH-1400WCR-D(-K)

(3)付属部品

この化粧パネルには、下記部品が付属されていますのでご確認ください。

名称	パネル取付ネジ	シール材
個数	4	2
形状	M6×60	

※シール材寸法

形　名	寸法	形　名	寸法
P-200WCR(S)-EW,EX	720	P-600WCR(S)-EW,EX	1360
P-300WCR(S)-EW,EX	820	P-800WCR(S)-EW,EX	1660
P-400WCR(S)-EW,EX	1060	P-1200WCR(S)-EW,EX	1980

図1

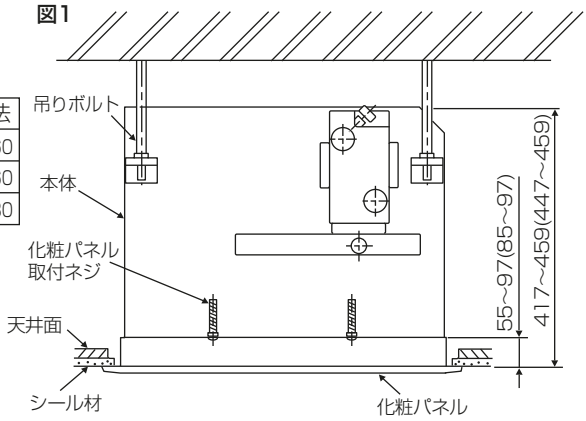

(4)化粧パネルの取付

- 化粧パネルを取付ける前に本体が正常に吊られているか確認してください。パネルを取付ける場合、図1のように55mm以上、97mm以内、天井内に引き込むように据付けられていれば正常です。(　)寸法は、高性能フィルターを使用する場合の寸法を示しています。
  なお、本体と化粧パネルの上･下方向のアジャストはスライド機構により42mmの調整幅があります。
- ファンコイルユニットは必ず水平に据付けてください。傾斜して据付けるとドレン漏れ等の事故に至る場合がありますから、水準器等でユニットの水平を確認し、傾いている場合は、吊り金具の固定ナットをゆるめて再調節してください。
- サービスパネルを図2の順番に動かして外してください。
- 化粧パネルを本体に差込み付属のパネル取付ネジ(4本)で化粧パネルのつば面が天井面にピッタリ合うまで均等に締付けてください。(図1)
- 化粧パネルと本体間の調整は上下方向のみ可能です。左右方向の調整はできませんので、調整は本体吊りボルトと吊り金具(長穴)間で行ってください。
- 化粧パネルと天井面とに隙間がある場合には、付属品のシール材を貼付け、隙間をふさいでください。(図1)

図2

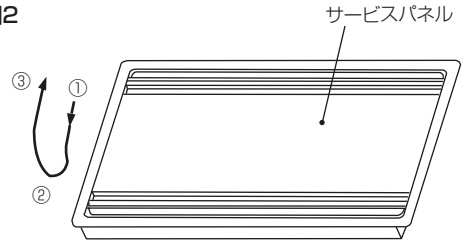

(5)サービスパネルへの建材組込(P-WCR-EXの場合)

- 化粧パネルからサービスパネル枠を取外します。
- サービスパネル枠より押え金具を外します。(図3)
- 建材を表1の寸法に切断してサービスパネル枠内に入れ押え金具を仮付けします。
- 押え金具を回転し、天井材を押え込みネジを締付け固定します。(図4)
- 建材の組込可能厚さは最小6mmから最大17mmまでですが、厚さが10mmを超えますと天井材を図5のように加工してください。

図3

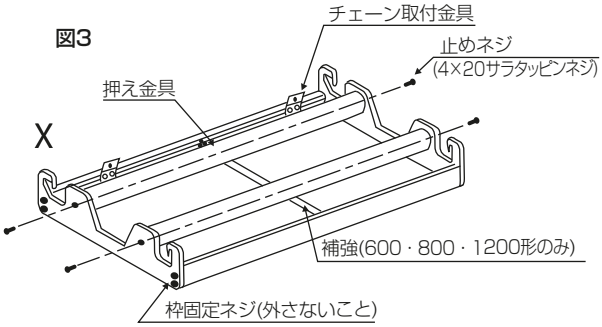

図5

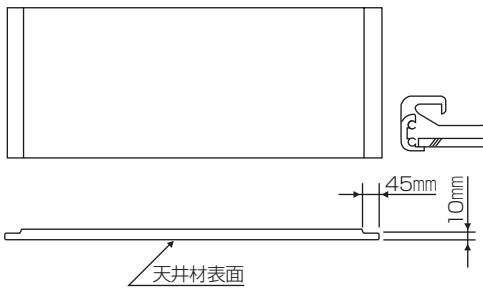

図4

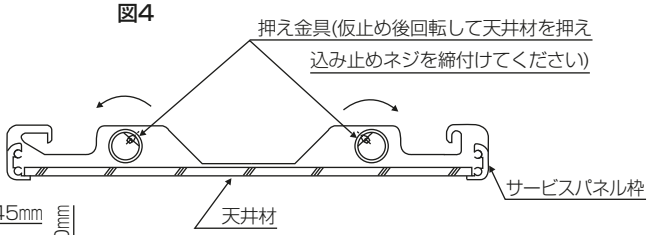

表1

形　名	寸法(mm)
P-200WCR-EX	262×756
P-300WCR-EX	262×856
P-400WCR-EX	262×1096
P-600WCR-EX	262×1396
P-800WCR-EX	262×1696
P-1200WCR-EX	262×2016

(6)片吹パネル(P-WCRS-EWの場合)

・化粧パネルは(4)項を参照し、両吹パネルと同様に取付けてください。
・サービスパネルは図6の順番に動かして外してください。

図6

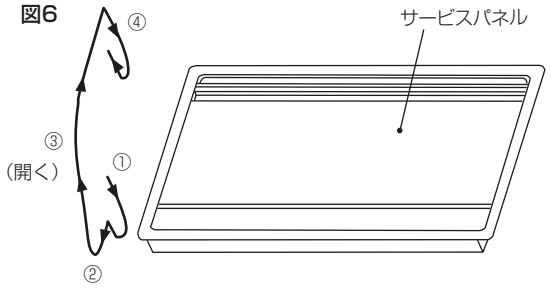

(7)サービスパネルへの建材組込(P-WCRS-EXの場合)

・建材は(5)項を参照し、両吹パネルと同様に取付けてください。
・建材は表2の寸法に切断してサービスパネル枠内に固定してください。
・建材の組込可能厚さは最小6mmから最大17mmまでですが、
厚さが10mmを超えますと天井材を図5のように加工してください。

表2

形　名	寸法(mm)
P-200WCRS-EX	332×756
P-300WCRS-EX	332×856
P-400WCRS-EX	332×1096
P-600WCRS-EX	332×1396
P-800WCRS-EX	332×1696
P-1200WCRS-EX	332×2016

(8)据付け後、点検フタを図7の位置に取付けてください。

図7

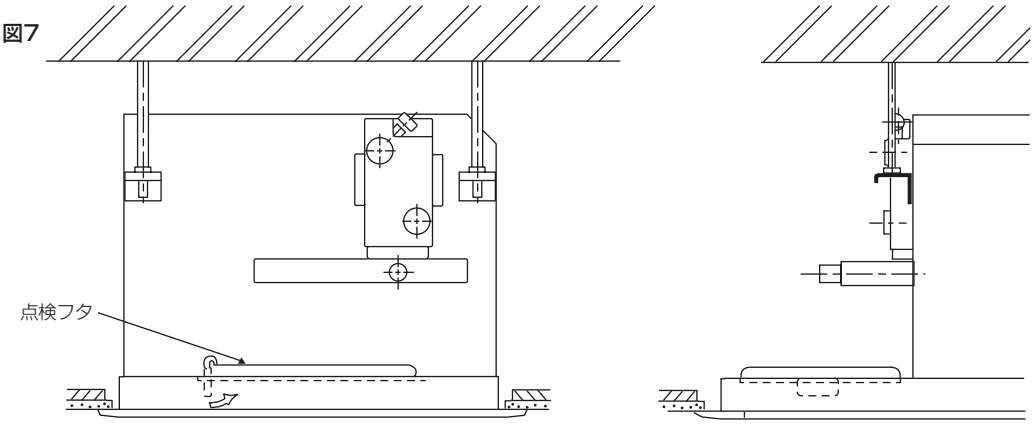

⚠注意

不慮の事故を防止するため、必ず落下防止ワイヤーをパネル両端の穴に引掛けてください。

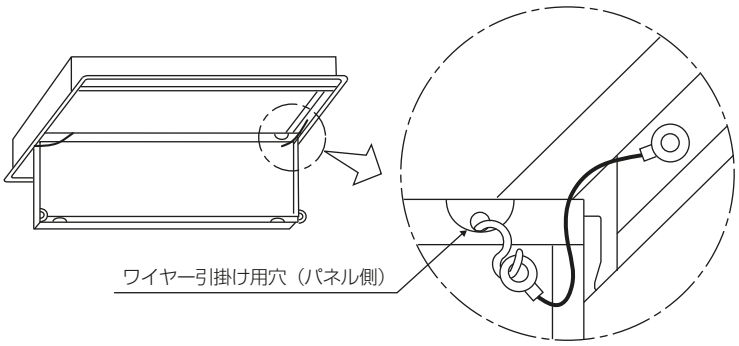

MEMO

MEMO

三菱電機冷熱応用システム株式会社

〒 640-8686　和歌山市手平 6 丁目 5 番 66 号
（三菱電機（株）冷熱システム製作所内）

WT08223X01