MITSUBISHI ELECTRIC

お願い
適用機種を必ず確認し、取付け間違いのないようにお願いします。

ファンコイルユニット 別売部品

形名
＜吸込ダクトフランジ＞

SB-150WDF-F
SB-200WDF-F
SB-300WDF-F
SB-400WDF-F
SB-600WDF-F
SB-800WDF-F

取付説明書
（販売店・工事店様用）

- この製品の性能･機能を十分に発揮させ、また安全を確保するために、正しい取付工事が必要です。取付工事の前に、この説明書を必ずお読みください。
  また、ご使用の前にこの説明書をよくお読みになり、正しくお使いください。
- この説明書内で、安全のために必ず守っていただく項目を ⚠ 警告 ⚠ 注意の形で記載しました。安全を確保するために、この説明書を必ずお読みください。
- お客様ご自身では据付けないでください。
  （安全や機能の確保ができません。）
- この説明書は大切に保管してください。
- 受注仕様品については製品の細部がこの説明書と若干異なる場合があります。

WT08271X01

安全のために必ず守ること

- この「安全のために必ず守ること」をよくお読みのうえ、取り付けてください。
- ここに記載した注意事項は、安全に関する重要な内容です。必ずお守りください。

⚠ 警告	取扱いを誤った場合、使用者が死亡または重傷を負うことが想定される危害の程度
⚠ 注意	取扱いを誤った場合、使用者が軽傷を負うことが想定されるか、または物的損害の発生が想定される危害・損害の程度

- 図記号の意味は次のとおりです。

（一般禁止）

（接触禁止）

（一般注意）

（一般指示）

- お読みになったあとは、お使いになる方に必ず本書をお渡しください。
- お使いになる方は、本書をいつでも見られるところに大切に保管してください。移設・修理の場合、工事をされる方にお渡しください。また、お使いになる方が代わる場合、新しくお使いになる方にお渡しください。

一般事項

⚠ 警告

ユニットの据付・点検・修理をする前に周囲の安全を確認し、子どもを近づけないこと。
- 工具などが落下すると、けがのおそれあり。

禁止

改造はしないこと。
- けが・感電・火災のおそれあり。

禁止

⚠ 注意

部品端面・ファンや熱交換器のフィン表面を素手で触れないこと。
- けがのおそれあり。

接触禁止

作業するときは保護具を身につけること。
- けがのおそれあり。

けが注意

運搬・据付工事をするときに

⚠ 注意

20kg 以上の製品の運搬は、1 人でしないこと。
- けがのおそれあり。

運搬禁止

据付工事をするときに

⚠ 警告

梱包材は破棄すること。
- 窒息事故のおそれあり。

指示を実行

地震に備え、所定の据付工事を行うこと。
- ユニットの落下によるけがのおそれあり。

指示を実行

⚠注意

機器の取り付けは、販売店または専門業者が取付説明書に従って行うこと。

- けがのおそれあり。

指示を実行

移設・修理をするときに

⚠警告

改造はしないこと。ユニットの移設・分解・修理は販売店または専門業者に依頼すること。

- 水漏れ・けが・感電・火災のおそれあり。

禁止

分解・修理をした場合、部品を元通り取り付けること。

- 不備がある場合、けが・感電・火災のおそれあり。

指示を実行

お願い

据付・点検・修理をする場合、適切な工具を使用してください。
・工具が適切でない場合、機器損傷のおそれあり。

本部品セットは天井埋込形
「LH−WFR−F」用です。
取付作業前に必ず本説明書を
お読みください。

下表部品が入っています。ご確認ください。

品番	品　名	個　数						備　考
		150形	200形	300形	400形	600形	800形	
①	ダクトフランジ 1	2	2	2	2	2	2	
②	ダクトフランジ 2	2	2	2	2	2	2	
③	PTTネジ 4×10	22	22	22	22	22	22	使用数は下表参照

1. 適用機種

形名	適用機種
SB−150WDF−F	LH−200WFR−E,LH−150WFR−F
SB−200WDF−F	LH−300WFR−E,LH−200WFR−F
SB−300WDF−F	LH−400WFR−E,LH−300WFR−F
SB−400WDF−F	LH−600WFR−E,LH−400WFR−F
SB−600WDF−F	LH−800WFR−E,LH−600WFR−F
SB−800WDF−F	LH−1200WFR−E,LH−800WFR−F

2. 取付要領：下記要領に従い作業を行ってください。

1. 品番①ダクトフランジ1を吸込口の上下外面に取付けてください。
2. 品番②ダクトフランジ2を吸込口の左右外面に取付けてください。

※注. 部品の取付ネジ数は形番により異なります。
下表のネジ数を使用してください。

形番	150	200	300	400	600	800
ネジ使用個数（本）	10	10	12	14	16	20

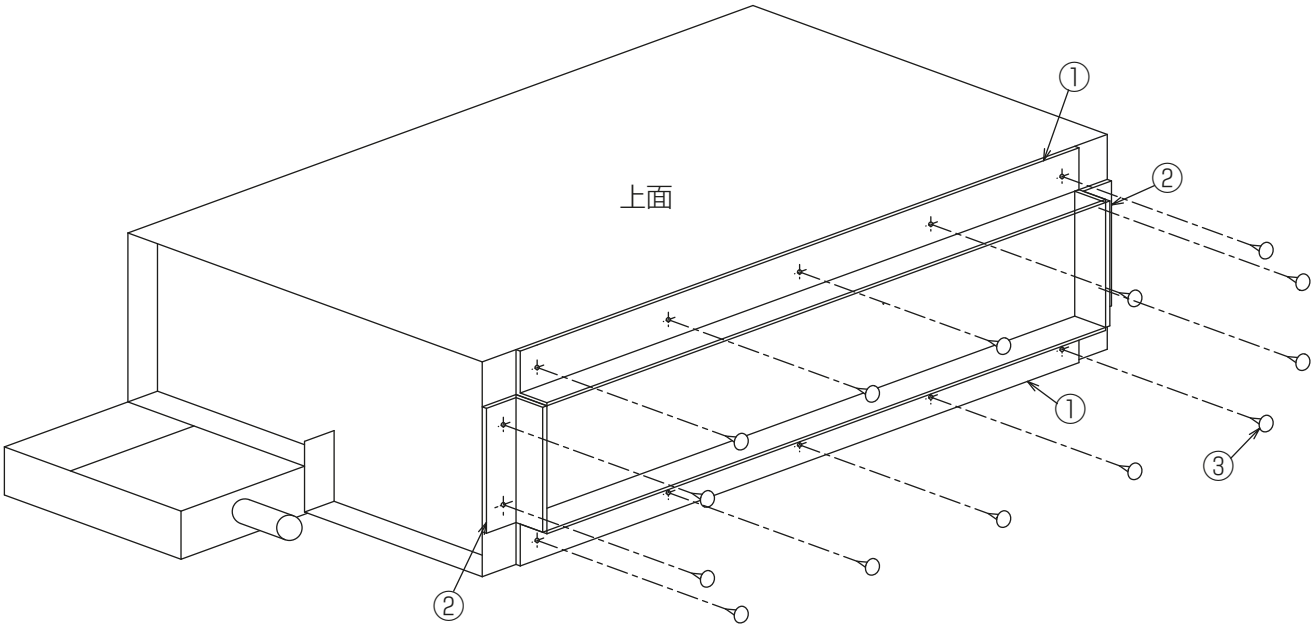

MEMO

MEMO

三菱電機冷熱応用システム株式会社

〒 640-8686　和歌山市手平 6 丁目 5 番 66 号
（三菱電機（株）冷熱システム製作所内）

WT08271X01