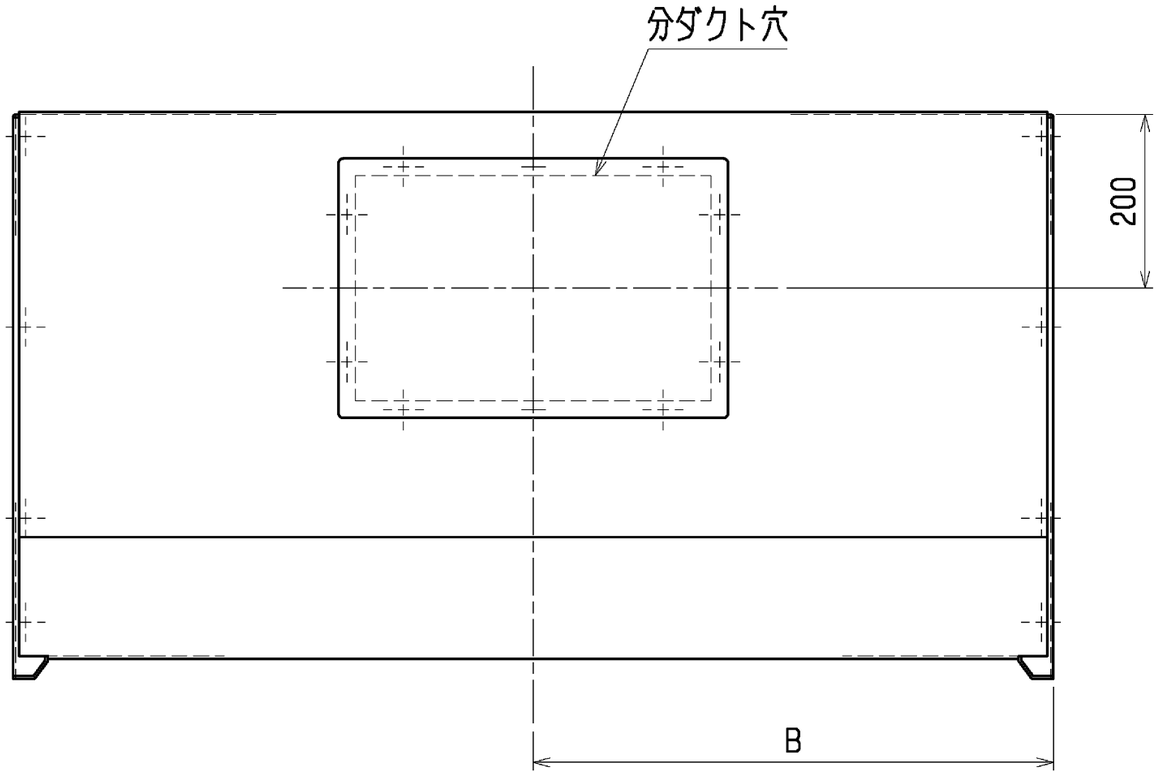

分ダクト穴詳細図

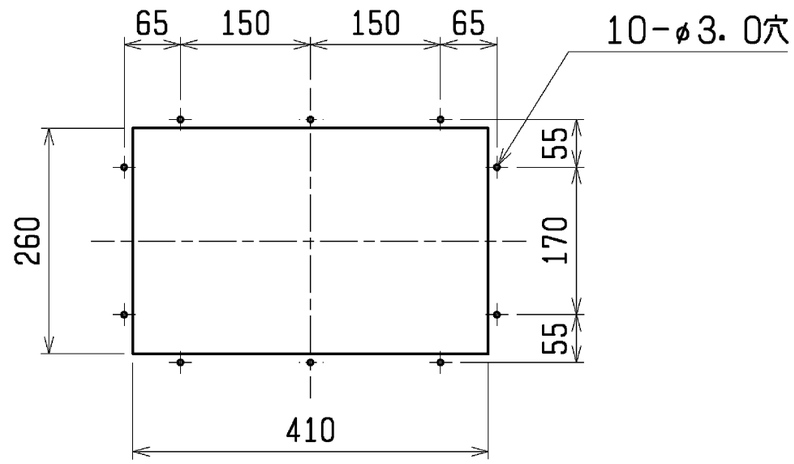

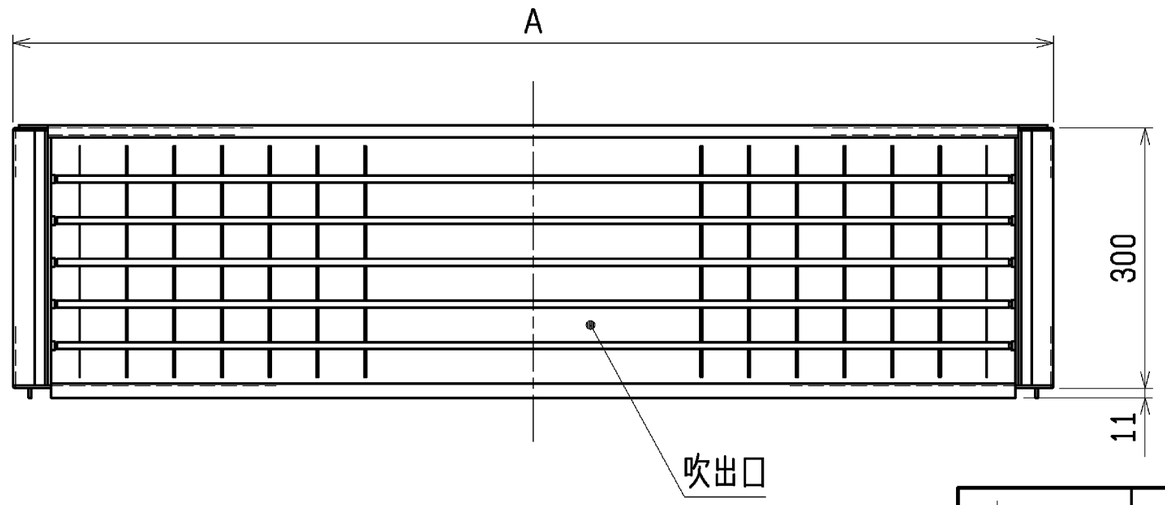

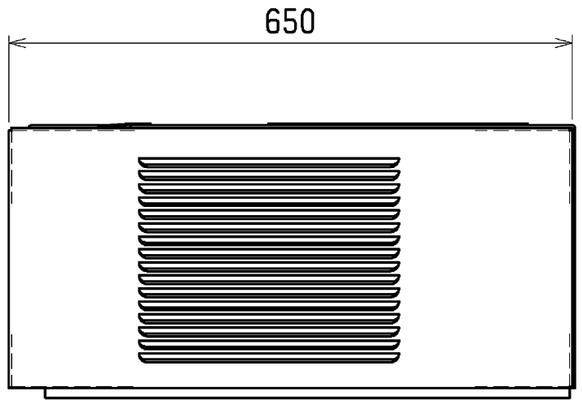

形　名	適用機種	A	B
DR-100WPE-C	LV-100WPE-C	1200	600
DR-150WPE-C	LV-150WPE-C	1640	820
DR-200WPE-C	LV-200WPE-C	1860	930

	作成日付 ISSUED	改定日付 REVISED	TITLE 小形空調機　外形図 パッケージ形　DR-WPE-C
DIM. mm	09-02-13		
SCALE NTS	三菱電機冷熱応用システム株式会社	DRW. NO. WKM94D741	REV. / PAGE 1/1

*