業務用

三菱電機冷熱応用システム株式会社

小形空調機　LH-WPR-C　仕様書

系統									
仕様／形名		700	1000	1400	1800				
形名	熱交換器	ﾌﾟﾚｰﾄﾌｨﾝ付熱交換器(銅管,ｱﾙﾐﾌｨﾝ) 最高使用圧力 0.98MPa							
	電動機	単相ｺﾝﾃﾞﾝｻｰ誘導電動機							
	送風機	直径２３cmシロッコファン							
定格	電動機定格	連続							
	電源	単相　１００Ｖ　６０Hz							
	電流 (A)	3.5	5.7	6.9	8.4				
	入力 (W)	330	560	660	820				
特性	冷房全熱 (kW)	7.59	10.61	15.14	18.20				
	冷房顕熱 (kW)	6.04	8.44	12.08	14.49				
	暖房能力 (kW)	15.21	21.27	30.40	36.48				
	水量 (l/min)	21.8	30.5	43.5	52.3				
	風量 (m^3/min)	24.0	35.0	48.0	59.0				
	水頭損失 (kPa)	14.7	13.1	12.5	19.4				
	騒音 (dB)	47	49	50	51				
	起動電流 (％)	定格電流値の２００％以下							
	耐電圧	ＡＣ１０００Ｖ　１分間 以上							
	絶縁抵抗	１０ＭΩ以上　（５００Ｖメガー）							
	乾燥質量 (kg)	53	65	95	107				
	熱交換器内容積 (cm^3)	2460	3370	4540	5400				
	機外静圧 (Pa)	50	50	50	50				
ﾌｨﾙﾀｰ	ろ材材料	合成繊維，不織布フィルター							
	平均効率	ASHRAE，試験塵埃，比色法効率90%<DOP法0.8μ85%(JIS14種)>							

注 1．　上記値は、強ノッチ(風量調節)の特性値です。

2．　冷暖房能力の測定条件は、右表の通りです。

	ノッチ	入口水温(℃)	入口空気条件(℃)
冷房	強	7.0	乾球温度　27.0　湿球温度　19.0
暖房	強	60.0	乾球温度　20.0

3．　風量は、吹出口で風車式風速計にて測定した値を示します。

4．　騒音測定のマイクロホン位置は右図によります。暗騒音２５ｄＢ以下の無響音室にてＡ特性で測定した値を示します。

5．　水頭損失の測定は、水温１０℃で各機種の定格水量を通水した場合の熱交換器出入口間の静圧差を測定した値を示します。
ただし、バルブ，配管セット等の水頭損失は含まれません。

6．　配管には電動弁又は熱動弁を設置してください。送風を停止した際、冷水を通水したままにしますと、ﾕﾆｯﾄに着露し、水漏れや運転再開時の露飛びの原因になります。

7．　バルブ類の直前には、ストレーナー（４０メッシュ以上）を設置し、配管内の異物を除去してください。

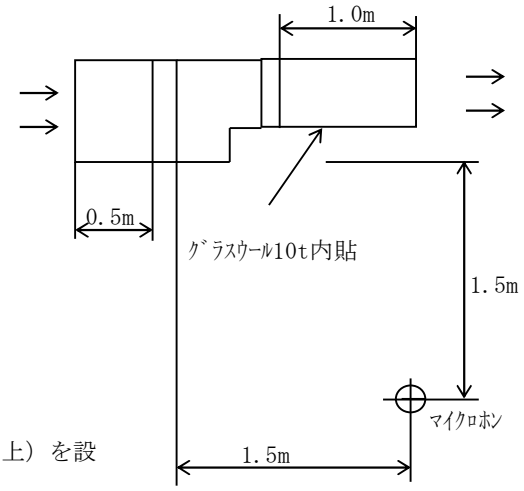

小形空調機　LH-WPR-C　仕様書	WBNC4-1400	高性能フィルター（ＮＢＳ９０％）	

〈60Hz地区〉

改定Ｂ

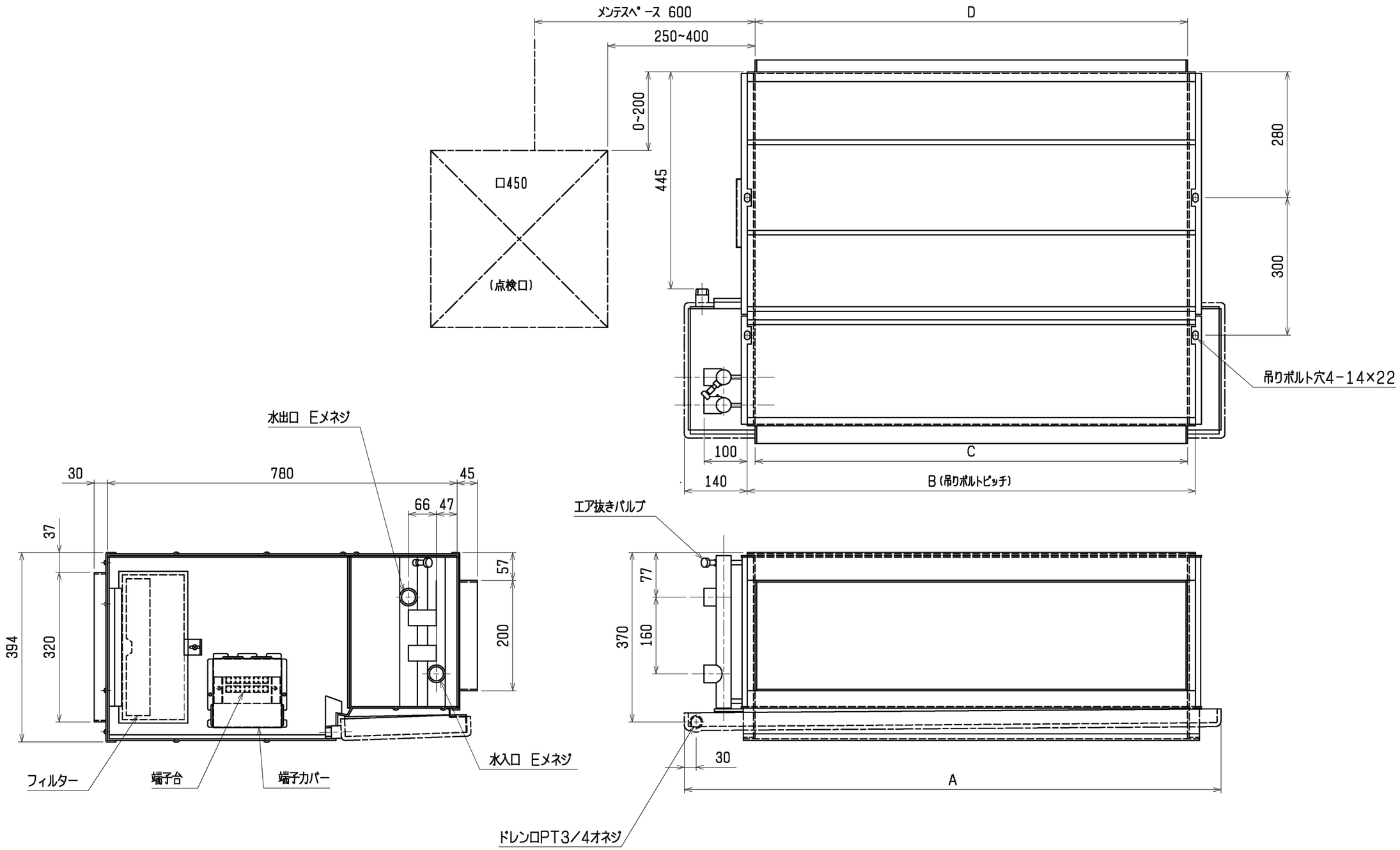

注1．本図は左配管を示します。右配管の場合、本図と対称になります。
　2．現地での配管方向の変更はできません。

形 名	A	B	C	D	E
LH- 700WPR-C	840	640	600	600	PT1
LH-1000WPR-C	1140	940	900	900	PT1
LH-1400WPR-C	1440	1240	1200	1200	PT1-1/4
LH-1800WPR-C	1740	1540	1500	1500	PT1-1/4

STD

	作成日付 ISSUED	改定日付 REVISED	TITLE 小形空調機 外形図 高静圧天井埋込形 LH-WPR-C
DIM. mm	09-02-25		
SCALE NTS	三菱電機冷熱応用システム株式会社	DRW. NO. WKM94G410	REV. / PAGE 1/1

*

小形空調機 接続図

適用機種

LH-WPR-C

接続図

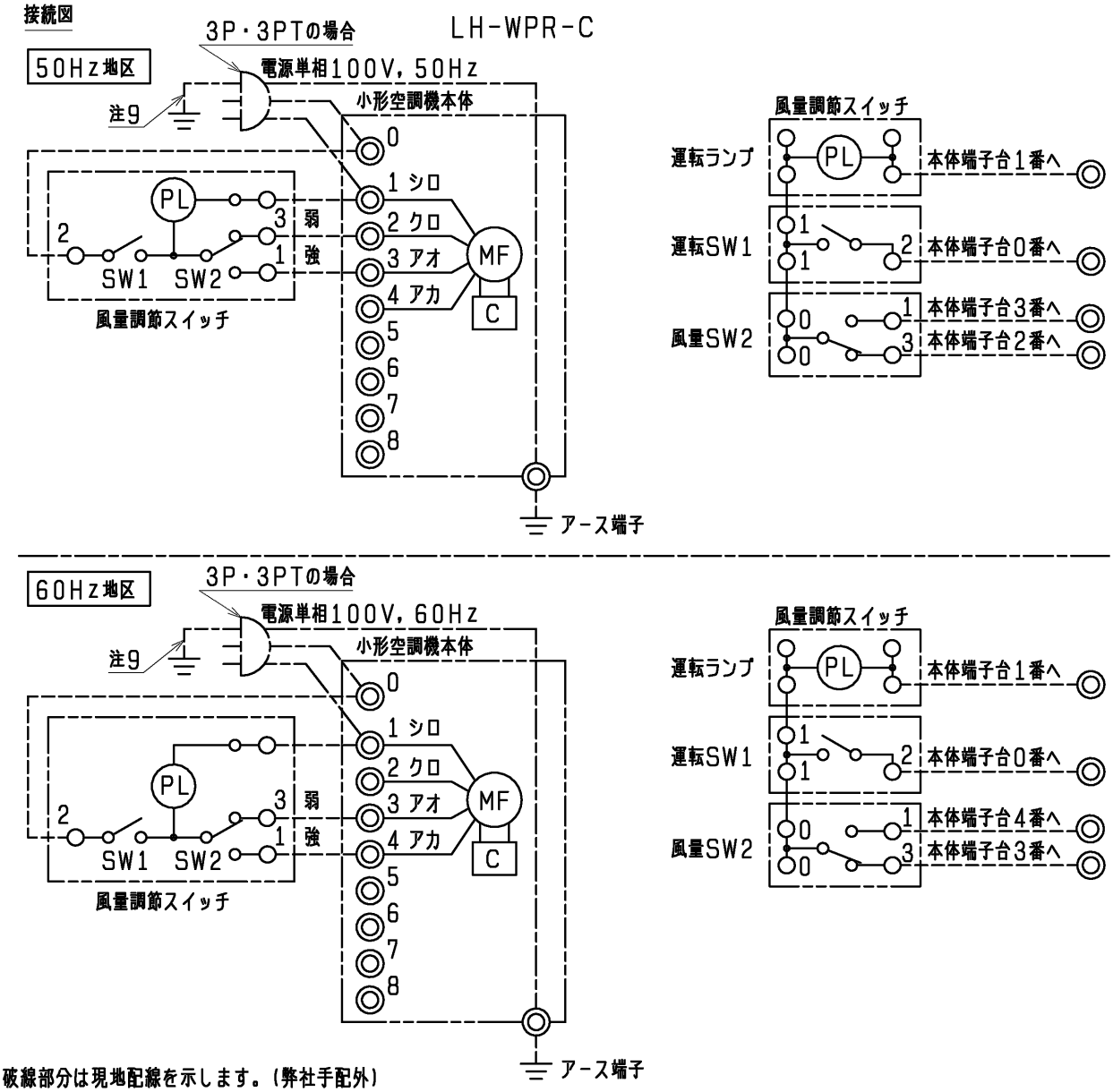

注1．破線部分は現地配線を示します。（弊社手配外）

2．電源周波数により結線が異なります。

3．1400形及び1800形は、送風機用電動機が2台になります。

4．スイッチへの配線は、φ1.6又はφ2.0の単線を使用して下さい。

5．アースは内線規程に基づいて施工してください。

6．電源は必ず端子台0－1に接続してください、誤配線しますと送風機用電動機が焼損します。
（3Pプラグ・3Pツイストロックプラグが無い場合）

7．風量調節スイッチは別売品です。

8．一点鎖線は電動弁・3Pプラグ・3Pツイストロックプラグ仕様の
場合の配線を示します。

9．3Pプラグ・3Pツイストロックプラグ仕様時のアース線です。

記号	名　称
PL	表示灯（運転）
MF	送風機用電動機
C	コンデンサー

	作成日付 ISSUED	改定日付 REVISED	TITLE 小形空調機　接続図		
DIM. mm	09-02-13				
SCALE NTS	三菱電機冷熱応用システム株式会社		DRW. NO. WKM94D691	REV.	PAGE 1/1

*

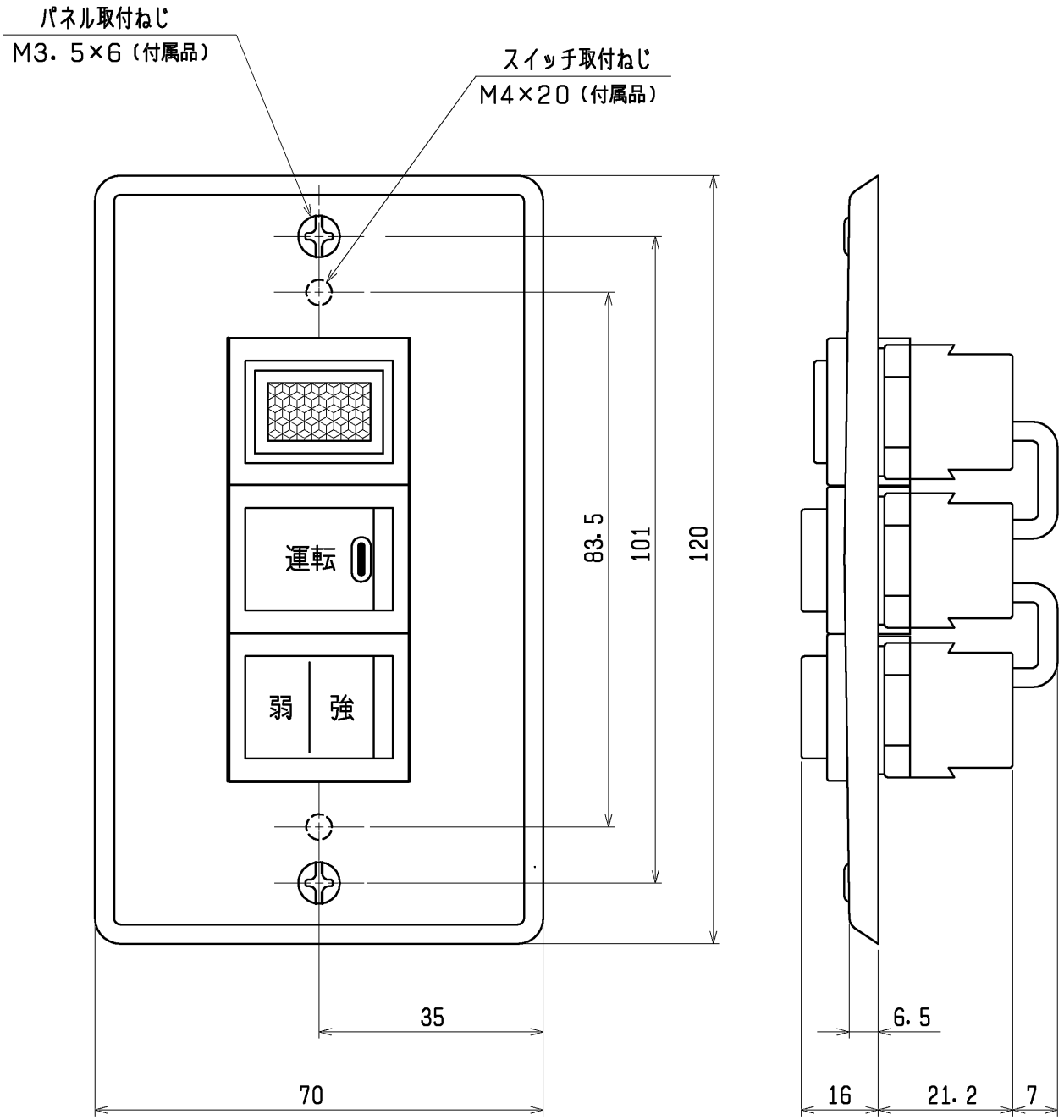

注1. 取付ボックスは、ＪＩＳ　Ｃ　8336　1個用スイッチボックスを、ご使用ください。
　2. スイッチ端子への配線は、φ1．6又はφ2．0の単線を、ご使用ください。

	作成日付 ISSUED	改定日付 REVISED	TITLE 風量調節スイッチ　外形図 FCR-301W		
DIM. mm	09-02-25				
SCALE NTS	三菱電機冷熱応用システム株式会社		DRW. NO. WKM94D723	REV.	PAGE 1/1

*