業務用

小形空調機　LH-WPR-C　仕様書

系統										
仕様／形名			2200	2800						
形名	熱交換器		ﾌﾟﾚｰﾄﾌｨﾝ付熱交換器(銅管,ｱﾙﾐﾌｨﾝ) 最高使用圧力 0.98MPa							
	電動機		三相誘導電動機４極							
	送風機		直径２９cmシロッコファン							
定格	電動機定格		連続							
	電源		三相　２００Ｖ　５０/６０Hz							
	電流(A)	50Hz	3.4	4.2						
		60Hz	4.1	5.1						
	入力(W)	50Hz	1060	1350						
		60Hz	1320	1670						
特性	冷房全熱 (kW)		19.98	24.81						
	冷房顕熱 (kW)		16.44	20.49						
	暖房能力 (kW)		40.00	49.65						
	水量 (l/min)		57.4	71.3						
	風量 (m^3/min)		64.0	80.0						
	水頭損失 (kPa)		10.3	17.1						
	騒音 (dB)		51	53						
	起動電流 (%)		定格電流値の３００%以下							
	耐電圧		ＡＣ１５００Ｖ　１分間 以上							
	絶縁抵抗		１０ＭΩ以上　（５００Ｖメガー）							
	乾燥質量 (Kg)		99	108						
	熱交換器内容積 (cm^3)		5700	6500						
	機外静圧 (Pa)		150	150						
フィルター			合成繊維不織布　重量法４２% ロングライフタイプ							

注 1．冷暖房能力の測定条件は、右表の通りです。

	入口水温(℃)	入口空気条件(℃)			
冷房	7.0	乾球温度	27.0	湿球温度	19.0
暖房	60.0	乾球温度	20.0		

2．風量は、吹出口で風車式風速計にて測定した値を示します。

3．騒音測定のマイクロホン位置は右図によります。暗騒音２５ｄＢ以下の無響音室にてＡ特性で測定した値を示します。

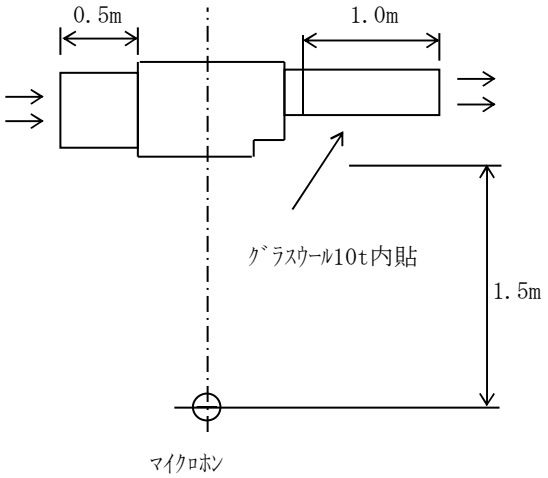

4．水頭損失の測定は、水温１０℃で各機種の定格水量を通水した場合の熱交換器出入口間の静圧差を測定した値を示します。ただし、バルブ，配管セット等の水頭損失は含まれません。

5．配管には電動弁又は熱動弁を設置してください。送風を停止した際、冷水を通水したままにしますと、ﾕﾆｯﾄに着露し、水漏れや運転再開時の露飛びの原因になります。

6．バルブ類の直前には、ストレーナ（４０メッシュ以上）を設置し、配管内の異物を除去してください。

注1．本図は左配管を示します。右配管の場合、本図と対称になります。
2．現地での配管方向の変更はできません。

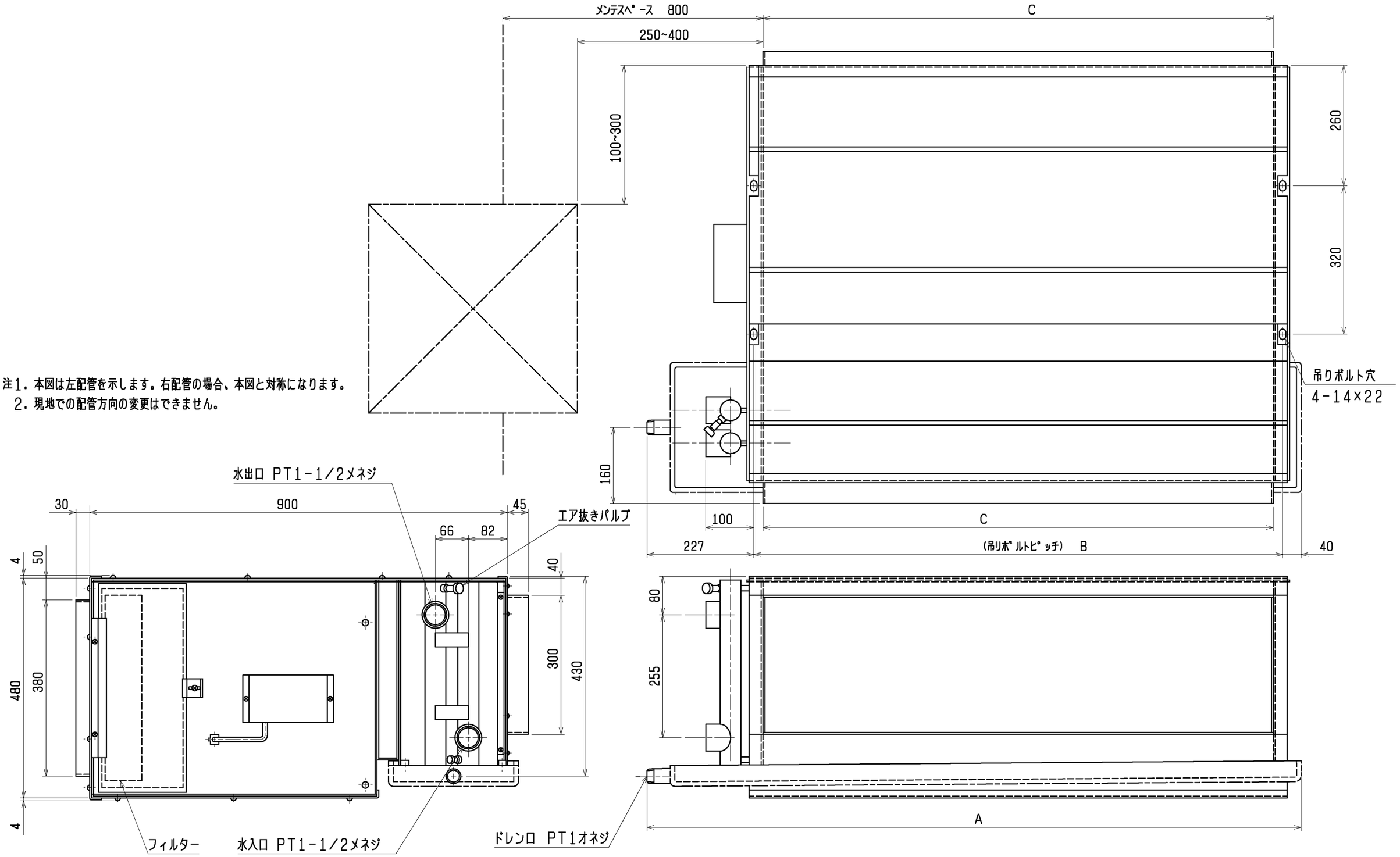

形 名	A	B	C
LH-2200WPR-C	1407	1140	1100
LH-2800WPR-C	1607	1340	1300

	作成日付 ISSUED	改定日付 REVISED	TITLE
DIM. mm	09-02-25		小形空調機 外形図 高静圧天井埋込形 LH-WPR-C
SCALE NTS	三菱電機冷熱応用システム株式会社	DRW. NO. WKM94G415	REV. / PAGE 1/1

*

小形空調機 接続図

適用機種

LH-2200WPR-C

LH-2800WPR-C

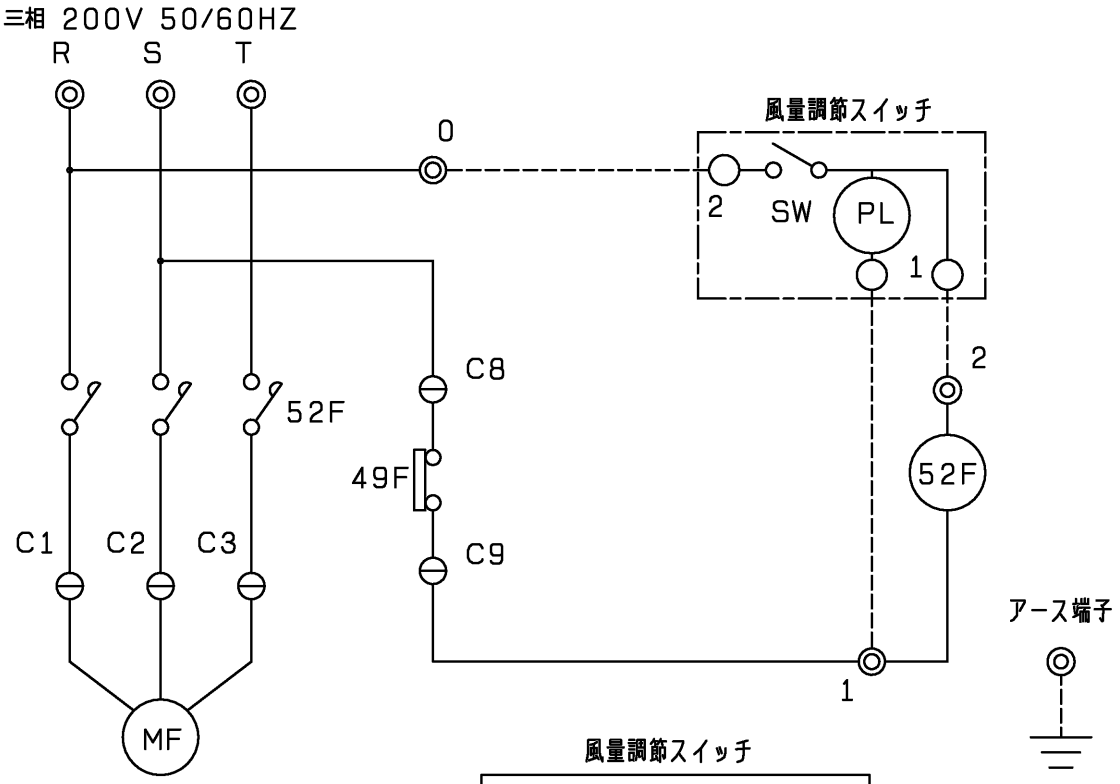

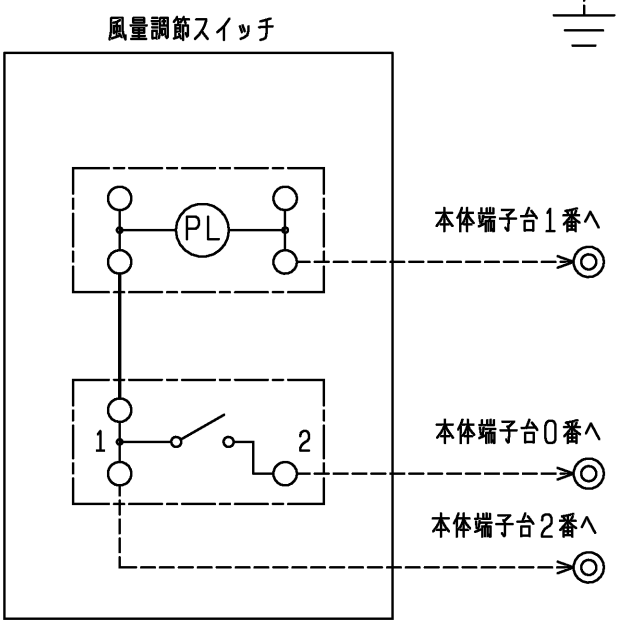

配線要領図

記　号	名　　称
SW	スイッチ（運転）
MF	送風機用電動機
PL	表示灯（運転）
52F	補助継電器
49F	熱動温度開閉器

注1．破線部分は現地配線を示します。<弊社手配外>

2．アースは内線規程に基づいて施工してください。

3．風量調節スイッチは別売品です。

4．スイッチへの配線はφ1．6又はφ2．0の単線を使用してください。

5．上図の配線要領図は、スイッチ裏面より見た図を示します。

	作成日付 ISSUED	改定日付 REVISED	TITLE 小形空調機　接続図		
DIM. mm	09-02-13				
SCALE NTS	三菱電機冷熱応用システム株式会社		DRW. NO. WKM94D692	REV.	PAGE 1/1

*

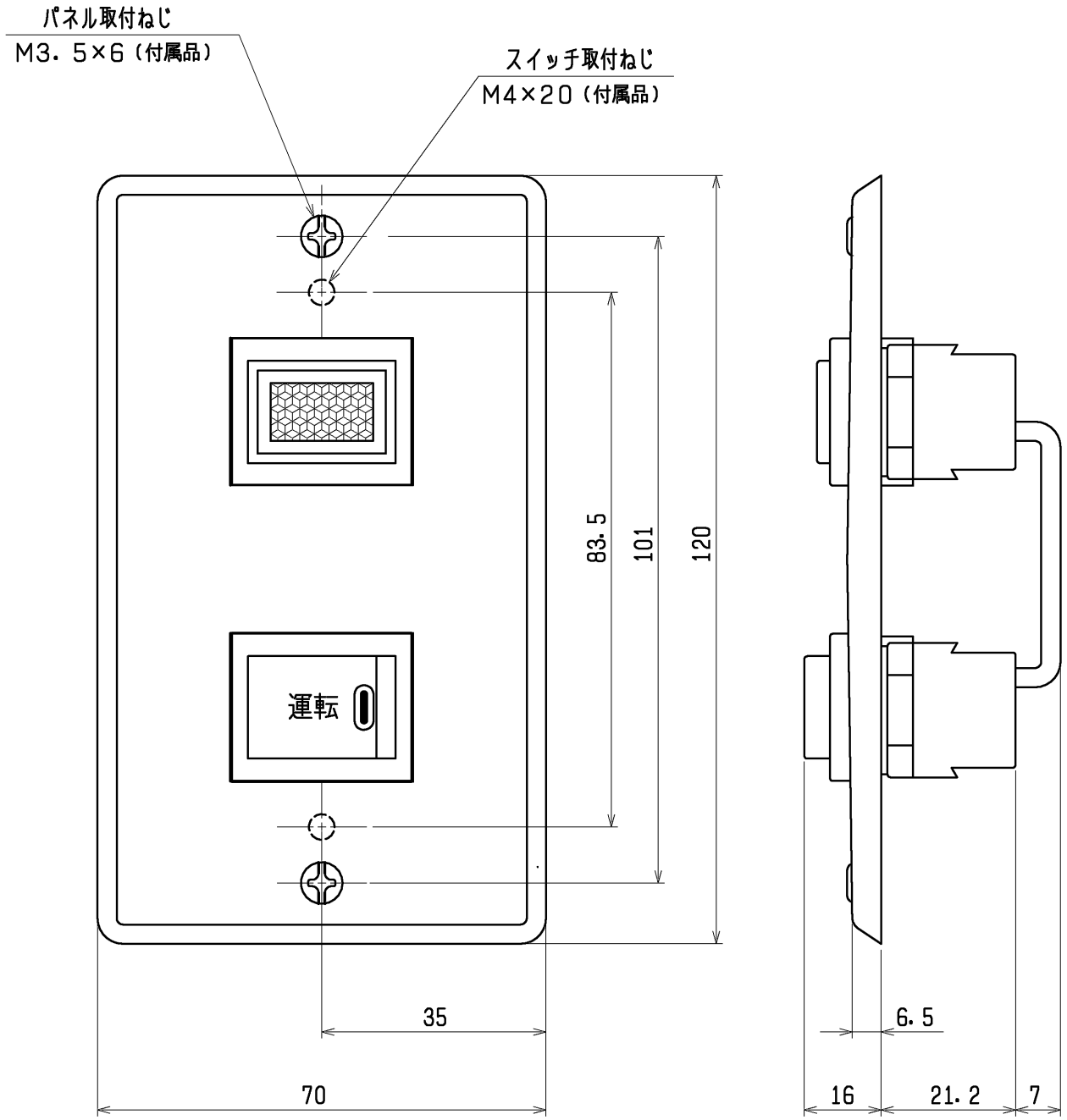

注1. 取付ボックスは、ＪＩＳ　Ｃ　8336　1個用スイッチボックスを、ご使用ください。
　2. スイッチ端子への配線は、φ1．6又はφ2．0の単線を、ご使用ください。

	作成日付 ISSUED	改定日付 REVISED	TITLE 風量調節スイッチ　外形図 FCR-300W		
DIM. mm	09-02-25				
SCALE NTS	三菱電機冷熱応用システム株式会社		DRW. NO. WKM94D722	REV.	PAGE 1/1

*