三菱電機冷熱応用システム株式会社

小形空調機　LV-WPE-C　仕様書

系統										
仕様／形名			150	200						
形名	熱交換器		ﾌﾟﾚｰﾄﾌｨﾝ付熱交換器(銅管,ｱﾙﾐﾌｨﾝ) 最高使用圧力 0.98MPa							
	電動機(KW)		2.2	3.7						
	送風機		鋼板製シロッコファン							
定格	電動機定格		連続							
	電源		三相　２００Ｖ　５０／６０Hz							
	電流(A)	50Hz	7.7	9.8						
		60Hz	8.2	10.6						
	入力(W)	50Hz	1800	2300						
		60Hz	2300	3000						
特性	冷房全熱 (kW)	95%以上	48.51	64.69						
	冷房顕熱 (kW)	95%以上	37.35	49.81						
	暖房能力 (kW)	95%以上	79.43	105.91						
	水量 (l/min)		139.4	185.9						
	風量 (m^3/min)	95%以上	135	180						
	水頭損失 kPa	110%以下	17.2	28.4						
	騒音 (dB)	+3dB以下	61	65						
	耐電圧		ＡＣ１５００Ｖ　１分間 以上							
	絶縁抵抗		１０ＭΩ以上　（５００Ｖメガー）							
	乾燥質量 (Kg)		280	320						
	熱交換器内容積 (cm^3)		15000	16500						
	機外静圧 (Pa)		１００　／　２００							
外観	外装 (マンセル記号)		鋼鈑　（５Ｙ８　／　１）近似色							
フィルター			ＰＰハニカムネットフィルター<水洗浄可能>							

注 1.　冷暖房能力の測定条件は、右表の通りです。

2.　風量は、吹出口で風車式風速計にて測定した値を示します。

3.　騒音測定のマイクロホン位置は右図によります。暗騒音２５ｄＢ以下の無響音室にてＡ特性で測定した値を示します。

4.　水頭損失の測定は、水温１０℃で各機種の定格水量を通水した場合の熱交換器出入口間の静圧差を測定した値を示します。ただし、バルブ，配管セット等の水頭損失は含まれません。

	入口水温(℃)	入口空気条件(℃)
冷房	7.0	乾球温度　27.0　湿球温度　19.0
暖房	60.0	乾球温度　20.0

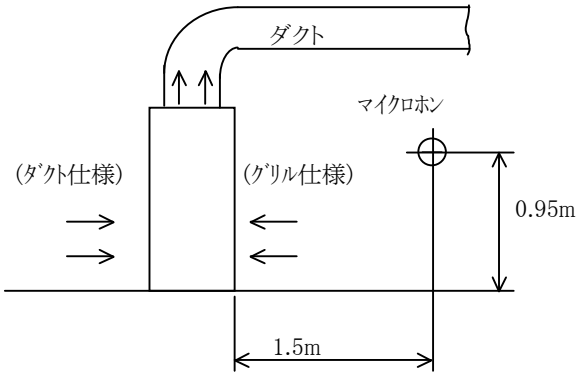

小形空調機　LV-WPE-C　仕様書	WBNC4-1406	グリルタイプ・ダクトタイプ	

標準仕様

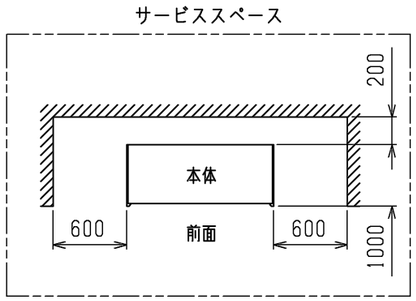

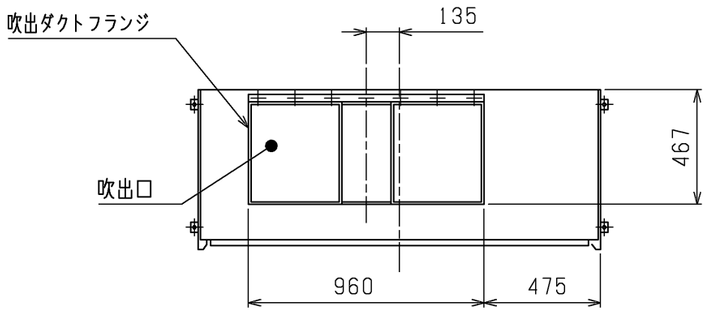

横吸込口詳細図

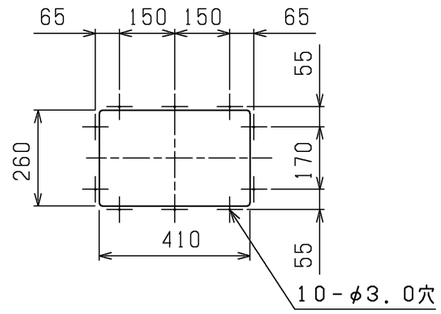

吹出ダクトフランジ詳細図

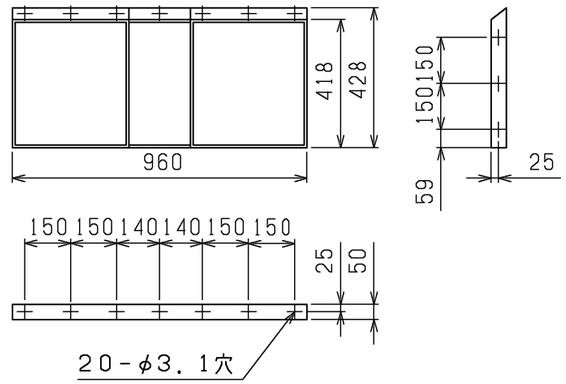

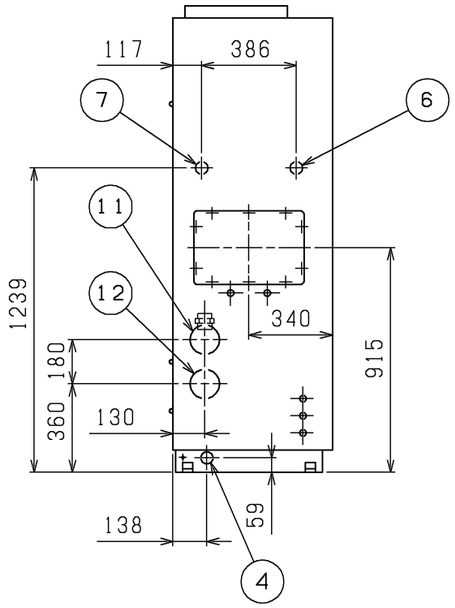

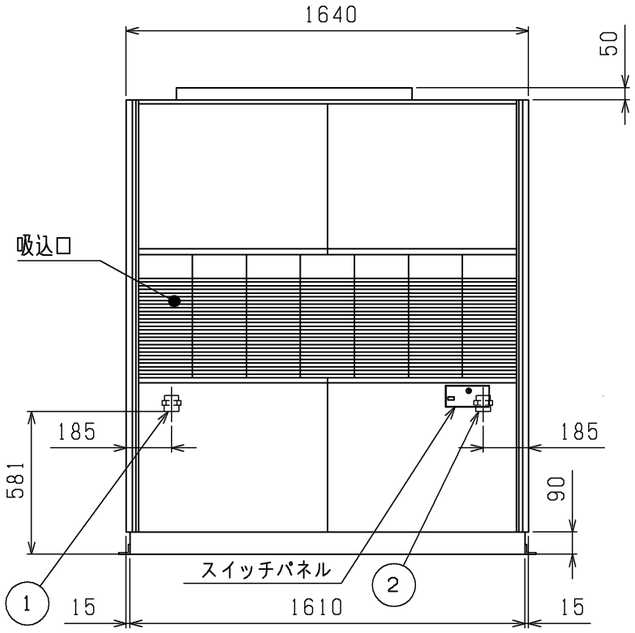

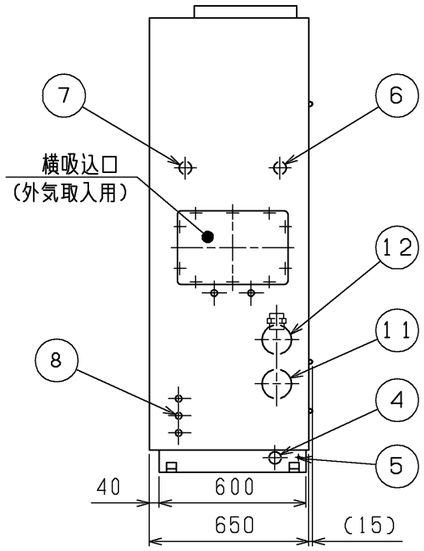

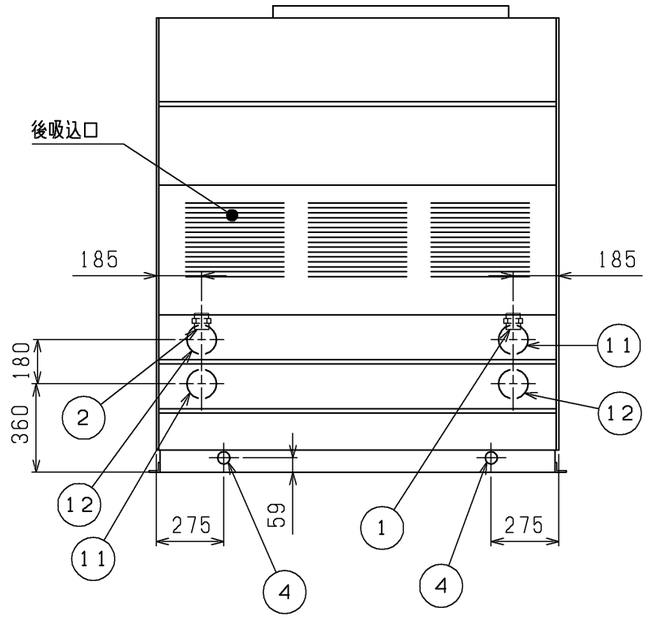

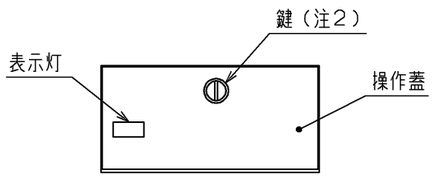

スイッチパネル部詳細図

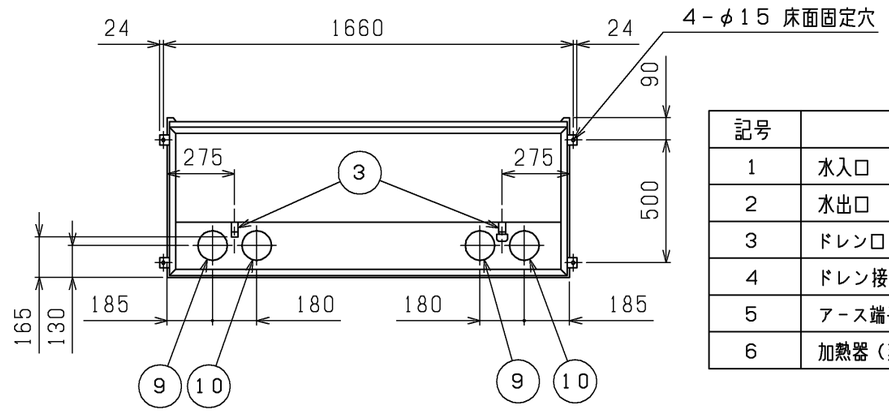

記号	説 明	記号	説 明
1	水入口　PT2オネジ	7	加熱器（蒸気出口，温水入口）　PT1－1／2メネジ
2	水出口　PT2オネジ	8	電源穴（φ27ノックアウト穴）（本体右側のみ）
3	ドレン口　　PT1　オネジ	9	水入口接続穴φ120
4	ドレン接続穴	10	水出口接続穴φ120
5	アース端子　M5ネジ	11	水入口接続穴（φ120ノックアウト穴）
6	加熱器（蒸気入口，温水出口）　PT1－1／2メネジ	12	水出口接続穴（φ120ノックアウト穴）

注1．本体背面に吸込口がありますので、本体設置時、
　　本体と壁面との間に隙間を設けてください。
　2．コイン（100円以下の硬貨）で開閉可能です。
　3．本仕様は、改良のため予告無く変更する場合があります。

グリルタイプ

	作成日付 ISSUED	改定日付 REVISED	TITLE
DIM. mm	18-12-25	19-01-10	小形空調機　外形図 パッケージ形　LV-150WPE-C
SCALE NTS	三菱電機冷熱応用システム株式会社	DRW.NO. W KM94T035	REV. A　PAGE 1/1

A

小形空調機　　接続図

LV-150WPE-C
LV-200WPE-C
LV-100WPE-C（超高静圧モーター仕様）

三相 200V 50/60HZ

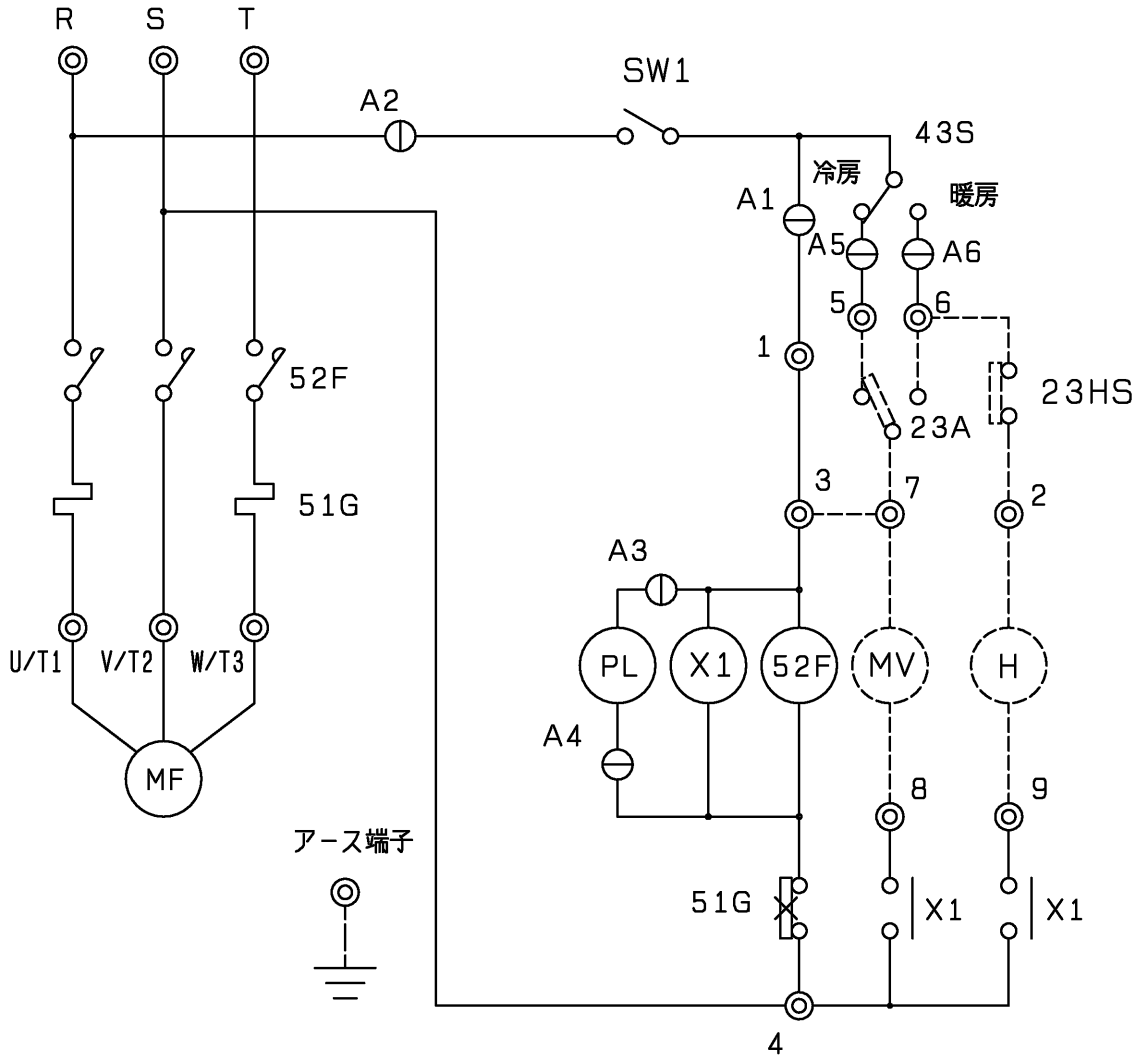

記　号	名　　称
SW1	スイッチ（運転）
43S	スイッチ（冷暖切換）
MF	送風機用電動機
PL	表示灯（運転）
52F	電磁接触器
MV	電動弁（冷温水用）
H	加湿器
51G	熱動過電流継電器
23A	温度調節器
23HS	湿度調節器
A1~A6	6Pコネクター
X1	補助継電器

注．1．破線部分は現地配線を示します。<弊社手配外>
2．アースは内線規程に基づいて施工してください。
3．温度調節器を使用する場合、端子5，6，7，に接続し
1－3間の配線を外し3－7間を接続してください。
4．送風機と冷温水用電動弁を温度調節器で作動させる場合
温度調節器を端子5，6，7に、電動弁を端子7，8に
接続し、1－3間の配線を外し3－7間を接続してください。
5．冷温水用電動弁のみを温度調節器で作動させる場合、温度調節器
を端子5，6，7に、電動弁を端子7，8に接続してください。
6．加湿器および湿度調節器を使用する場合、湿度調節器を端子2，6
に、加湿器を端子2，9に接続してください。

	作成日付 ISSUED	改定日付 REVISED	TITLE 小形空調機　接続図		
DIM. mm	09-02-13				
SCALE NTS	三菱電機冷熱応用システム株式会社		DRW. NO. WKM94D695	REV.	PAGE 1/1

*