形名	FB45122E VPN	電源	
出力	固定出力	温度	
モード			
オプション1			
オプション2			
オプション3			
オプション4			
オプション5			

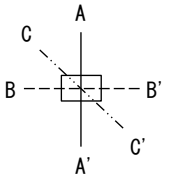

○配光曲線図(cd/1000lm)

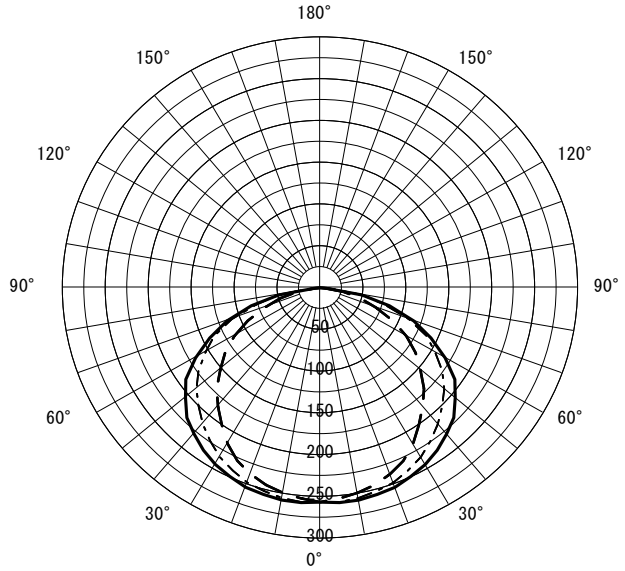

○諸特性

光源		FHF32EX-N-H					
最大取付間隔	高さ	H					
	A-A'	1.4 H					
	B-B'	1.3 H					
器具効率		上方光束		下方光束		計	
		0.0%		86.4%		86.4%	
保守率		良い	0.730	普通	0.690	悪い	0.610

○直射水平面照度　(全光束：3520 × 2 = 7040lm/台)

照度(lx)　── H1.50m --- H2.00m —·— H2.50m —··— H3.00m　(保守率：1.00)

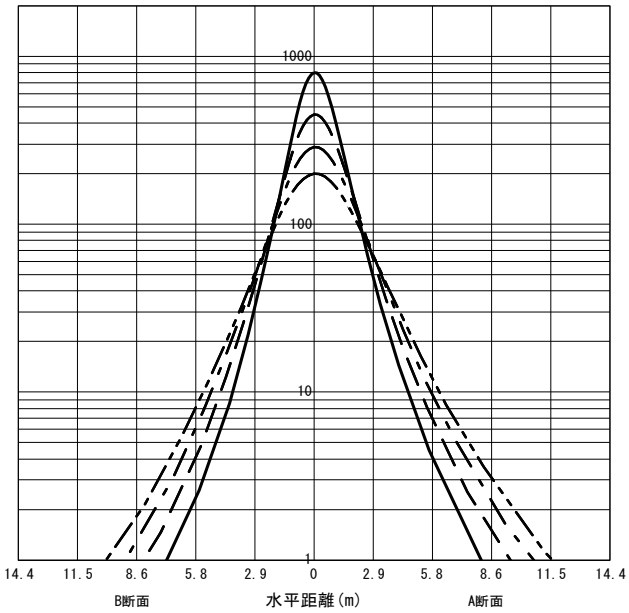

反射率(%)																																		
天井	80								70								50								30								20	0
壁	70		50		30		10		70		50		30		10		70		50		30		10		70		50		30		10		10	0
床	30	10	30	10	30	10	30	10	30	10	30	10	30	10	30	10	30	10	30	10	30	10	30	10	30	10	30	10	30	10	30	10	10	0
室指数	作業面照明率(×0.01)																																	
0.60	52	48	39	37	31	30	25	25	50	47	38	36	31	30	25	25	48	45	37	35	30	29	25	25	45	43	36	35	29	29	25	25	25	23
0.80	62	57	49	46	41	39	35	34	60	55	48	46	40	39	35	34	57	53	47	44	39	38	34	34	54	51	45	43	39	38	34	34	33	32
1.00	70	62	57	53	48	46	42	41	67	61	56	52	48	45	42	40	63	58	53	51	46	45	41	40	59	56	51	49	45	44	41	40	40	38
1.25	76	68	64	59	56	52	50	47	74	66	63	58	55	52	49	47	69	64	60	57	53	51	48	47	65	61	58	55	52	50	47	46	46	44
1.50	81	72	70	64	62	57	56	52	78	70	68	63	61	57	55	52	73	67	65	61	59	56	54	52	69	65	62	59	57	55	52	51	51	49
2.00	88	77	78	70	71	65	65	60	85	75	76	69	69	64	64	60	79	73	72	67	67	63	62	59	74	70	69	66	64	62	60	58	58	56
2.50	93	80	84	74	77	69	71	65	89	79	82	73	75	69	70	65	83	76	77	71	72	68	68	64	78	73	73	70	69	66	65	63	63	61
3.00	96	82	88	77	82	73	77	69	92	81	86	76	80	72	75	69	86	78	81	74	76	71	72	68	81	76	76	73	73	70	69	67	67	65
4.00	100	85	94	81	89	78	84	75	96	84	91	80	86	77	82	74	90	81	85	78	82	75	78	73	84	79	81	76	78	74	75	72	71	70
5.00	103	87	97	84	93	81	89	78	99	86	94	83	90	80	86	77	92	83	88	81	85	78	82	76	86	81	83	79	81	77	78	75	74	73
7.00	106	89	102	86	98	84	95	82	102	88	98	85	95	83	92	81	95	85	92	83	90	82	87	80	89	83	87	82	85	80	83	79	78	76
10.00	108	90	105	89	102	87	100	86	104	89	101	88	99	86	97	85	97	87	95	86	93	84	91	83	90	85	89	84	88	83	86	82	81	79

JIS C 8030:2014

三菱電機照明株式会社