形名	MY-B230234/N 2ACTZ	電源	
出力	連調単色	温度	
モード			
オプション1			
オプション2			
オプション3			
オプション4			
オプション5			

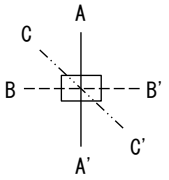

○諸特性

光源		LED				
最大取付間隔	高さ	H				
	A-A'	1.3 H				
	B-B'	1.2 H				
器具効率		上方光束		下方光束		計
		1.5%		98.5%		100.0%
保守率	良い	0.810	普通	0.770	悪い	0.680

○配光曲線図(cd/1000lm)

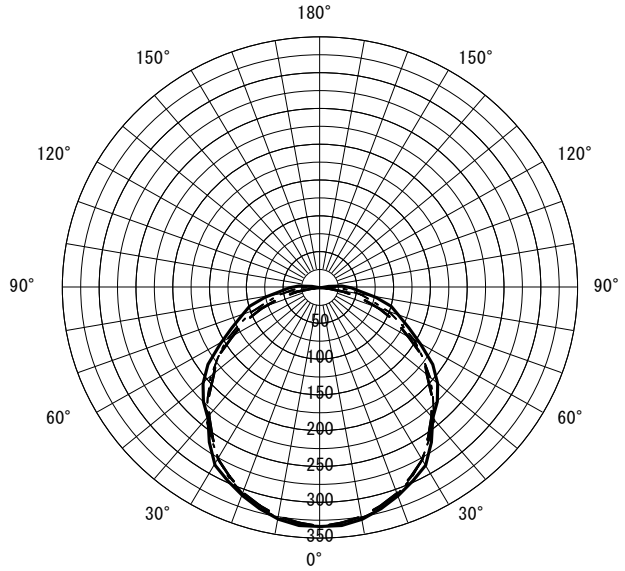

○直射水平面照度　　(全光束：3200 × 1 = 3200lm/台)

照度(lx)　── H1.50m --- H2.00m　─·─ H2.50m　─··─ H3.00m　(保守率：1.00)

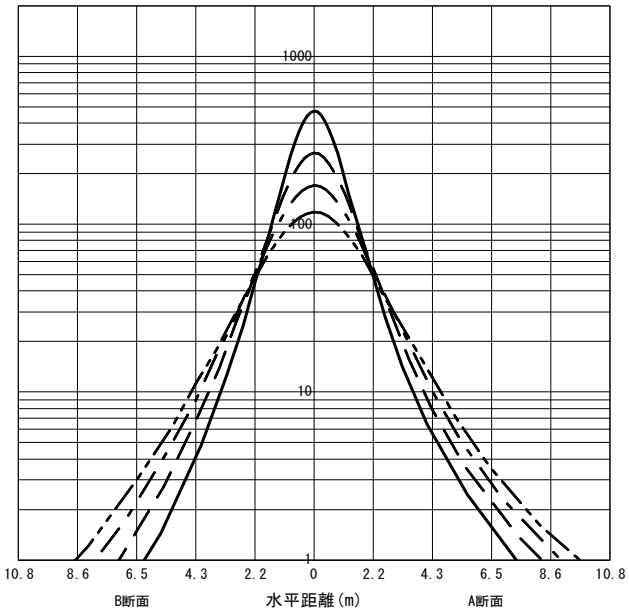

反射率(%)																																		
天井	80								70								50								30								20	0
壁	70		50		30		10		70		50		30		10		70		50		30		10		70		50		30		10		10	0
床	30	10	30	10	30	10	30	10	30	10	30	10	30	10	30	10	30	10	30	10	30	10	30	10	30	10	30	10	30	10	30	10	10	0
室指数	作業面照明率(×0.01)																																	
0.60	61	57	47	44	38	36	31	31	60	55	46	44	37	36	31	31	56	53	44	42	36	36	31	31	53	50	43	41	36	35	31	30	30	28
0.80	73	66	58	55	49	47	42	41	71	65	57	54	48	46	42	41	67	62	55	52	47	46	41	41	63	59	53	51	46	45	41	40	40	38
1.00	81	73	67	62	57	54	50	48	79	71	65	61	56	54	50	48	74	68	63	59	55	53	49	48	69	65	60	58	53	52	48	47	47	45
1.25	89	79	75	69	66	62	58	56	86	77	73	68	65	61	58	55	80	74	70	66	62	60	57	55	75	71	67	64	60	59	55	54	54	52
1.50	94	83	82	74	72	67	65	61	91	81	79	73	71	66	64	61	85	78	75	71	68	65	62	60	79	75	72	69	66	64	61	59	59	57
2.00	102	89	91	81	82	75	75	70	98	87	88	80	80	74	74	69	91	83	83	77	77	72	71	68	85	80	79	75	74	71	69	67	67	64
2.50	107	92	97	86	89	80	82	75	103	90	94	84	87	79	81	75	96	87	89	82	83	77	78	73	89	84	84	80	79	76	75	72	72	69
3.00	110	95	101	89	94	84	88	79	106	93	98	88	92	83	86	79	99	90	92	85	87	81	82	77	92	87	87	83	83	79	79	76	76	73
4.00	115	98	108	93	101	89	96	85	111	96	104	92	98	88	94	85	103	93	98	89	93	86	89	83	96	90	92	87	88	84	85	82	81	78
5.00	118	100	112	96	106	92	101	89	113	98	108	95	103	91	99	88	105	95	101	92	97	89	93	87	98	92	95	90	92	87	89	85	84	82
7.00	121	102	117	99	112	96	108	94	117	100	112	98	109	95	105	93	108	97	105	95	102	93	99	91	101	95	98	93	96	91	94	89	88	86
10.00	124	104	121	102	117	100	114	98	119	102	116	100	113	98	110	97	111	99	108	98	106	96	104	95	103	97	101	95	99	94	98	93	92	89

JIS C 8030:2014

三菱電機照明株式会社