形名	MY-B430337/W AHZ	電源	
出力	固定出力	温度	
モード			
オプション1	L4131A		
オプション2			
オプション3			
オプション4			
オプション5			

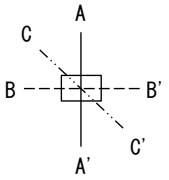

○諸特性

光源		LED				
最大取付間隔	高さ	H				
	A-A'	1.2 H				
	B-B'	1.0 H				
器具効率		上方光束		下方光束		計
		0.0%		100.0%		100.0%
保守率		良い	0.810	普通	0.770	悪い 0.680

○配光曲線図(cd/1000lm)

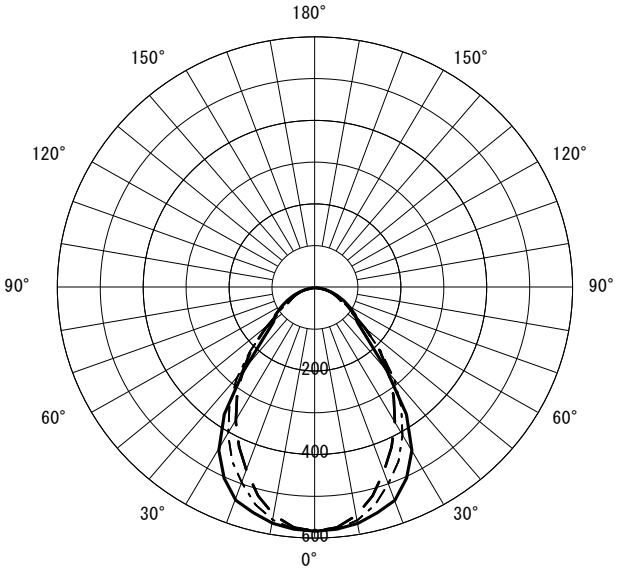

○直射水平面照度　(全光束：1960 × 1 = 1960lm/台)

照度(lx)　── H1.50m --- H2.00m　─·─ H2.50m　─··─ H3.00m　(保守率：1.00)

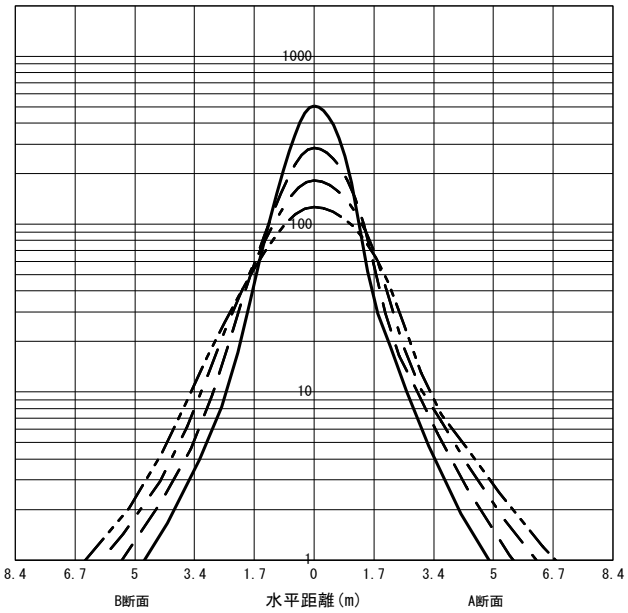

反射率(%)																																		
天井	80								70								50								30								20	0
壁	70		50		30		10		70		50		30		10		70		50		30		10		70		50		30		10		10	0
床	30	10	30	10	30	10	30	10	30	10	30	10	30	10	30	10	30	10	30	10	30	10	30	10	30	10	30	10	30	10	30	10	10	0
室指数	作業面照明率(×0.01)																																	
0.60	73	67	60	57	52	51	47	47	71	66	59	57	52	51	47	46	68	64	58	56	51	50	47	46	66	62	57	55	51	50	47	46	46	45
0.80	84	76	72	67	64	61	58	57	82	75	71	67	63	61	58	57	78	73	69	66	62	60	57	56	75	71	67	65	61	60	57	56	56	54
1.00	92	82	80	74	72	68	66	64	89	81	78	73	71	68	65	63	85	79	76	72	69	67	65	63	81	76	74	71	68	66	64	63	63	61
1.25	98	87	87	80	79	74	73	70	95	86	86	79	78	74	73	70	90	83	82	78	76	73	71	69	86	81	80	76	74	72	70	69	69	67
1.50	103	91	93	84	85	79	79	75	100	89	91	83	84	78	78	74	94	87	87	81	81	77	76	74	90	84	84	80	79	76	75	73	73	71
2.00	109	95	100	89	93	85	88	81	106	94	98	89	91	84	86	81	100	91	93	87	88	83	84	80	94	89	89	85	85	82	82	79	79	77
2.50	113	98	105	93	99	89	94	86	109	96	103	92	97	88	92	85	103	94	97	90	93	87	89	84	97	91	93	88	89	86	86	83	83	81
3.00	116	99	109	95	103	92	98	89	112	98	106	94	101	91	96	88	105	96	100	92	96	90	93	87	99	93	95	91	92	88	89	86	86	84
4.00	120	102	114	99	109	96	105	93	116	100	111	98	106	95	102	93	108	98	104	95	101	93	98	91	102	96	99	94	96	92	94	90	89	88
5.00	122	103	117	101	113	98	109	96	118	102	113	99	110	97	106	95	110	99	107	97	104	96	101	94	103	97	101	95	99	94	97	92	92	90
7.00	125	105	121	103	118	101	115	99	120	103	117	102	114	100	111	98	112	101	110	100	108	98	105	97	105	99	103	97	102	96	100	95	94	93
10.00	127	106	124	105	121	103	119	102	122	105	120	103	118	102	115	101	114	102	112	101	110	100	109	99	107	100	105	99	104	98	103	97	97	95

JIS C 8030:2014

三菱電機照明株式会社