バックガード　CS-ZBGC55　取付要領図

1

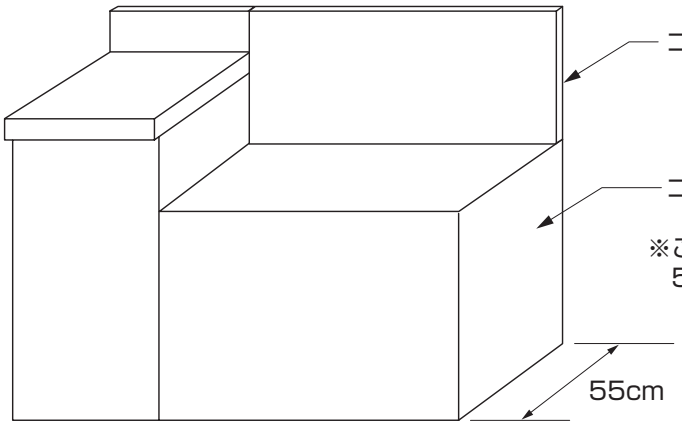

※この製品は、キッチン奥行
55cmのものに対応しています。

コンロ台側のバックガードが付いている場合は、取り外してください。
取り外しできない場合は、手前側に本体が若干出る形となります。

2

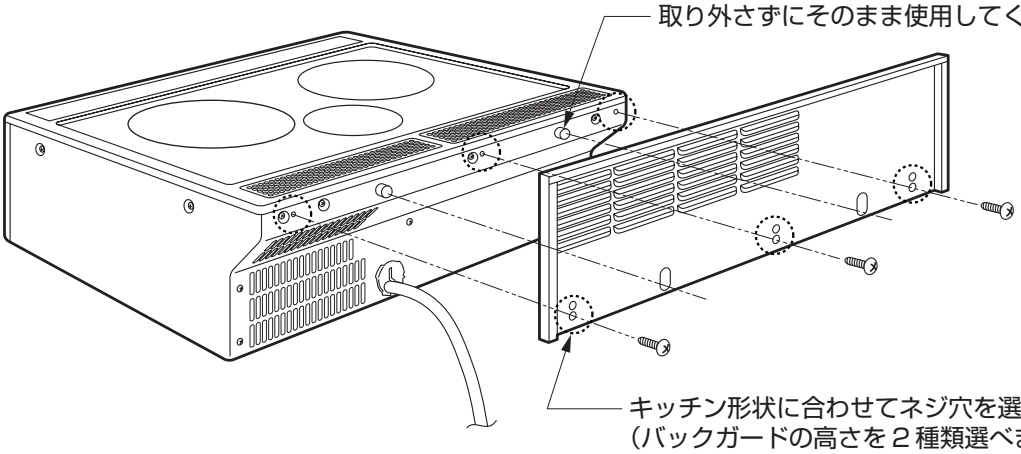

本体◌印のネジ穴に位置を合わせてネジ締めする。（3ヶ所）

3

設 置 図

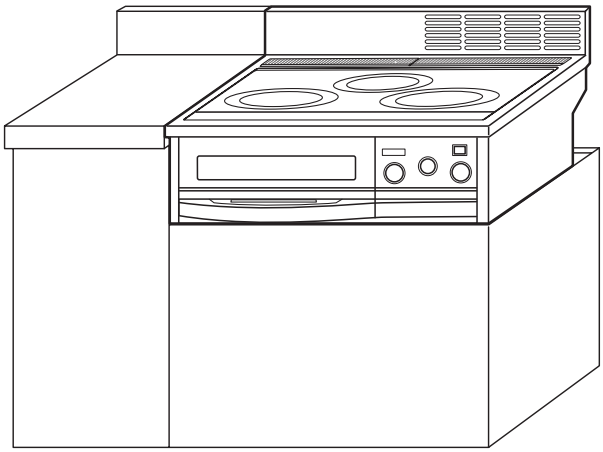

同　梱　物	
取 付 要 領 図	1
バ ッ ク ガ ー ド	1
トラスネジ(4×8)	3