T200Z010H01〈2008-05〉

MITSUBISHI

形　名	形名コード
GZ-6D	67C 630

三菱 電気 給湯機用

脚固定金具
GZ-6D

工事説明書

※適用機種は、当社カタログ・据付工事説明書等に記載してあります。

安全のために必ずお守りください

⚠注意

工事作業中は手袋を着用する
金属端面によるけがの原因になります。

■図記号の意味は次のとおりです。

❗	指示にしたがい行う

1.部品構成一覧

後脚用		前脚用
脚固定金具	平座金	T型座金
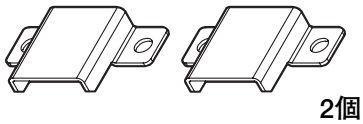 2個	4個	1個

●セットの部品を確認してください。
●本脚固定金具は、給湯機（貯湯タンクユニット）の後脚がアンカーボルトで直接固定できない場合に使用するものです。
基礎工事およびアンカーボルトの施工要領は、給湯機本体に同梱されている据付工事説明書をご参照ください。
●本脚固定金具のアンカーボルト施工位置図および給湯機据付要領は裏面をご覧ください。
●脚固定金具取付後、本体を据え付けるまでの間は、T型座金を紛失しないようご注意ください。

部品寸法図（単位:mm）

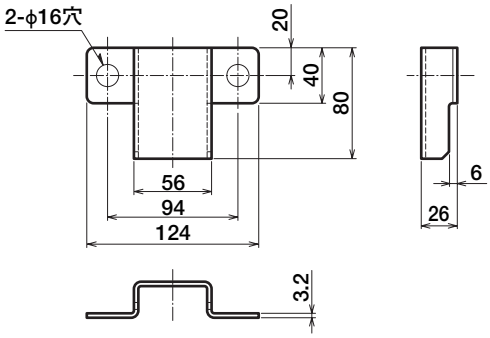

脚固定金具

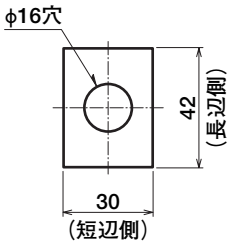

板厚:4.5

平座金

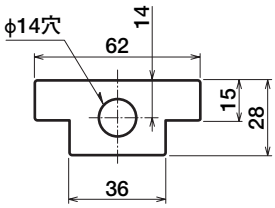

板厚:3.2

T型座金

2.給湯機据付要領

【お願い】 ●満水時の質量に十分耐える平らな面に据え付けてください。

（1）後脚用M12アンカーボルト（4カ所）、前脚用M12アンカーボルト（1カ所）を打ち込む

（2）脚固定金具を付属の平座金（4個）を使用し、M12アンカーボルトで固定する（4カ所）

注）必ず付属の平座金を使用し、図の向きで取り付けてください。

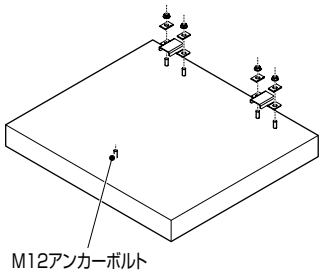

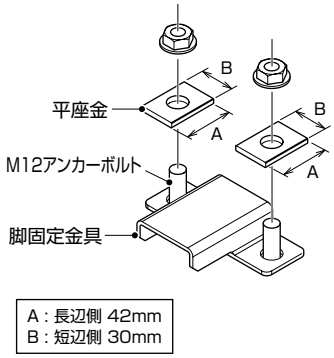

（3）給湯機本体を矢印の方向に移動させ、後脚（2カ所）を脚固定金具の爪に差し込む

注）確実に奥まで差し込んでください。

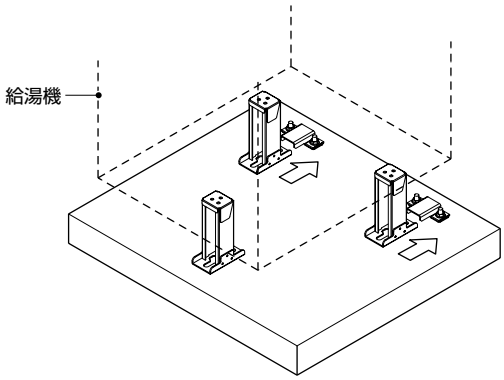

（4）前脚にT型座金を入れ、アンカーボルトで固定する

注）「固定方法①」で取り付かない場合は、「固定方法②」で固定してください。

固定方法①
（当社推奨）

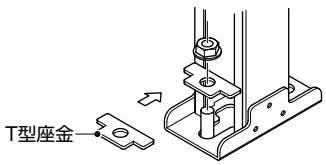

固定方法②
（①の向きで取り付かない場合）

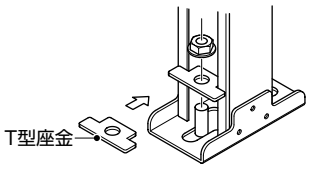

3.脚固定金具用アンカーボルト位置（上面透視図）

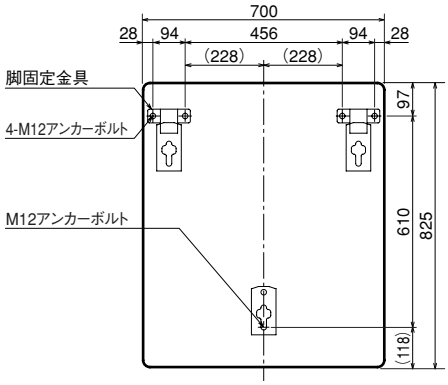

給湯機タンク容量
460L（ローボディ）、550L機種

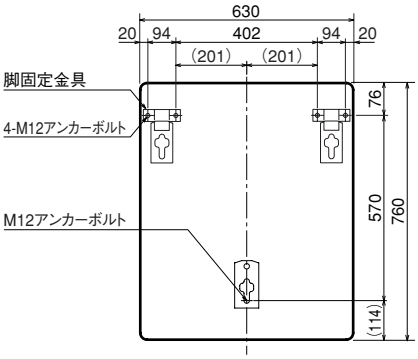

給湯機タンク容量
370L、460L機種

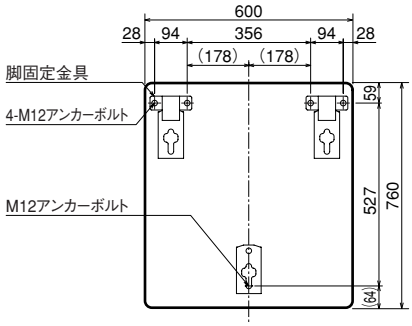

給湯機タンク容量
300L機種

三菱電機株式会社 群馬製作所 〒370-0492 群馬県太田市岩松町800 電話番号 0276-52-1111（代）