T200Z018H11〈2016-10〉

形　名	形名コード
GZ-T2C	58R085

MITSUBISHI ELECTRIC

電気給湯機用 上部振れ止め金具

形名

GZ-T2C

※適用機種は、当社カタログ・据付工事説明書等に記載してあります。

据付工事説明書 販売店・工事店様用

この製品の性能・機能を十分に発揮させ、また安全を確保するために、正しい据付工事が必要です。据付工事の前に、この「据付工事説明書」を必ずお読みください。据付工事は販売店または専門業者が施工してください。

安全のために必ずお守りください

⚠注意 誤った取扱いをしたときに、軽傷または家屋・家財などの損害に結びつきます。

指示に従う

工事作業中は手袋を着用する
金属端面によるけがの原因になります。

【お願い】● この据付工事説明書は、工事終了後に必ずお客様にお渡しください。

取付方法

(1)ゴムブッシュを上へずらす
(2)上ケースに貼り付けてあるシールをはがす
(3)①上部振れ止め金具の角度を合わせて取り付ける
　※このとき、長穴の下にあるねじ穴の位置を確認しておいてください。
(4)⑤穴隠しシールで見える長穴をかくす
(5)②押え金具を置き、③プラスチックワッシャー、④ねじで、ねじ穴に取り付ける
(6)ゴムブッシュを元の位置に戻す

上面図

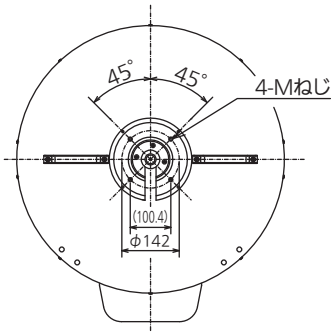

固定例（壁固定）

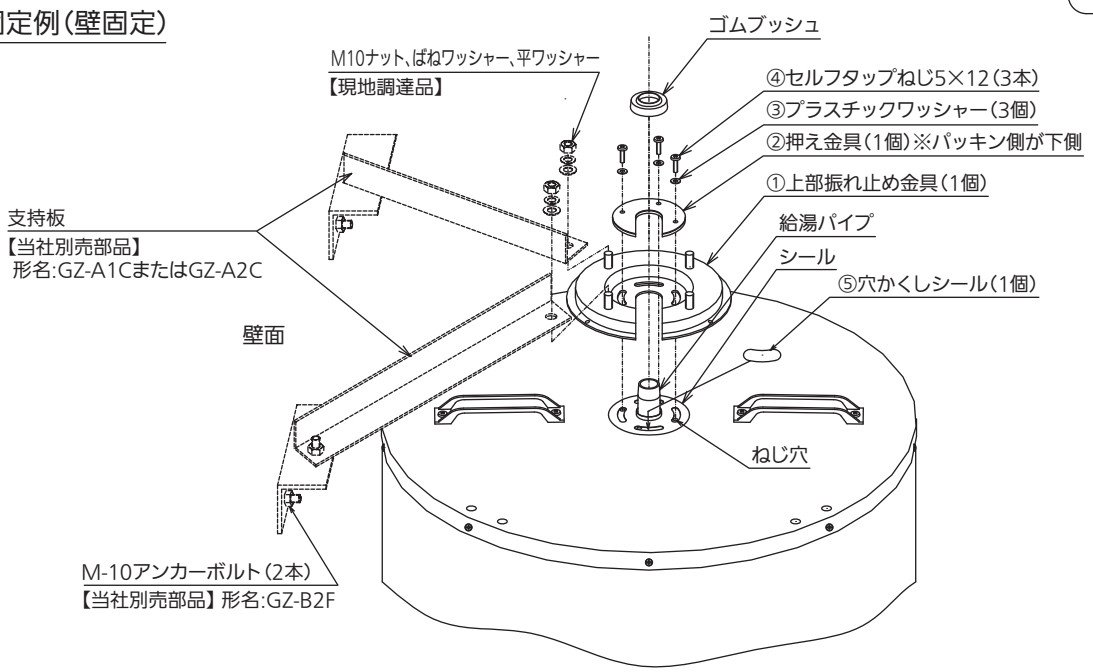

三菱電機株式会社　群馬製作所　〒370-0492 群馬県太田市岩松町800