T320Z003H01〈2014-06〉

| 形　名 | 形名コード |
|---|---|
| GT-L370ZA | 51Z503 |
| GT-L180A | 51Z504 |

MITSUBISHI ELECTRIC

# 電気給湯機用 脚部カバー

形名
## GT-L370ZA、GT-L180A

※適用機種は、当社カタログ・給湯機の据付工事説明書に記載してあります。

# 据付工事説明書 販売店・工事店様用

この製品の性能・機能を十分に発揮させ、また安全を確保するために、正しい据付工事が必要です。据付工事の前に、この「据付工事説明書」を必ずお読みください。据付工事は販売店または専門業者が施工してください。

## 安全のために必ずお守りください

### ⚠注意 誤った取扱いをしたときに、軽傷または家屋・家財などの損害に結びつきます。

指示に従う

**工事作業中は手袋を着用する**
金属端面によるけがの原因になります。

指示に従う

**配管引き回し用切り欠きの切り残りは、やすり等で仕上げる**
金属端面によるけがの原因になります。

【お願い】● この据付工事説明書は、工事終了後に必ずお客さまにお渡しください。

## 1.部品構成一覧　施工前に部品を確認してください。

※GT-L370ZA、GT-L180Aでは、②側面カバー（右）、③側面カバー（左）の形状（奥行きの長さ）が異なります。

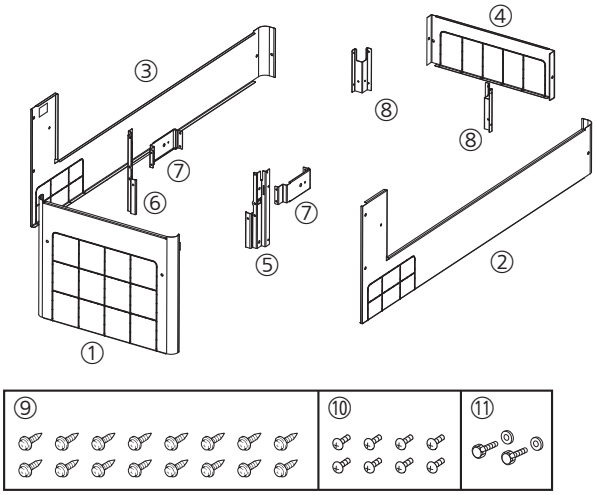


| 品番 | 部 品 名 称 | 数量 |
|---|---|---|
| ① | 前面カバー | 1 |
| ② | 側面カバー（右） | 1 |
| ③ | 側面カバー（左） | 1 |
| ④ | 後面カバー | 1 |
| ⑤ | 前面支持板1（右） | 1 |
| ⑥ | 前面支持板1（左） | 1 |
| ⑦ | 前面支持板2 | 2 |
| ⑧ | 後面支持板 | 2 |
| ⑨ | ワッシャ付タッピンねじ | 16 |
| ⑩ | タッピンねじ4×6 | 8 |
| ⑪ | つまみねじ（固定用ワッシャ付） | 2 |

## 2.取付前のお願い

- 給湯機本体を設置する前に、各支持板を給湯機に取付けてください。
- 各カバーには、配管引き回し用の切り欠きが付いています。設置状況に合わせ、ニッパー等で切り取ってご利用ください。
- **脚部カバーの両端の切り欠きを切り取った場合は、残りの部分も切り取ってください。〈図1〉**
  **（上部のみのつながりでは強度不足になります。強風等で外れて飛ばされることがあります。）**
- **切り残りは、やすり等で仕上げてください。〈図2〉**

〈図1〉

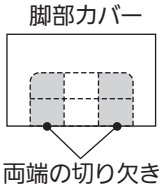


〈図2〉

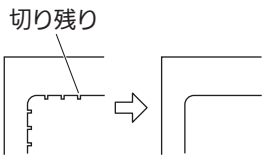

## 3.取付方法

**【お願い】●給湯機を設置する前に、各支持板を給湯機に取付けてください。**

図中の番号(①～⑪)は表紙の部品構成一覧の品番に対応しています。

(1)給湯機に付いている既存の脚部カバー固定用ねじ4本を外す

(2)前面支持板2(⑦)を給湯機に取り付ける

手順(1)で外したねじを使用します。

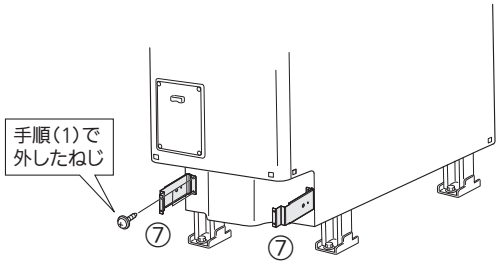


(3)前面支持板1(⑤⑥)、後面支持板(⑧)を給湯機に取り付ける

付属のねじ(⑨⑩)を使用します。

注)給湯機設置後など、側面からのねじ止めが困難な場合は、給湯機の前面カバーを取り外し、図中の破線(▭)で囲ったねじ2本で前面支持板を固定してください。

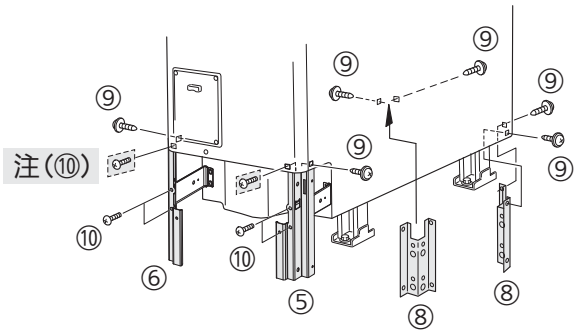


(4)後面カバー(④)を取り付ける

付属のねじ(⑩)を使用します。

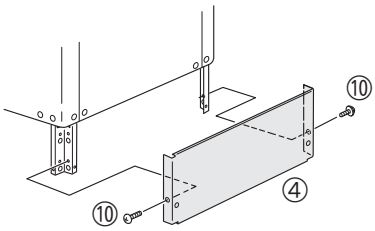


(5)側面カバー(②③)を取り付ける

付属のねじ(⑨)を使用します。

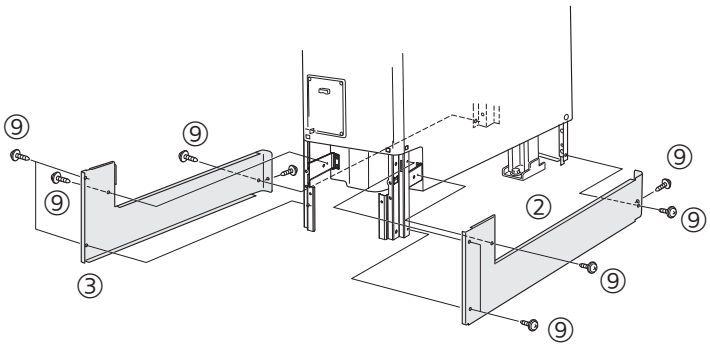


(6)前面カバー(①)を取り付ける

付属のねじ(⑪)を使用します。

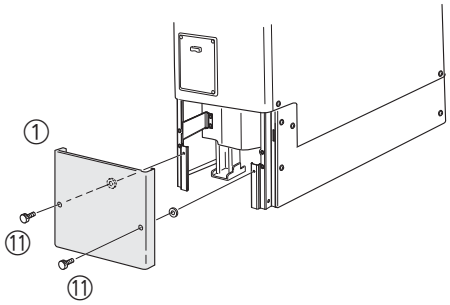


三菱電機株式会社　群馬製作所　〒370-0492 群馬県太田市岩松町800