T962Z274H01〈2010-04〉

MITSUBISHI

形　名	形名コード
GT-125	68D102
GT-127	68D109

三菱 自然冷媒 CO_2ヒートポンプ給湯機用　防雪カバー

形名

GT-125　GT-127

取付説明書

※適用機種は、当社カタログ・据付工事説明書等に記載してあります。

安全のために必ずお守りください

⚠注意 誤った取扱いをしたときに、軽傷または家屋・家財などの損害に結びつきます。

指示に従う

工事作業中は手袋を着用する
金属端面によるけがの原因になります。

1.同梱部品

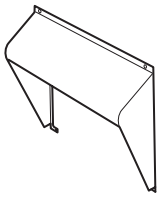
前面カバー

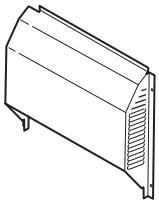
後面カバー

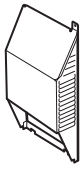
側面カバー

ねじ4×10（6本）

2.取付穴の確認

機種によって取付穴の有無は異なります。取付前に確認してください。

（1）取付穴の有無を確認する〈図1〉

■取付穴が有る機種の場合
裏面手順5を行なってください。

■取付穴が無い機種の場合
手順3、4にしたがって、前パネルに取付穴（6カ所）を開け、
手順5を行なってください。

〈図1〉

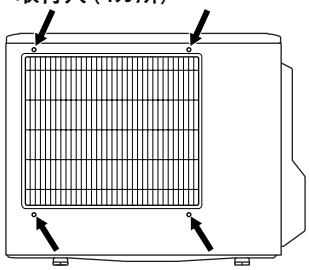

3.前パネルを外す

（1）天板を外す

（2）前パネルを外す

〈図2〉

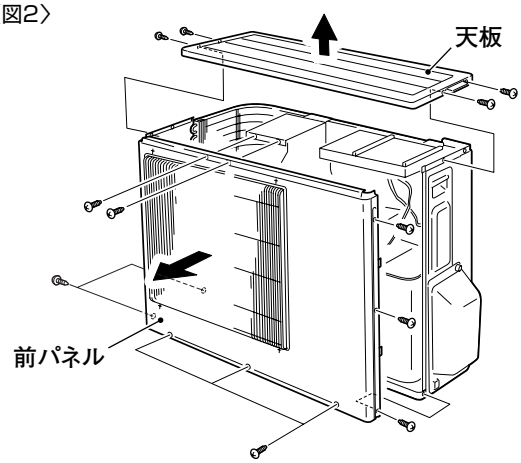

4.取付穴を開ける

（1）前パネルの取付位置（6カ所）のガイドを確認する〈図3、図4〉

取付位置には、ガイド（くぼみ）が付いています。

（2）直径2.8mmのドリルで、前パネルに前面カバー取付穴を4カ所開ける〈図3〉

必ず、前パネルを外してから取付穴を開けてください。
前パネルを外さずに穴を開けると、ドリルが深く入った場合、熱交換器や電気部品を傷つける場合があります。

（3）直径2.8mmのドリルで、前パネルの図の位置に後面カバー取付穴を2カ所開ける〈図4〉

（4）前パネル、天板を取り付ける

〈図3〉

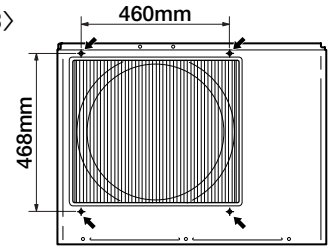

前面カバー取付穴位置（4カ所）

〈図4〉

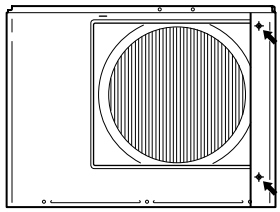

後面カバー取付穴位置（2カ所）

5.ヒートポンプユニットへの取り付け

ねじは十分に締め付けてください。
ねじがゆるんでいると、振動により、ビビり音が発生する場合があります。

（1）前面カバーの取り付け〈図5〉
同梱のねじ（4×10）4本を使用して取り付ける

〈図5〉

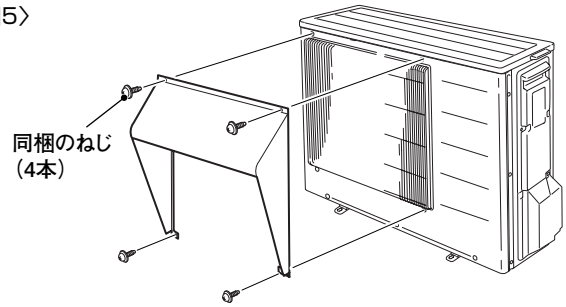

（2）側面カバーの取り付け〈図6〉
ツメ部を3カ所ひっかけた後、既存の天板固定用ねじ1本を使用して取り付ける

〈図6〉

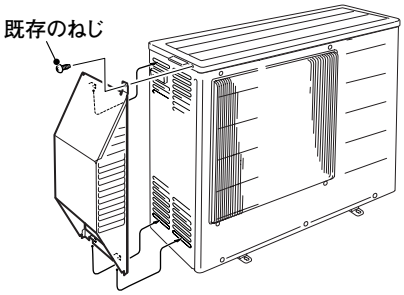

（3）後面カバーの取り付け〈図7〉
同梱のねじ（4×10）2本と既存のねじ3本を使用して取り付ける

〈図7〉

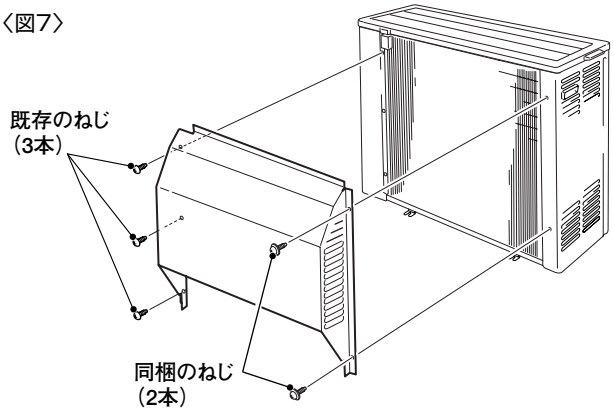

三菱電機株式会社
群馬製作所　〒370-0492 群馬県太田市岩松町800