据置枠（45cmタイプ）工事説明書

■工事をされる方へのお願い

- 据付工事の前に必ずこの説明書をお読みになり、正しく据え付けてください。
- この製品を正しく安全にご使用いただくために、指定された工事を行なってください。
- 電源の配線工事を行なう場合は、必ず「法的有資格者」が行なってください。
- この工事説明書は、必ずお客様にお渡しください。
- この説明書では、イラストを簡略化しておりますので製品と一部異なります。

■設置スペースの確認（単位：mm）

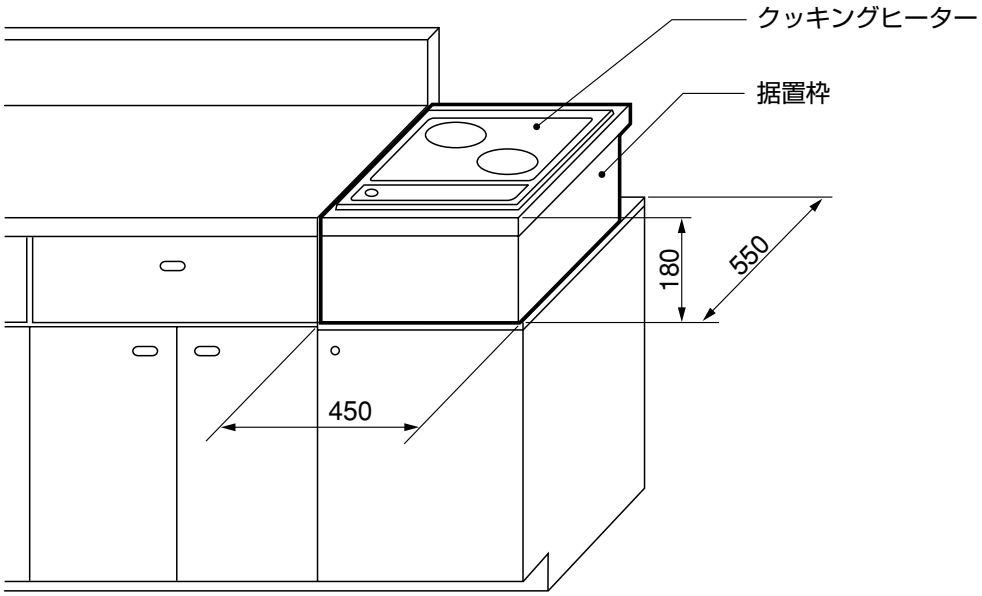

■据付方法

図のように据置枠の上から本体を落とし込んでください。

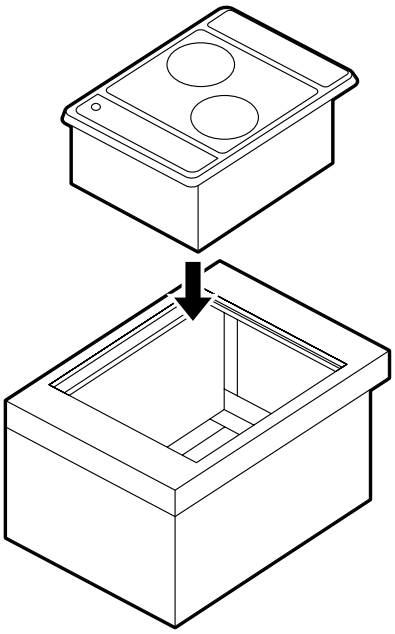

ZT790Z690H01A