＿＿＿＿＿＿＿＿＿＿＿＿＿＿＿＿＿＿＿＿ 様

納入仕様書

御　受　領　願

製品名　三菱IHクッキングヒーター

形　式　CS-G30M, MS

御　受　領　印　欄

平成　　年　　月　　日

三菱電機ホーム機器株式会社

仕様・定格

項目		CS-G30M, MS
定格電圧		単相200V
定格周波数		50-60Hz
定格消費電力		5800W（4800W切替設定可）〈待機時消費電力ゼロW〉
基本周波数		20.1～60KHz
高周波出力		左IH 2700W、右IH 2700W
効率		約90%（IH）　鉄ホーロー鍋（直径24cm）
熱源口数		3口
ヒーター配置	右	IH3.0kW　※ IH（インダクションヒーティング：電磁誘導加熱）
	左	IH3.0kW　※ IH（インダクションヒーティング：電磁誘導加熱）
	中央	RH1.2W　※ RH（クイックラジエントヒーター）
	グリル	SH1.6W　※ SH（シーズヒーター）　水無し両面自動焼き
操作方法（上面操作タッチキー式）	左右IH	切／入、火力調整、揚げ物
	中央RH／グリル	切／入（中央RH）、火力／焼色調整、 切／入（グリル）、姿焼き、切身・ひもの、手動
	その他	主電源、切タイマー選択、タイマー時間調整、ロック
安全機能	高温注意表示	高温注意表示ランプ　※60℃以下消灯
	消し忘れ防止 IHヒーター	45分
	消し忘れ防止 RHヒーター	45分
	消し忘れ防止 グリル	20分
安全装置	IHヒーター	小物検知、温度検知ツインメタルセンサー 異常温度（サーミスタ　250℃）〈空だき〉 過負荷保護装置（電流ヒューズ20A）
	RHヒーター	温度過昇防止（サーモスタット自動復帰OFF温度535℃） 過負荷保護装置（電流ヒューズ10A）
	グリル	過負荷保護装置（サーモスタット180℃、電流ヒューズ20A）
	冷却モーター	回転検知
	チャイルドロック、中央ヒーターロック	ロック キー（長押しごとに切替り） 解除：ロック キー＋ タイマー キー同時長押し
調理モード	左右IH	火力表示：1、2、3、4、5、6、7、8、3kW 消費電力(W)：100、250、500、750、1000、1500、2000、2500、3000
	中央RH	300、600、1200W（3段階）　600W以下断続加熱 300Wの通電率（1200Wを22秒OFF、 8秒ON） 600Wの通電率（1200Wを15秒OFF、15秒ON）
	グリル（手動）	火力：1、2、3 上ヒータ（W）：500、666、800 下ヒータ（W）：200、333、400
	グリル（自動）	「姿焼き」・「切り身・ひもの」モード2種
	揚げ物	150、160、170、180、190、200℃（6段階） ※油温180℃初期自動設定　200g（少量油）～800g自動対応

仕様・定格

項目		CS-G30M, MS	
調理タイマー	右IH・左IH	5時間（火力1、2：1分～5時間、火力3～8：1分～1.5時間、3kW：1分～10分）	
	中央RH	5時間（火力1：1分～5時間、火力2、3：1分～1.5時間）	
	グリル	1～25分（手動）	
グリル	庫内寸法	幅270×奥行360×高さ108mm（焼き網230×285mmヒーターまでの高さ60mm）	
	受け皿	幅267×奥行354×高さ18mm（耐熱ホーロー加工）	
	オーブン室	ステンレス	
外観構造	トッププレート	結晶化ガラスネオセラム　G30M ……ブラック色 耐静荷重　65kg以上　G30MS ……透明色に裏面シルバー塗装	
	外観枠	ステンレス	
	吸排気カバー	鋼板（ホーロー加工）	
	グリル扉	強化ガラス	
電源コード		3芯キャブタイヤケーブル（丸型）3.5mm^2×2＋1.25mm^2×1、0.6m	
電源プラグ		接地2P　30A　250V	
推奨漏電しゃ断器		定格電流30A、感度電流15mA 〈例〉パナソニック電工　BJS3022N（HBモジュール） BSHE23022（コンパクトタイプ同等品）	
標準鍋（IH）		鉄ホーロー鍋（直径24cm）	
寸法	製品	幅598×奥行554×高さ236mm	
	梱包	幅660×奥行670×高さ340mm	
重量	製品	約18kg	
	梱包込	約22kg	
据付性	取付穴	560×460（コーナR4～30以下）	
	穴位置	扉から天板先端までの前うき出し寸法（A）＋40～60mm	
	壁との距離（外枠）	横　56mm以上	
		後　60mm以上	
付属品（本体同梱）	天ぷら鍋	22cm（ステンレス鋼）　クローム18%、　底の厚み1.5mm	
	グリルあみ	トリニッケルクロムメッキ（鉄線）	
形名		CS-G30M	CS-G30MS
機種コード　本体		T939T168G01	T939T168G02
形名コード		47W156	47W155
総務省電波法確認番号		AFPP01	AFPP02
JANコード		4902901642937	4902901642920
フロントパネル色		シルバー	シルバー
天板色		ブラック	シルバー

操作部

上面操作部

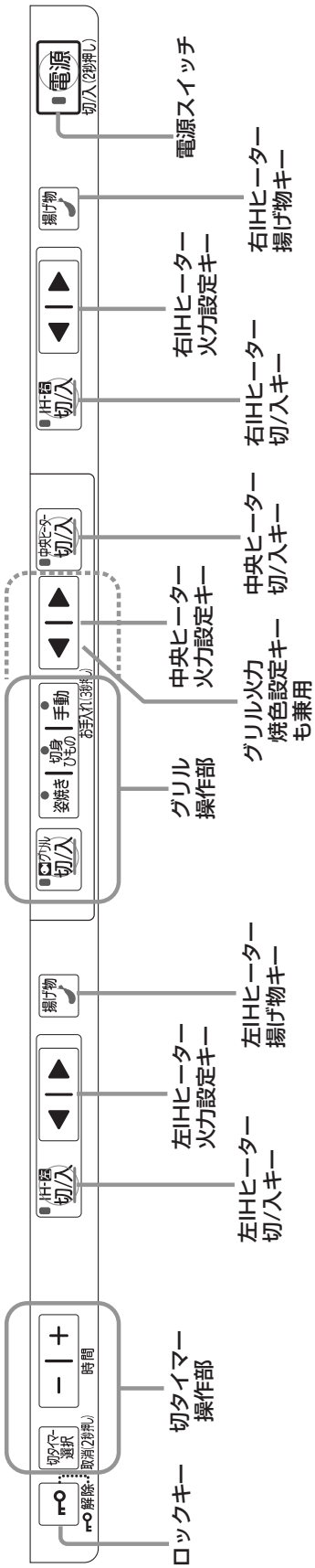
電源
切/入（2秒押し）
電源スイッチ
揚げ物
右IHヒーター
揚げ物キー
IH・焜
切/入
右IHヒーター
火力設定キー
右IHヒーター
切/入キー
中央ヒーター
切/入
中央ヒーター
切/入キー
中央ヒーター
火力設定キー
グリル火力
焼色設定キー
も兼用
グリル
切/入
姿焼き
切身
ひもの
手動
お手入れ（3秒押し）
グリル
操作部
揚げ物
左IHヒーター
揚げ物キー
IH・焜
切/入
左IHヒーター
火力設定キー
左IHヒーター
切/入キー
切タイマー
選択
取消（2秒押し）
時間
切タイマー
操作部
解除
ロックキー

加熱部及び各部寸法

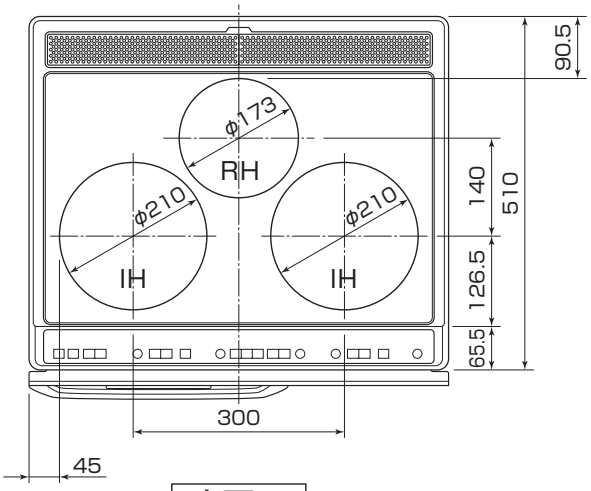

上面図

〈上部サークル部　加熱部寸法〉

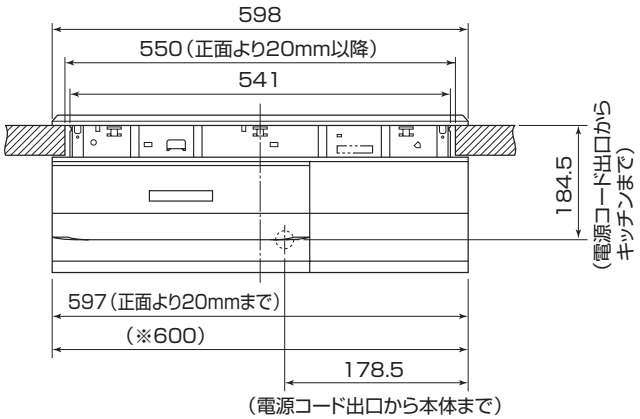

正面図

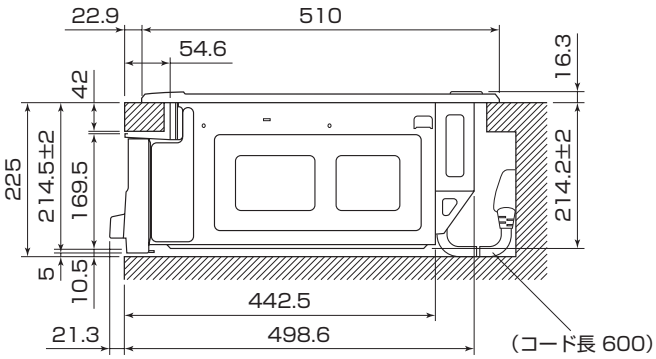

側面図

※据付の際、前面より奥行20mmまでは600mm幅の空間が必要です。

付属品

専用天ぷらなべ［1個］	グリルあみ［1個］
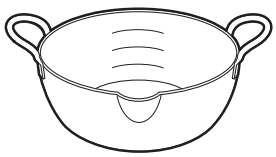	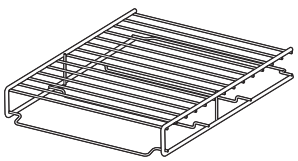

設置ポイント

■システムキッチン加工寸法図（単位mm）

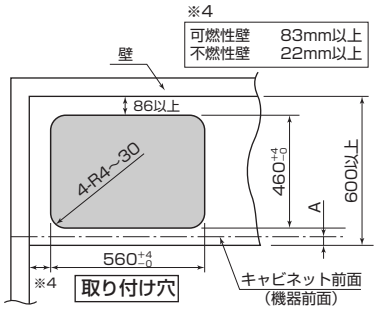

〈上面図〉

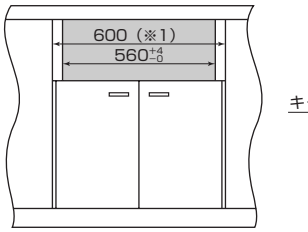

〈正面図〉

コンセントの向き

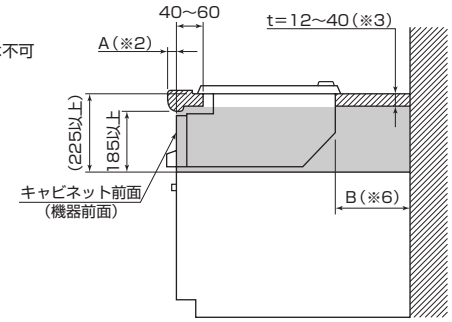

〈側面図〉

※1 据付の際、前面より奥行20mmまでは600mm幅の空間が必要です。
※2 A寸法はワークトップ前面とキャビネット前面（機器前面）との差です。
※3 ワークトップの厚みが薄いと（12mm以下）、固定金具が固定できません。その場合は当て木を添えてください。
※4 取り付け穴と壁の距離については左記図中参照ください。
※5 本体底面孔をふさがないように225mm以上の高さが必要です。
※6 B寸法は、ワークトップ取り付け穴と背板の寸法で80mm以上あればパナソニック電工製の露出コンセント（WK36301B）が使えます。

■IHクッキングヒーター　据置き形設置例について

●単相200V専用コンセントの設置

電源は必ず漏電しゃ断器を設けたブレーカー付きの専用回路を設置してください(コンセントは専用の250V30A)。

●ヒーターは定格電圧200Vですから、接地工事が必要

接地工事は第D種接地工事を行ってください。

●中立線は配電板へもどす

〈対地接地はしない〉
対地接地は落雷時本体を破損します。

設置スペースの確認

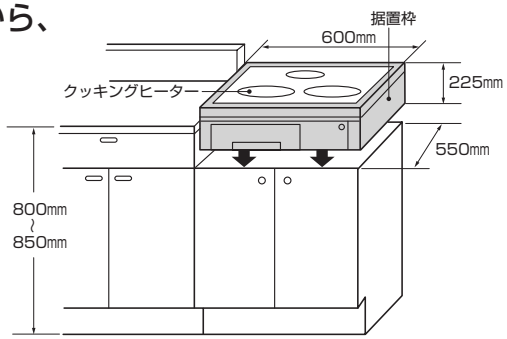

据置き設置枠　側面図

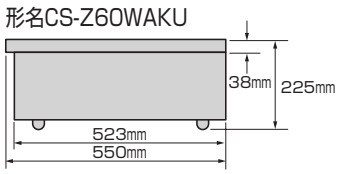

据付方法

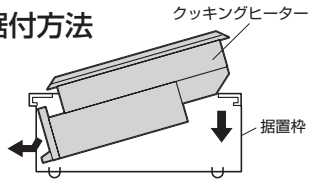

●クッキングヒーターは火災予防上、可燃物との間を図のように離して取り付けてください

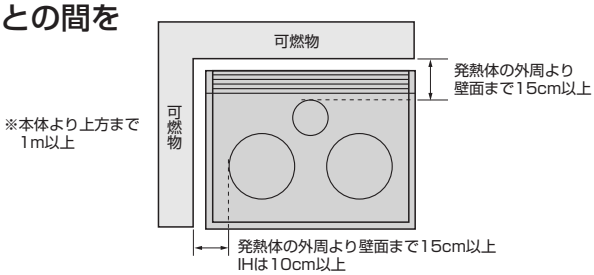

■ビルトインガスコンロをIHクッキングヒーターに取り替えるチェックポイント（当社品設置可能レベル）

1.ワークトップ開口部の横幅×奥行の寸法を確認

<システムキッチン加工図参照>

横幅560mm奥行460mmが一般的（※横幅550mmも使用可能
ただし、スペーサー4コを取り外して
取付けてください。）

2.ワークトップまでのコンロの高さを確認

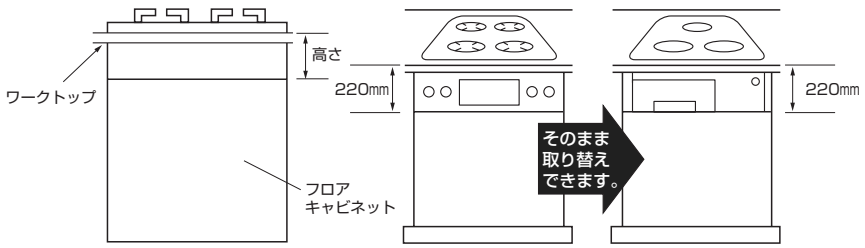

※高さ220mmが一般的

3.ワークトップの前垂れ寸法の確認

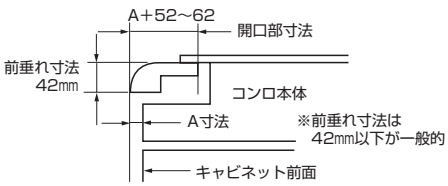

	前端より開口部までの寸法
一般的な ガスメーカーの場合	A+52~62