（寸法単位:mm）

〈組立図〉

- 図中の番号の無いねじは、表中⑨のねじです。
- ※印の付いたねじは、本体に既存のねじを使用します。
- ねじ⑫は通常使用しません。

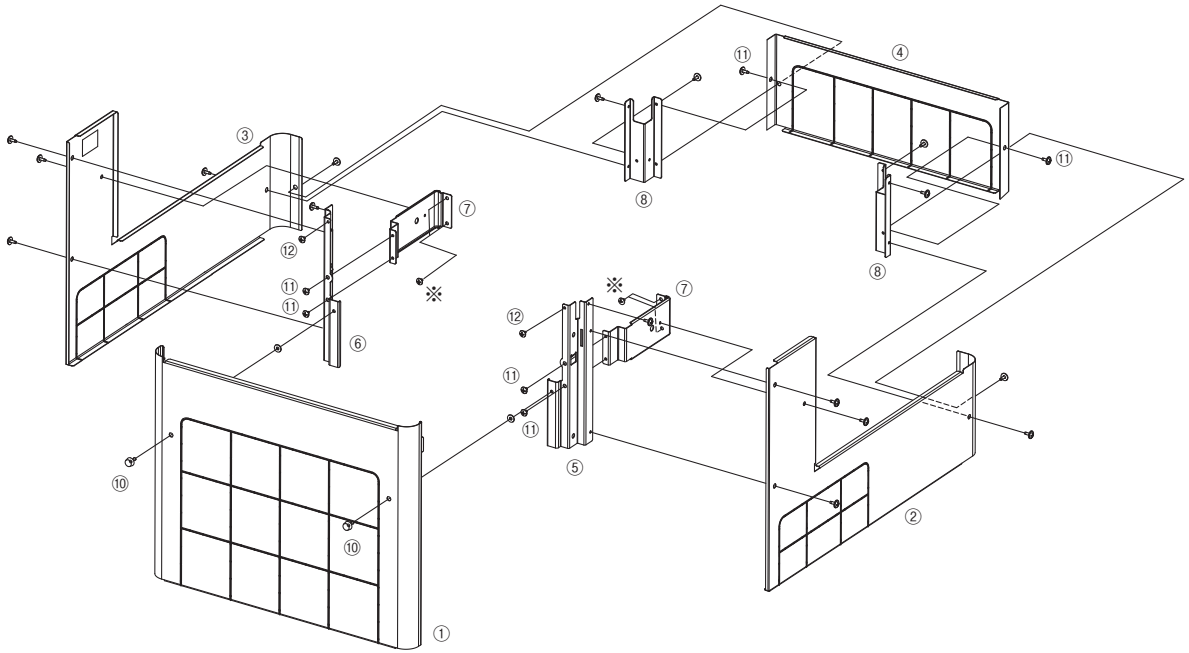

品番	部品名称	材質	数量
①	前面カバー	鋼板＋ポリエステル系塗装	1
②	側面カバー（右）	鋼板＋ポリエステル系塗装	1
③	側面カバー（左）	鋼板＋ポリエステル系塗装	1
④	後面カバー	鋼板＋ポリエステル系塗装	1
⑤	前面支持板1（右）	溶融亜鉛メッキ鋼板	1
⑥	前面支持板1（左）	溶融亜鉛メッキ鋼板	1
⑦	前面支持板2	溶融亜鉛メッキ鋼板	2
⑧	後面支持板	溶融亜鉛メッキ鋼板	2
⑨	ワッシャ付タッピンねじ	ステンレス	16
⑩	つまみねじ（固定用ワッシャ付）	鉄＋樹脂	2
⑪	タッピンねじ4×6	鉄	6
⑫	タッピンねじ4×6	鉄	2

〈前面・側面・後面カバー寸法〉

前面カバー

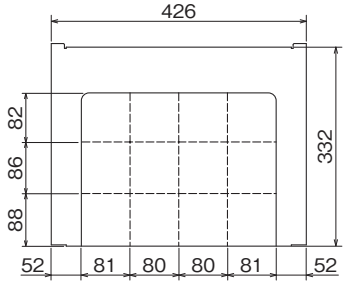

側面カバー（左右対象です。）

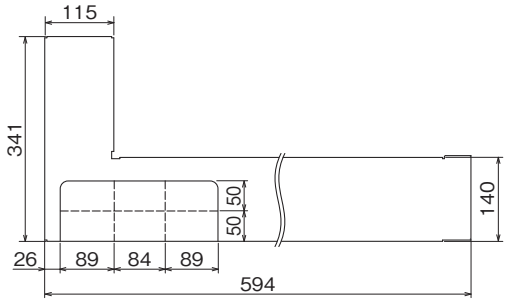

後面カバー

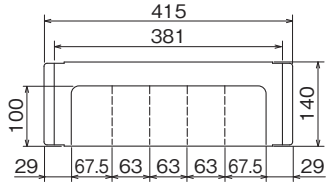

脚部カバー　GT-L180A
（正面設置・横向き設置兼用）

T320022-72A